Dealer Catalogue
Catalogue distribution

bombas IDEAL

since 1902 desde

UNE 166.002 BUREAU VERITAS Certification

ISO 14001 BUREAU VERITAS Certification

ISO 9001 BUREAU VERITAS Certification

Master Catalogue / Catalogue Master

Major pumping operations – Engineering Projects / Grands pompages – Projets d'ingénierie

Bombas Ideal has always been known for its large and medium-sized pumps.

The engineering know-how built up over its long existence and thousands of references from all over the world vouch for its development over such a long time. It is precisely this vast experience that keeps us forever young, with a constantly renewed approach, a creative spirit and enthusiasm for a job well done.

Our master catalogue compiles all the detailed information needed for any medium and large-flow project.

The R&D department, along with the most renowned university hydraulic engineering department heads, is constantly developing new designs for specifically demanded applications in the project stage.

Bombas Ideal s'est toujours caractérisée par ses pompes de grande et moyenne taille.

L'ingénierie accumulée tout au long de son existence et des milliers de références dans le monde entier constituent la preuve d'un si long parcours. C'est précisément cette longue expérience qui nous maintient constamment jeunes, nous incite à nous renouveler continuellement, avec un esprit créatif et l'illusion pour le travail bien fait.

Notre catalogue master réunit toute l'information technique détaillée et nécessaire à tout projet de moyen et grand débit.

Le service R&D et les chaires hydrauliques des universités les plus prestigieuses développent continuellement de nouvelles conceptions pour des applications spécifiquement demandées dans le projet.

Applications
- Public supplies
- Desalination plants
- Waste water treatment plants
- Major irrigation projects
- Mining
- Leisure water parks
- Civil engineering works
- Firefighting and pressure systems
- Industry in general

Range of products
- Vertical + propeller + mix flow
- Submersible
- Drainage and waste water
- Single-stage horizontal pumps
- Split case pumps
- High pressure multistage pumps
- In-line pumps
- Other designs on request

Applications
- Approvisionnement auxpopulations
- Usines de dessalement
- Stations de traitement des eaux résiduaires
- Grandes irrigations
- Mines
- Parcs de loisirs
- Chantier civil
- Systèmes anti-incendie et à pression
- Industrie en général

Gamme de produits
- Verticales + hélice +hélicoïdales
- Immergées
- Épuisement et drainage d'eaux résiduaires
- Horizontales monocellulaires
- A plan de joint
- Haute pression multicellulaires
- En ligne
- Autres conceptions sur commande spécifique

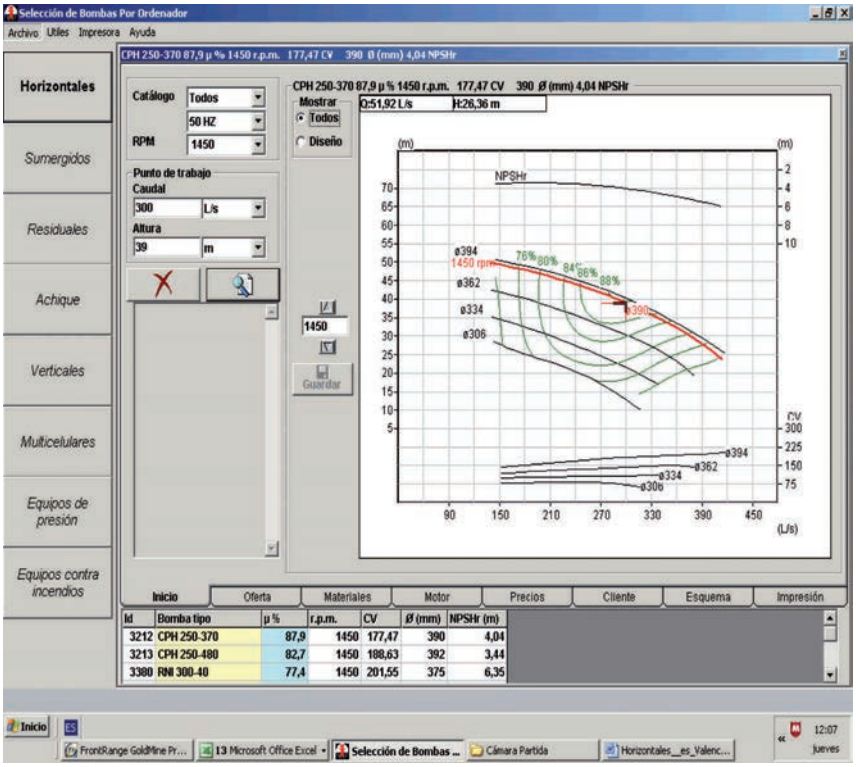

BIPS
Pump selection software application

Logiciel de sélection de pompes

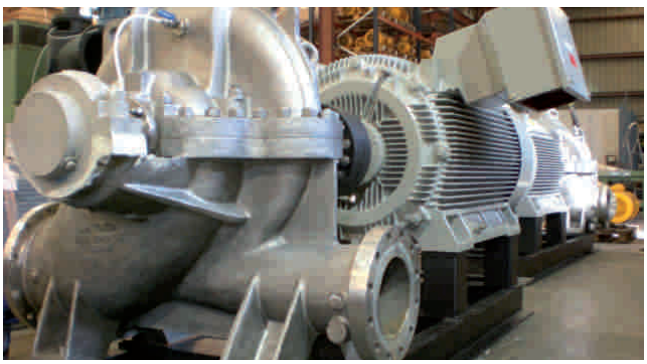

Dealer Catalogue
Catalogue distribution

We are pleased to present this new C-9 Catalogue, compiling the products made by the different companies in our group:
IDEAL–ASOIN–BLOCH and mainly intended for the **Wholesale market**.
The catalogue contains an extremely wide range of products and pumping solutions manufactured by us and other products from outside suppliers, as part of technical-commercial alliances, all made from the standpoint of the highest quality.
Quality and Service have been the foundations on which our developments are based.
A large network of our own Branches, Dealers and After-Sales service help and guide our customers with the optimum choice of the pumping solution to fit every different need.
Our computer pump selection program BIPS, is user-friendly, and integrates hydraulic data, dimensions, performance curves, etc allowing the user to obtain all necessary information at the click of a button.
Apart from the area representatives, the Customer Care Service at our headquarters in Massalfassar (Valencia) is always available to give information on delivery times, after-sales, quotations, etc.

There are two constants that move our company; to know the customers wishes, and to anticipate them. This allows us to enjoy their trust. It is the best value of **Bombas Ideal**.

Nous avons le plaisir de présenter ce nouveau catalogue C-9 qui réunit les produits des différentes sociétés de notre groupe: **IDEAL–ASOIN–BLOCH** et est axés sur le marché de la **Distribution**.
Le catalogue contient une très large gamme de produits et de systèmes de pompage de notre propre fabrication ainsi que d'autres produits de fournisseurs externes, dans des alliances technico-commerciales, le tout sous l'exigence de qualité du plus haut niveau.
Le **Service et la Qualité** ont été les points d'appui pour son développement.
Un vaste réseau de succursales, de distributeurs et de SAT assiste et oriente nos clients dans la sélection optimale du modèle de pompe ou système adéquat à chaque nécessité.
Notre application informatique BIPS, conviviale, complète et facilement intégrable, permet d'obtenir immédiatement les données hydrauliques, les dimensions, les rendements, etc.
En plus des délégués de zone, le Service Clientèle de notre siège à Massalfassar (Valence) est là pour offrir toute l'information concernant les délais, le service après-vente, les offres, etc.

Sont les deux constants qui poussent l'entreprise. Connaître les souhaits des clients et anticiper à eux nous permet jouir de leur confiance, cela est la meilleure valeur de **Bombas Ideal**.

UNE 166.002
BUREAU VERITAS Certification

ISO 14001
BUREAU VERITAS Certification

ISO 9001
BUREAU VERITAS Certification

Quality and Service

There are two constants that move our company; to know the customers wishes, and to anticipate them. This allows us to enjoy their trust. It is the best value of **Bombas Ideal**.

Qualité et Service

La deux constantes qui poussent l'entreprise. Connaitre les souhaits des clients et s'anticiper à eux. Nous permet de jouir de leurs confiance. Cela est la meilleur value de: **Bombas Ideal**.

bombas IDEAL

Horizontal pumps
Pompes horizontales

Multistage horizontal pumps. Stainless steel impeller.
Électropompes multicellulaires horizontales. Roue inox.
Series / Série **VIPH** 009

Multistage horizontal pumps, stainless steel.
Électropompes multicellulaires horizontales inox.
Series / Série **HX** 010

Horizontal electric pumps twin-turbine, stainless steel
Electropompes horizontales biturbine inox.
Series / Série **HXD** 011

Horizontal self-priming electric pumps
Electropompes horizontales auto-aspirantes
Series / Série **JET-PR** 012

Monoblock centrifugal electric pumps
Electropompes centrifuges monobloc
Series / Série **CMM-ST** 013

Twin-turbine centrifugal electric pump
Électropompes centrifuges monobloc biturbine
Series / Série **STD** 014

Monoblock high flow centrifugal electric pumps
Electropompes centrifuges monobloc haut débit
Series / Série **STE** 015

Monoblock high flow centrifugal electric pumps
Electropompes centrifuges monobloc haut débit
Series / Série **STQ** 016

Self-priming centrifugal electric pumps
Electropompes centrifuges auto-aspirantes
Series / Série **SIL** 017

Side-channel self-priming electric pumps
Électropompes auto-amorçantes à canal latéral
Series / Série **DA** 018

Peripheral electric pumps
Electropompes centrifuges périphériques
Series / Série **CPA** 019

Pressure booster for diesel
Groupes de pression pour gasoil
Series / Série **HG** 020

Self-priming electric pumps for swimming pools
Électropompes auto-aspirantes pour piscines
Series / Série **IPE-PROA-POPA** 021

Electric pumps for fountains and decorative use
Electropompes pour fontaines et décoratives
Series / Série **SP-SPF** 022

Normalized horizontal pumps
Pompes horizontales normalisées

Normalized monoblock electric pumps DIN stainless steel.
Electropompes monobloc normalisées DIN inox.
New! Nouveauté
Series / Série **RFXA** 023

Normalized monoblock electric pumps DIN 24255
Electropompes monobloc normalisées DIN 24255
Series / Série **RFI** 024

Monoblock centrifugal electric pumps DIN24255
Electropompes centrifuges monobloc DIN24255
Series / Série **GNI** 025

Horizontal electric pumps DIN24255
Electropompes horizontales normalisées DIN24255
Series / Série **RNI** 029

Vertical surface pumps
Pompes verticales de surface

Multistage vertical electric pumps. Stainless steel impeller.
Electropompes multicellulaires verticales. Roue inox.

Series / Série **VIPV**

New! Nouveauté

036

"IN LINE" Multistage vertical electric pumps
for high pressure, stainless steel.
Electropompes multicellulaires verticales haute pression EN LIGNE inox.

Series / Série **NX**

037

"IN LINE" Multistage vertical electric pumps for high pressure,
AISI-316 stainless steel
Pompes verticales multicellulaires haute pression EN LIGNE inox AISI-316

Series / Série **NLX**

New! Nouveauté

039

"IN LINE" Multistage vertical pumps
Pompes multicellulaires verticales EN LIGNE

Series / Série **NLV**

043

Borehole submersible pumps
Pompes submersibles pour puits

5" submersible electric pumps made of stainless steel
Electropompes submersibles 5" en acier inoxydable

Series / Série **MXFA**

044

4" and 6" submersible electric pumps
Electropompes submersibles 4" et 6"

Series / Série **TRITON**

045

Submersible electric pumps 4", 6" and 8" made of stainless steel
Electropompes submersibles 4", 6"et 8" en inox

Series / Série **TXI-SXT**

New! Nouveauté

048

Submersible electric pumps from 6" to 16"
Electropompe submersibles de 6" à 16"

Series / Série **SD**

053

Submersible motors
Moteurs immergés

Submersible motors from 4" to 12"
Moteurs immergés de 4" à 12"

Series / Série **Motors / Moteurs**

058

Pressure controllers
Contrôleurs de pression

Pressure controllers
Contrôleurs de pression

New! Nouveauté

062

Domestic booster sets
Equipements de pression domestiques

Domestic booster sets
Groupes de pression domestiques

Series / Série **VIPH**

New! Nouveauté

072

Stainless steel domestic booster sets
Groupes de pression domestiques en inox

Series / Série **HHX-HHXD**

New! Nouveauté

073

Single-phase domestic booster sets
Groupes de pression domestiques monophasés

Series / Série **HJET**

New! Nouveauté

074

Multistage vertical domestic booster sets
Groupes de pression domestiques multicellulaires verticaux

Series / Série **VIPV**

New! Nouveauté

075

Booster sets
Groupes de pression

Booster sets with multistage horizontal H electric pumps
Groupes de pression avec électropompes H multicellulaires horizontales

Series / Série **HYDRO H**

076

Booster sets with vertical multistage V electric pumps
Groupes de pression avec électropompes V multicellulaires horizontales

Series / Série **HYDRO V**

077

Booster sets with "IN LINE" NX type electric pumps
Groupes de pression avec électropompes « en ligne » type NX

Series / Série **HYDRO NX**

079

Booster sets with "IN LINE" NLX type electric pumps
Groupes de pression avec électropompes « en ligne » type NLX

Series / Série **HYDRO NLX**

082

Booster sets with VIPH-VIPV pumps and frequency inverter
Groupes de pression avec pompes VIPH-VIPV et variateur intégré

Series / Série **SPEEDVAR**

New! Nouveauté

088

Booster sets with VIPH-VIPV pumps
and incorporated frequency inverter
Groupes de pression avec pompes VIPH-VIPV et variateur intégré

Series / Série **VARIVIP**

New! Nouveauté

089

Booster sets with VIPV-NL-NLX pumps and frequency inverter
Groupes de pression avec pompes VIPV-NL-NLX et variateur de vitesse

Series / Série **HYDRO-VAR**

092

Fire fighting sets
Equipements anti-incendie

Fire packages
Equipement anti-incendie normalisé

Series / Série **FOC**

093

Fire packages to UNE 23.500-90 with electric
and diesel monoblock pumps / Equipement anti-incendie une 23.500-90 avec pompes monobloc électriques et diesel

Series / Série **FOCV-FOCF**

096

Fire packages to UNE 23.500-90 with electric
and diesel monoblock pumps / Equipement anti-incendie une 23.500-90 avec pompes monobloc électriques et diesel

Series / Série **FOC N**

099

bombas IDEAL

Submersible pumps for drainage
Pompes submersibles d'épuisement et de drainage

Submersible electric pumps for drainage
Electropompes submersibles d'épuisement
Series / Série **SIMO I** 103

Stainless steel submersible electric pumps for drainage
Électropompes submersibles d'épuisement en inox
Series / Série **SVX** 104

Stainless steel submersible electric pumps for drainage
Electropompes submersibles d'épuisement en inox
Series / Série **SDX** 105

Stainless steel submersible electric pumps for drainage
Électropompes submersibles d'épuisement en inox
Series / Série **SUM** 106

Submersible electric pumps for drainage
Électropompe submersible d'épuisement
Series / Série **SAND** 107

Electric pumps for drainage for heavy-duty work
Électropompes de drainage pour travaux durs
Series / Série **D** 108

Submersible pumps for drainage and for waste water
Pompes submersibles d'épuisement et pour eaux résiduaires

Submersible electric pumps for drainage and for waste water
Electropompes submersibles d'épuisement et pour eaux résiduaires
Series / Série **SVC** 109

Stainless steel submersible electric pumps for drainage and for waste water
Electropompes submersibles d'épuisement et pour eaux résiduaires en inox
Series / Série **NAS** 110

Submersible electric pumps for drainage (Vortex)
Electropompes submersibles d'épuisement (Vortex)
Series / Série **V** 111

Submersible electric pumps for drainage and for waste water
Electropompe submersible d'épuisement et pour eaux résiduaires
Series / Série **VORTEX** 112

Prefabricated pumping stations
Stations de pompage préfabriquées en PVRF
Series / Série **EBAR** 113

New! Nouveauté

Submersible electric pumps for waste water
Electropompes submersibles pour eaux résiduaires
Series / Série **ARS** 114

Waste water accessories
Accessoires résiduels 123

Panel for waste water pumps
Tableau pour pompes pour eaux résiduaires
Series / Série **CB** 128

Wastewater pumps in a dry pit
Pompes pour eaux usées dans une chambre sèche
Series / Série **ARSA** 130

Recirculation pump
Pompes de recirculation
Series / Série **BR** 131

Submersible mixser
Agitateurs immergés
Series / Série **AGS** 132

Flow accelerator
Accélérateur de courant
Series / Série **ACS** 135

Submersible pumps for drainage and for waste water
Pompes submersibles d'épuisement et pour eaux résiduaires

Turbo VORTEX submersible mixers
Agitateurs immergés série Turbo VORTEX

Series / Série **VORTEX 300**

137

JET submersible aerator
Aérateur JET immergé

Series / Série **AJS**

138

Radial aerator
Aérateur radial

Series / Série **AR**

140

Electrical control panels
Tableaux électriques

Multi-function panels for control and protection
Tableaux multifonctions pour contrôle et protection

Series / Série **MCAI1 - MA - MC - ETS APS**

New! Nouveauté

142

Accessories
Accessoires

Cast iron prefilters
Préfiltres en fonte

Series / Série **FLT**

147

Pressure tanks
Réservoirs

148

Accessories / Accessoires

149

Technical information
Informations techniques

Technical information
Informations techniques

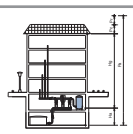

151

Pumps for large-scale applications
Pompes pour grandes applications

Multistage horizontal pumps
Pompes multicellulaires horizontales
Series / Série **APM** 156

Split case pumps
Pompes centrifuges horizontales
Series / Série **CP** 157

Pump for raising large flows
Pompe de relevage de grands débits
Series / Série **VA-VHC** 158

Submersible electric pumps
Electropompes immergées
Series / Série **SVA-SVH** 159

Vertical turbine pumps
Pompes verticales
Series / Série **V** 160

Dimensions

Dimensions 162

Multistage horizontal pumps / Électropompes multicellulaires horizontales

Applications
Multistage centrifugal pump with silent operation, particularly recommendable for pressure equipment regulated by pressure switches or frequency converters, for public, industrial or agricultural supplies, sprinkler irrigation, fire-fighting sets etc. and in general for pumping clean water.

Performance
Service pressure: maximum 11 bars.
Liquid temperature: maximum 50ºC.

Construction
Impeller made of stainless steel (AISI 304), radial type.
Graphite/ceramic mechanical seal.
Suction and discharge body made of cast GG-25 .
Noryl diffusers reinforced with glass fibre.
Monoblock layout with motor with stainless steel shaft.
Fitted with threaded openings

Motor
Asynchronous, induction type and external ventilation.
2 pole at 50 Hz (2.900 t/min)
F type insulation, IP-55 protection, S1 continuous service.
Three-phase : 230/400V 50 Hz
Single-phase 230V 50 Hz starting by permanent capacitor with integrated thermal protection.

On request
Special voltages and frequencies. Special mechanical seals.
Optionally supplied with 25 and 50 l tank and Flumatic, Flucontrol and Varivip pressure regulator.

Applications
Pompe centrifuge multicellulaire au fonctionnement silencieux, particulièrement indiquée pour les groupes de pression régulés par pressostat ou par variateur de vitesse, pour les approvisionnements publics, industriels, agricoles, l'arrosage par aspersion, les équipements anti-incendie, etc., et en général pour le pompage d'eaux propres.

Performances
Pression de service : 11 bars maximum.
Température du liquide : 50°C maximum.

Construction
Roue en acier inoxydable (AISI 304) de type radial.
Garniture mécanique en graphite/céramique.
Corps d'aspiration et de refoulement en fonte GG-25.
Diffuseurs en Noryl renforcé avec fibre de verre.
Configuration monobloc avec moteur à arbre inox.
Équipée de brides filetées

Moteur
À induction type asynchrone et ventilation externe.
2 pôles à 50 Hz (2.900 t/min)
Isolement type F, protection IP-55, service continu S1.
Triphasés : 230/400V 50 Hz
Monophasés 230V 50 Hz démarrage par condensateur permanent avec protection thermique intégrée.

Sur commande
Voltages et fréquences spéciales. Garnitures mécaniques spéciales.
Option de fourniture avec réservoir de 25 et 50 litres et régulateur de pression Flumatic, Flucontrol et Varivip.

Stainless Steel Impeller
Roue Inoxydable

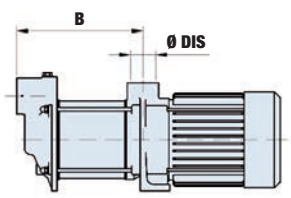

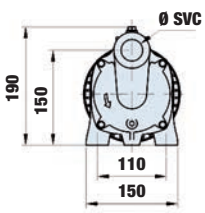

Performance and characteristics / Performances et caractéristiques

Type	Motor/Moteur P2		l/min	15	30	45	60	75	90	120	150	B	Ø SVC	ØDIS ØREF
	KW	HP	m^3/h	0,9	1,8	2,7	3,6	4,5	5,4	7,2	9			
VIPH-81T	0,6	0,8	m.W.C.	39	36	31	25	17	6			160	1" G	1" G
VIPH-81M	0,6	0,8		39	36	31	25	17	6			160	1" G	1" G
VIPH-101T	0,75	1		52	48	42	34	22	8			170	1" G	1" G
VIPH-101M	0,75	1		52	48	42	34	22	8			170	1" G	1" G
VIPH-121T	0,9	1,2		64,5	60	52	42	28	10			180	1" G	1" G
VIPH-121M	0,9	1,2		64,5	60	52	42	28	10			180	1" G	1" G
VIPH-150T	1,1	1,5		56,2	55	53	50	46	42	32	20	210	1 1/4"G	1" G
VIPH-150M	1,1	1,5		56,2	55	53	50	46	42	32	20	210	1 1/4"G	1" G
VIPH-200T	1,5	2		68,5	67	64	61	57	52	40	24,7	235	1 1/4"G	1" G
VIPH-200M	1,5	2		68,5	67	64	61	57	52	40	24,7	235	1 1/4"G	1" G
VIPH-300T	2,2	3		81,5	79	76	73	68	64	49	30	250	1 1/4"G	1" G

M: Single-phase / Monophasé **T:** Three-phase / Triphasé

Multistage horizontal pumps / Électropompes multicellulaires horizontales

Applications
For domestic, public, industrial, farming applications, etc. (pressure equipment, sprinkler watering, etc.).
For clean water with no content or additives that could damage the pump materials.
Maximum liquid temperature 90°C.
Maximum service pressure 6 bars.

Construction
Pump
Stainless steel for the whole hydraulic part in contact with the liquid.
Pump body, impellers, diffusers, screw fittings made of stainless steel AISI-303. Pump shaft made of AISI-303, graphite/ceramic mechanical seal.

Motor
2-pole induction motor, 50 Hz (n=2.900 t/min).
Class F insulation. IP55 protection.
Three-phase : 230/400V±10%
Single-phase : 230V±10% with integrated capacitor and thermal protection.

On request
Optionally supplied with 24 and 50 litre tank and Flumatic, Flucontrol and Varivip pressure regulator.

Applications
Pour les approvisionnements domestiques, publics, industriels, agricoles, etc. (groupes de pression, arrosage par aspersion, etc.).
Pour eau propre sans éléments ni additifs pouvant nuire aux matériaux de la pompe.
Température maximum du liquide 90°C.
Pression maximum de service 6 bars.

Construction
Pompe
Acier inoxydable pour toute la partie hydraulique en contact avec le liquide.
Corps de pompe, roues, diffuseurs, boulonnerie en acier inoxydable AISI-303.
Arbre de pompe en AISI-303, garniture mécanique graphite/céramique.

Moteur
Moteur à induction 2 pôles, 50 Hz (n=2.900 t/min).
Isolement classe F. Protection IP55.
Triphasé : 230/400V±10%
Monophasé : 230V±10% avec condensateur et protection thermique intégrés.

Sur commande
Option de fourniture avec réservoir de 24 et 50 litres et régulateur de pression Flumatic, Flucontrol et Varivip.

All Made of Stainless Steel
Tout en Inoxydable

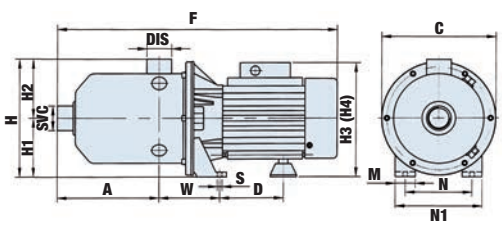

Dimensions

Type	Dimensions mm.																Weight Poids (Kg)
	A	C	F	H	H1	H2	H3	H4	N	N1	M	S	W	D	SVC	DIS	
HX 23M	130	170	407	176	88	88	221	192	100	130	30	7	91	93	G1"	G1 1/4"	9,6
HX 25T	130	170	407	176	88	88	221	192	100	130	30	7	91	93	G1"	G1 1/4"	9,6
HX 25M	130	170	407	176	88	88	221	192	100	130	30	7	91	93	G1"	G1"	9,6
HX 26T	130	170	407	176	88	88	221	192	100	130	30	7	91	93	G1"	G1"	10,8
HX 26M	130	170	407	176	88	88	221	192	100	130	30	7	91	93	G1"	G1"	10,8
HX 44M	130	170	407	176	88	88	221	192	100	130	30	7	91	93	G1"	G1"	10,8

Performance and characteristics / Performances et caractéristiques

Type	Motor/Moteur P2		l/min	8	17	25	33	42	50	58	67	83	100	117	Ø SVC
	kw	HP	m³/h	0,5	1	1,5	2	2,5	3	3,5	4	5	6	7	ØDIS / ØREF
HX 23M	0,37	0,5	m.W.C.	26	24,5	23,3	21,2	18,9	16,1	12,5	8,7				G1 1/4"
HX 25T	0,55	0,75		43,3	40,8	38,8	35,3	31,4	26,9	20,9	14,4				G1 1/4"
HX 25M	0,55	0,75		43,3	40,8	38,8	35,3	31,4	26,9	20,9	14,4				G1 1/4"
HX 26T	0,75	1		52	49	46,6	42,4	37,7	32,3	25,1	17,4				G1 1/4"
HX 26M	0,75	1		52	49	46,6	42,4	37,7	32,3	25,1	17,4				G1 1/4"
HX 44M	0,75	1			36	35,5	35	34,3	33,5	32,8	32	29,5	26,5	23	G1 1/4"

M: Single-phase / Monophasé **T:** Three-phase / Triphasé

Twin-turbine centrifugal electric pumps / Électropompes centrifuges biturbine

Applications
For domestic, public, industrial, agricultural supplies, etc. (pressure equipment, sprinkler watering, etc.).
For clean water with no content or additives that could damage the pump materials.
Maximum liquid temperature 90ºC.
Maximum service pressure 8 bars.

Construction
Pump
Stainless steel for the whole hydraulic part in contact with the liquid.
Pump body, impellers, diffusers, screw fittings made of AISI-304 stainless steel. Pump shaft made of AISI-304, graphite/ceramic mechanical seal.

Motor
2-pole induction motor, 50 Hz (n=2.900 t/min).
Class F insulation. IP55 protection.
Three-phase : 230/400V±10%
Single-phase : 230V±10% with integrated capacitor and thermal protection.

On request
Optionally supplied with 24 and 50 litre tank and Flumatic, Flucontrol and Varivip pressure regulator.

Applications
Pour les approvisionnements domestiques, publics, industriels, agricoles, etc. (groupes de pression, arrosage par aspersion, etc.).
Pour eau propre sans éléments ni additifs pouvant nuire aux matériaux de la pompe.
Température maximum du liquide 90ºC.
Pression maximum de service 8 bars.

Construction
Pompe
Acier inoxydable pour toute la partie hydraulique en contact avec le liquide.
Corps de pompe, roues, diffuseurs, boulonnerie en acier inoxydable AISI-304.
Arbre de pompe en AISI-304, garniture mécanique graphite/céramique.

Moteur
Moteur à induction 2 pôles, 50 Hz (n=2.900 t/min).
Isolement classe F. Protection IP55.
Triphasé : 230/400V±10%
Monophasé : 230V±10% avec condensateur et protection thermique intégrés.
Sur commande
Option de fourniture avec réservoir de 24 et 50 litres et régulateur de pression Flumatic, Flucontrol et Varivip.

All Made of Stainless Steel
Tout en Inoxydable

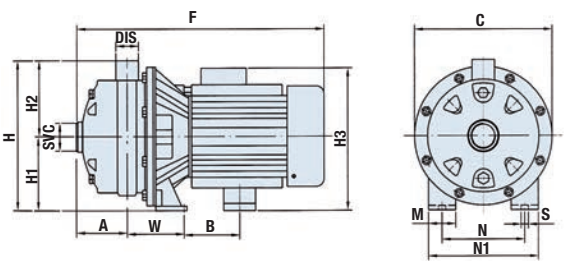

Dimensions

Type	Dimensions mm.															Weight Poids (Kg)
	A	C	F	H	H1	H2	H3	N	N1	M	S	W	D	ØSVC	ØDIS / ØREF	
HXD 200T	87	235	416	252	120	132	234	39	140	180	9	94	82	G1 1/4"	G1"	17,8
HXD 200M	87	235	416	252	120	132	234	39	140	180	9	94	82	G1 1/4"	G1"	17,8
HXD 250T	87	235	416	252	120	132	234	39	140	180	9	94	82	G1 1/4"	G1"	19,6

Performance and characteristics / Performances et caractéristiques

Type	Motor/Moteur P2		l/min	17	33	50	67	83	100	117	133	150	167	ØDIS / ØREF
	kw	HP	m^3/h	1	2	3	4	5	6	7	8	9	10	ØSVC
HXD 200T	1,5	2	m.W.C.	53,4	51,9	50	47	43,5	41,6	38,1	34,7	29,4	25,2	G 1" G 1" 1/4
HXD 200M	1,5	2		53,4	51,9	50	47	43,5	41,6	38,1	34,7	29,4	25,2	
HXD 250T	1,85	2,5		60	59	57	54,5	51	48	44	40	35	29	

M: Single-phase / Monophasé **T:** Three-phase / Triphasé

«JET» self-priming and «PR» deep suction horizontal electric pumps / Électropompes horizontales auto-aspirantes «JET» et d'aspiration profonde «PR»

Applications

For domestic, public, industrial, agricultural supplies, etc. (pressure equipment, sprinkler watering, etc.).
For clean water with no content or additives that could damage the pump materials.
Maximum liquid temperature 50ºC.
Maximum service pressure 6 bars.
JET : 9 metre suction capacity
PR : Up to 50 metres suction capacity with double piping and minimum well diameter of 4"

Construction

Pump

JET Series: stamped brass impeller, stainless steel shaft and ceramic-graphite mechanical seal.
PR Series: Pump body, motor support and injector body made of grey cast iron. Stamped brass impeller. Pump diffuser, diffuser and injector nozzle reinforced with 20% glass fibre (GFN2V)

Motor

2-pole induction motor, 50 Hz (n=2.900 t/min).
Three-phase : 230/400V±10%
Single-phase : 230V±10% with thermal protection.
Class F insulation. IP54 Protection

Available with 24 and 50 litre tank and Controlmatic, Flucontrol and Varivip pressure regulator.

A foot valve must compulsorily be installed on the suction side for instantaneous operation.

Applications

Pour les approvisionnements domestiques, publics, industriels, agricoles, etc. (groupes de pression, arrosage par aspersion, etc.).
Pour eau propre sans éléments ni additifs pouvant nuire aux matériaux de la pompe.
Température maximum du liquide 50ºC.
Pression maximum de service 6 bars.
JET : Capacité d'aspiration de 9 mètres
PR : Capacité jusqu'à 50 mètres d'aspiration avec double tuyauterie et diamètre minimum de puits de 4"

Construction

Pompe

Série JET : roue estampée en laiton, arbre en acier inox et garniture mécanique en graphite-céramique.
Série PR : Corps de pompe, support de pompe et corps injecteur en fonte grise. Roue en laiton estampé. Diffuseur pompe, diffuseur et buse injecteur renforcé avec de la fibre de verre à 20% (GFN2V)

Moteur

Moteur à induction 2 pôles, 50 Hz (n=2.900 t/min).
Triphasé : 230/400V±10%
Monophasé : 230V±10% avec protection thermique.
Isolement classe F. Protection IP54

Disponible avec réservoir de 24 et 50 litres et régulateur de pression Controlmatic, Flucontrol et Varivip.

Un clapet de fond doit être indispensablement installé dans l'aspiration pour le fonctionnement instantané.

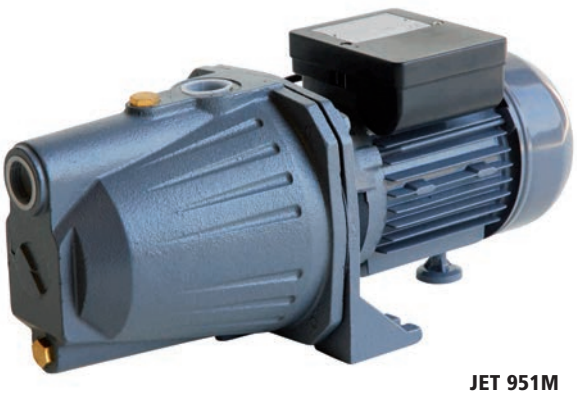

JET 951M

PR 150M

Performance and characteristics / Performances et caractéristiques

Type	Motor/Moteur P2		Injector type Type injecteur	Suction head m Hauteur asp. m	l/min	3	6	10	15	20	25	30	35	50	60
	kw	HP			m³/h	0,18	0,36	0,6	0,9	1,2	1,5	1,8	2,1	3	3,6
PR 100M	0,75	1	P20	15	m.W.C.	40	37	34	30	27	24	21	18		
	0,75	1	P20	20		37	34	30	25	21	21				
	0,75	1	P30	25		30	25	20	14	11	11				
	0,75	1	P30	30		14	8								
	0,75	1	P30	35		12	4								
PR 150M	1,1	1,5	P20	15								42	35	25	21
	1,1	1,5	P20	20							50	37	30	21	
	1,1	1,5	P20	25							45	34	27		
	1,1	1,5	P30	35					49	41	20				
	1,1	1,5	P30	40				48	40						
	1,1	1,5	P30	50			49	43	20						

Performance and characteristics / Performances et caractéristiques

Type	Motor/Moteur P2		l/min	10	20	30	35	40	50	60	70	80	100	ØDIS / ØREF
	kw	HP	m³/h	0,6	1,2	1,8	2,1	2,4	3	3,6	4,2	4,8	6	ØSVC
JET 951M	0,75	1	m.W.C.	39	34	29	27	25	21	20				G 1"

M: Single-phase / Monophasé

Monoblock centrifugal electric pumps / Électropompes centrifuges monobloc

Applications
For clean water or liquids with no abrasive and chemical items capable of damaging the pump materials.
Highly suitable for civil and industrial uses and for small domestic applications.
Very suitable for pressure equipment, sprinkler watering, etc., for average flows and pressures.

Construction
Pump
Pump body made of grey cast iron, stamped brass impeller. Stainless steel shaft. Ceramic-graphic-NBR mechanical seal.

Motor
Class F insulation. IP55 protection. (n=2.900 t/min)
Single-phase : 230V-50Hz with permanent capacitor and integrated thermal-ammeter motor circuit breaker.
Three-phase : 230/400V-50Hz. The protection has to be provided by the user, with a suitable motor circuit-breaker.

On request
Optionally supplied with 24-50 litre tank and Flumatic, Flucontrol, Variache and Varivip pressure regulator

Applications
Pour l'eau ou les liquides propres sans éléments abrasifs et chimiques pouvant nuire aux matériaux de la pompe.
Très adéquates pour les utilisations civiles, industrielles et les petites applications domestiques.
Très adéquates pour les groupes de pression, l'arrosage par aspersion, etc., pour des débits et pressions moyens.

Construction
Pompe
Corps de pompe en fonte grise, roue en laiton estampé. Arbre acier inoxydable. Garniture mécanique céramique-graphite-NBR.

Moteur
Isolement classe F. Protection IP55. (n=2.900 t/min)
Monophasé : 230V-50Hz avec condensateur permanent et disjoncteur-moteur thermo-ampèremétrique intégré.
Triphasé : 230/400V-50Hz. La protection doit être prévue par l'utilisateur, avec un disjoncteur-moteur adéquat.

Sur commande
Option de fourniture avec réservoir de 24-50 litres et régulateur de pression Flumatic, Flucontrol, Variache et Varivip.

ST 100/1M

CMM 951M

Performance and characteristics / Performances et caractéristiques

Type	Motor/Moteur P2		l/min	0	8	17	33	42	50	58	67	83	100	ØDIS / ØREF
	kw	HP	m^3/h	0	0,5	1	2	2,5	3	3,5	4	5	6	ØSVC
CMM 951M	0,75	1	m.W.C.	34	33	32,5	31,5	30,2	30	29,5	28	27	21	G 1"

Type	Motor/Moteur P2		l/min	0	20	40	60	80	90	110	120	140	200	250	300	350	ØDIS / ØREF
	kw	HP	m^3/h	0	1,2	2,4	3,6	4,8	5,4	6,6	7,2	8,4	12	15	18	21	ØSVC
ST 50/1T	0,37	0,5	m.W.C.	21,5	20,5	19	17	15	12								G 1"
ST 50/1M	0,37	0,5		21,5	20,5	19	17	15	12								G 1"
ST 80/1T	0,59	0,8		26,5	26	24,5	22	19,5	17,5								G 1"
ST 80/1M	0,59	0,8		26,5	26	24,5	22	19,5	17,5								G 1"
ST 100/1T	0,74	1		33	32,5	31,5	29,5	27	25								G 1"
ST 100/1M	0,74	1		33	32,5	31,5	29,5	27	25								G 1"
ST 150T	1,1	1,5		40,5	39,3	28,6	37,5	35,6	34,6	29,5							G 1"
ST 150M	1,1	1,5		40,5	39,3	38,6	37,5	35,6	34,6	29,5							G 1"
ST 200T	1,65	2,2		45,1	44,1	43,3	42,3	40,5	39,2	36,4	33,5						G 1"
ST 200M	1,65	2,2		50	48,7	47,8	46,5	44,9	43,7	41,3	39,4						G 1"
ST 300T	2,2	3		55,9	54,5	53,4	52	50,1	48,9	46,2	44,2						G 1"
ST 400T	3	4		47			46,5	46,2	46	45,5	45,2	44,5	41,5	38	33,5		G1" 1/4
ST 550T	4	5,5		56,5			56,5	56,4	56,3	56,2	56,1	56	54,5	51,8	47,9	42,5	G 2"

M: Single-phase / Monophasé **T:** Three-phase / Triphasé
Dimensions page: 163

Twin-turbine monoblock centrifugal electric pump / Électropompes centrifuges monobloc biturbine

Applications
For household use, civil, industrial and agricultural applications, etc..
For clean water with no content or additives that could damage the pump materials.
Maximum liquid temperature 90ºC.
Maximum service pressure : 11 bars.

Construction
Pump
Pump body made of grey cast iron ; brass alloy impellers.

Motor
2-pole induction, 50 Hz (n=2.900 t/min).
Three-phase : 230/400V±10%
Single-phase : 230V±10% with thermal protection.
Class F insulation. IP54 Protection

Optionally supplied with 24 or 50 litre drum and Flumatic, Flucontrol, Variache and Varivip pressure regulator, depending on power and voltage.

Applications
Pour les utilisations domestiques, applications civiles, industrielles, agricoles, etc.
Pour eau propre sans éléments ni additifs pouvant nuire aux matériaux de la pompe.
Température maximum du liquide 90ºC.
Pression maximum de service : 11 bars.

Construction
Pompe
Corps de pompe en fonte grise ; roues en alliage de laiton.

Moteur
À induction 2 pôles, 50 Hz (n=2.900 t/min).
Triphasé : 230/400V±10%
Monophasé : 230V±10% avec protection thermique.
Isolement classe F. Protection IP54

Option de fourniture avec réservoir de 24 ou 50 litres et régulateur de pression Flumatic, Flucontrol, Variache et Varivip suivant puissance et tension.

Performance and characteristics / Performances et caractéristiques

Type	Motor/Moteur P2		l/min	0	25	50	100	150	200	250	300	400	500
	Kw	HP	m^3/h	0	1,5	3	6	9	12	15	18	24	30
STD 100/1T	0,75	1	m.W.C.	44	41	37							
STD 100/1M	0,75	1		44	41	37							
STD 160T	1,10	1,5		55	52	49	35						
STD 160M	1,10	1,5		55	52	49	35						
STD 210T	1,5	2		58	56	54	40						
STD 210M	1,5	2		58	56	54	40						
STD 310T	2,20	3		64	62	60	54	45					

Type	Motor/Moteur P2		l/min	0	25	50	100	150	200	250	300	400	500
	Kw	HP	m^3/h	0	1,5	3	6	9	12	15	18	24	30
STD 400T	3	4	m.W.C.	72	70	68	60	52	39				
STD 550T	4	5,5		88	86	84	77	68	56				

Type	Motor/Moteur P2		l/min	0	25	50	100	150	200	250	300	400	500
	Kw	HP	m^3/h	0	1,5	3	6	9	12	15	18	24	30
STD 750T	5,5	7,5	m.W.C.	71	70,9	70,7	70,5	69	67	63,5	60	50	35
STD 1000T	7,5	10		87	86	85,5	85	83	81	77,5	75	65	51
STD 1250T	9,2	12,5		93,5	93,4	93,3	93	92	90	87	82	71	58
STD 1500T	11	15		96	95,9	95,8	95,5	94,5	92,5	89,5	85,5	76,5	65

M: Single-phase / Monophasé **T:** Three-phase / Triphasé
Dimensions page: 164

Large-flow monoblock centrifugal electric pumps / Électropompes centrifuges monobloc grand débit

Applications
Designed for agricultural, civil and industrial usage.
Suitable for water transfer, open-channel irrigation, drip irrigation, etc.

Construction
Pump
Pump body made of grey cast iron.
Impellers made of stamped brass. Shaft made of stainless steel. Mechanical ceramic-graphite seal.

Motor
IP54 Protection.
Single-phase : 230V-50Hz with permanent capacitor and integrated thermal-ammeter motor circuit breaker.
Three-phase : 230/400V-50Hz. The protection has to be provided by the user, with a suitable motor circuit-breaker.

On request
Optionally supplied with Flumatic, Flucontrol and Variache pressure regulator.

Applications
Conçues pour les utilisations agricoles, civiles et industrielles.
Adéquates pour les transvasements d'eau, l'irrigation à canal ouvert, par goutte à goutte, etc.

Construction
Pompe
Corps de pompe en fonte grise.
Roues en laiton estampé. Arbre en acier inoxydable. Garniture mécanique en céramique-graphite.

Moteur
Protection IP54.
Monophasé : 230V-50Hz avec condensateur permanent et disjoncteur-moteur thermo-ampèremétrique intégré.
Triphasé : 230/400V-50Hz. La protection doit être prévue par l'utilisateur, avec un disjoncteur-moteur adéquat.

Sur commande
Option de fourniture avec régulateur de pression Flumatic, Flucontrol et Variache.

Dimensions

Type	Dimensions mm.									Weight Poids (Kg)
	DNA	DNM	A	B	C	D	E	H1	H2	
STE 150T	2"	2"	105	48	370	200	160	110	280	22
STE 150M	2"	2"	105	48	370	200	160	110	280	22
STE 200T	2"	2"	105	48	370	200	160	110	280	24
STE 200M	2"	2"	105	48	370	200	160	110	280	24
STE 300T	2"	2"	105	48	410	200	160	110	280	26

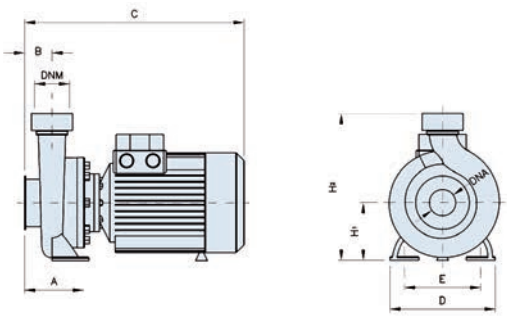

Performance and characteristics / Performances et caractéristiques

Type	Motor/Moteur P2		l/min	0	100	150	200	250	300	350	400	450	500
	kw	HP	m^3/h	0	6	9	12	15	18	21	24	27	30
STE 150T	1,1	1,5	m.W.C.	25	24,2	23,4	22	20,1	17,8	15	11,8	8,2	4
STE 150M	1,1	1,5		25	24,2	23,4	22	20,1	17,8	15	11,8	8,2	4
STE 200T	1,5	2		28,8	28	27,1	25,4	23,4	21,2	18,5	15,5	12	8
STE 200M	1,5	2		28,8	28	27,1	25,4	23,4	21,2	18,5	15,5	12	8
STE 300T	2,2	3		32,8	32	30,9	29,5	27,6	25,5	22,9	20	16,7	13,5

M: Single-phase / Monophasé **T:** Three-phase / Triphasé

Large-flow monoblock centrifugal electric pumps / Électropompes centrifuges monobloc grand débit

Applications
Designed for transferring large amounts of water at low pressure, such as in drip-irrigation, gardening, civil and industrial use.

Characteristics
Maximum operating pressure : 6 bars
Maximum liquid temperature : 60°C
Maximum ambient temperature : 40°C

Motor
Asynchronous. Single-phase : 230V three-phase 230/400V 2.900 t/min 50 HZ. IP44 protection. Integrated capacitor and thermal protection. Class F insulation.

Pump material
Cast iron pump casing. Cast iron impeller. Stainless steel shaft. Ceramic-graphite mechanical seal.

Applications
Conçues pour le dépotage de grandes quantités d'eau à faible pression, comme l'irrigation à canal ouvert, la jardinerie, les utilisations civiles et industrielles.

Caractéristiques
Pression maximum de travail : 6 bars
Température maximum du liquide : 60°C
Température ambiante maximum : 40°C

Moteur
Asynchrone. Monophasé : 230V triphasé 230/400V 2.900 t/min 50 HZ. Protection IP44. Condensateur et protection thermique intégrés. Isolement classe F.

Matériau pompe
Corps de pompe en fonte. Roue en fonte. Arbre en acier inox. Garniture mécanique en graphite-céramique.

Dimensions

Type		Dimensions mm.											Weight Poids (Kg)
Single-phase Monophasé	Three-phase Triphasé	ØSVC	ØDIS ØREF	A	B	C	D	E	F	H	H1	N	
STQ-1 100	STQ-1 100	2" G	2" G	144	75	332	193	140	10	247	97	68,5	16
STQ-1 150	STQ-1 150	2" G	2" G	144	75	332	193	140	10	247	97	68,5	24
STQ-1 200	STQ-1 200	3" G	3" G	96,5	69	398	224	160	14	300	120	69	29
STQ-1 300	STQ-1 300	3" G	3" G	96,5	69	432	224	160	14	300	120	69	32
STQ-1 403	STQ-1 403	3" G	3" G	96,5	69	431	224	160	14	300	120	69	33
STQ-1 404	STQ-1 404	4" G	4" G	97,5	60	495	245	165	14	330	132	67,5	42
STQ-1 500	STQ-1 500	4" G	4" G	97,5	60	495	245	165	14	330	132	67,5	43

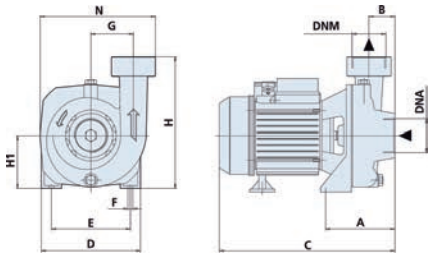

Performance and characteristics / Performances et caractéristiques

Type		Motor/Moteur P2		l/min	100	200	300	400	500	700	900	1200	1600	1800
Single-phase/Monophasé	Three-phase/Triphasé	kw	HP	m^3/h	6	12	18	24	30	42	54	72	96	108
STQ-1 100M	STQ-1 100T	0,75	1		17,5	15,2	10,5							
STQ-1 150M	STQ-1 150T	1,1	1,5		21,5	19,2	15,3	8,8						
STQ-1 200M	STQ-1 200T	1,5	2				14	13,5	12,8	12	4,8			
	STQ-1 300T	2,2	3				17,4	17,3	16,4	14,2	10,2			
	STQ-1 403T	3	4	m.W.C.			21,4	21,3	20,5	18,5	16	9		
	STQ-1 404T	3	4							15,3	14,8	12,5	8,5	6
	STQ-1 500T	4	5,5							18,3	17,9	16	12	10

Self-priming centrifugal electric pumps with open impeller / Électropompes centrifuges auto-aspirantes à roue ouvert

Applications
For slightly dirty waters, even with suspended solid bodies.
For draining ditches and tanks. Open channel irrigation.
Civil and industrial applications, etc.
Maximum suction head 7 metres.

Construction
Pump
Pump body, impeller and motor-pump coupling made of grey cast iron. Carbon-aluminium mechanical seal. Shaft made of AISI 316 stainless steel. Flap valve integrated in suction side.

Motor
2-pole induction, 2900 t/min, 50 Hz.
Class F insulation. IP54 Protection
IEC 34 execution.
Single-phase at 230V, permanent capacitor and integrated thermal-ammeter protection (0.5 - 3 HP)
Three-phase at 230/400 V. The protection has to be provided by the user with a suitable motor circuit-breaker.

Applications
Pour les eaux légèrement sales, même avec des corps solides en suspension.
Vidange de fosses et réservoirs. Irrigation à canal ouvert.
Applications civiles et industrielles, etc.
Hauteur maximum d'aspiration 7 mètres.

Construction
Pompe
Corps de pompe, roue et accouplement moteur-pompe en fonte grise. Garniture mécanique carbone-alumine. Arbre en acier inoxydable AISI 316. Vanne à clapet intégrée à l'aspiration.

Moteur
A induction, 2 pôles, 2.900 t/min, 50 Hz.
Isolement classe F. Protection IP54
Exécution IEC 34.
Monophasé à 230V, condensateur permanent et protection thermo-ampèremétrique intégrée (0,5 - 3 HP)
Triphasé à 230/400 V. La protection doit être prévue par l'utilisateur avec un disjoncteur-moteur adéquat.

Performance and characteristics / Performances et caractéristiques

Type	Motor/Moteur P2		Amp.		l/min	25	50	100	200	300	400	600	800	1000	1200
	kw	HP	M 1x230V	T 1x400V	m³/h	1,5	3	6	12	18	24	36	48	60	72
SIL-1 50K 15M	1,1	1,5	7	3	m.W.C.	18	17	16	15	12	9				
SIL-1 50K 15T	1,1	1,5	7	3		18	17	16	15	12	9				
SIL-1 50K 20M	1,5	2	9,3	4,2			19	18	16	14	11	4			
SIL-1 50K 20T	1,5	2	9,3	4,2			19	18	16	14	11	4			
SIL-1 80K 30M	2,2	3	12	5,3				17	16	15	14	13	10	6	
SIL-1 80K 30T	2,2	3	12	5,3				17	16	15	14	13	10	6	
SIL-1 80X 55T	4	5,5		9,4					24	23	22	21	20	16	13
SIL-1 80X 75T	5,5	7,5		12						25	24	23	22	20	17

Type	Motor/Moteur P2		l/min	167	233	300	367	433	500	567	633	733	833	933	1033	1133	Impeller mm Roue mm	ØDIS / ØREF ØSVC
	kw	HP	m³/h	10	14	18	22	26	30	34	38	44	50	56	62	68		
SIL 80T55 (B)	4	5,5	m.W.C.	30	29	28	27	26	22	18,5	15	10	6				9,5	G3"
SIL 80T75 (B)	5,5	7,5				40	39	37	35	31,5	28	22					10,5	G3"
SIL 80T100 (B)	7,5	10				42	40,7	40	37	34	31	29	24				13	G3"
SIL 80T125	10	12,5					50	46	44	43	39	36,5	34	30			14	G3"
SIL 80Z200	15	20				60	58	57	55	54	52,5	51	49,5	40			14	G3"
SIL 80Z250	18,5	25					65	63	61	58	56	52	50	46	40		18	G3"
SIL 80Z300	22	30					70	69,5	69,1	69	68,6	68	67,2	65,5	63,5	50	20	G3"

M: Single-phase / Monophasé **T:** Three-phase / Triphasé
Dimensions page: 165

Self-priming side valve electric pumps / Électropompes auto-amorçantes à canal latéral

Applications
Self-priming pump for pumping water but particularly designed for liquids containing or releasing gas, such as diesel, etc.
Does not require a foot or check valve.
Maximum suction capacity 9 metres for water and 5 metres for diesel.
Maximum temperature of liquid to be pumped 90°C.

Construction
Pump
Pump body made of grey cast iron. Stamped brass impeller. Shaft made of stainless steel. Mechanical ceramic-graphite and Viton seal.

Motor
IP55 protection.
Single-phase : 230V-50Hz with permanent capacitor and integrated thermal-ammeter motor circuit breaker.
Three-phase : 230/400V-50Hz. The protection has to be provided by the user, with a suitable motor circuit-breaker

Applications
Pompe auto-amorçante pour le pompage de l'eau mais particulièrement conçue pour les liquides contenant ou dégageant du gaz, le gasoil, etc.
Ne nécessite pas de clapet de fond ni de soupape de retenue.
Capacité maximum d'aspiration 9 mètres pour l'eau et 5 mètres pour le gasoil.
Température maximum du liquide à pomper 90°C.

Construction
Pompe
Corps de pompe en fonte grise.
Roue en laiton estampé. Arbre en acier inoxydable. Garniture mécanique en céramique-graphite et viton.

Moteur
Protection IP55.
Monophasé : 230V-50Hz avec condensateur permanent et disjoncteur-moteur thermo-ampèremétrique intégré.
Triphasé : 230/400V-50Hz. La protection doit être prévue par l'utilisateur, avec un disjoncteur-moteur adéquat

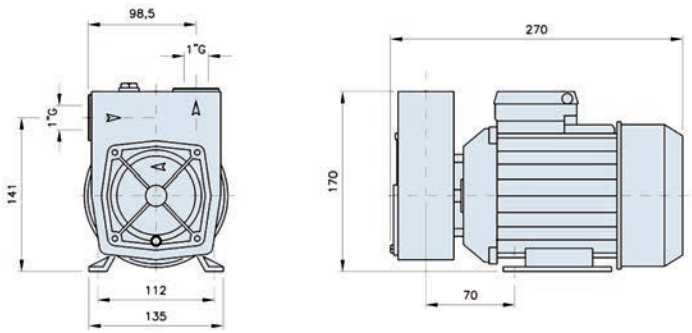

Performance and characteristics / Performances et caractéristiques

Type	Motor/Moteur P2		l/min	5	10	20	30	40	45	ØDIS / ØREF
	kw	HP	m³/h	0,3	0,6	1,2	1,8	2,4	2,7	ØSVC
DA 80T	0,59	0,8	m.W.C.	46	41	31,5	21,5	11,5	6	G 1"
DA 80M	0,59	0,8		46	41	31,5	21,5	11,5	6	G 1"
DA 100T	0,74	1		53	48	37	25	13,5	9	G 1"
DA 100M	0,74	1		53	48	37	25	13,5	9	G 1"

M: Single-phase / Monophasé **T:** Three-phase / Triphasé

Peripheral electric pumps / Électropompes périphériques

Applications
Specifically designed for supplying to houses, villas, apartments, etc. and for small-scale industrial and sanitary applications, amongst others. Very suitable for automatic distribution of water as pressure equipment.
Maximum suction capacity : 8 metres with foot valve.
Maximum temperature of liquid to be pumped 90°C.

Construction
Pump
Pump body made of grey cast iron, stamped brass impeller.
Shaft made of stainless steel.
Mechanical ceramic-graphite seal.

Motor
IP54 Protection.
Single-phase : 230V-50Hz with permanent capacitor and integrated thermal-ammeter motor circuit breaker.
Three-phase : 230/400V-50Hz. The protection has to be provided by the user, with a suitable motor circuit-breaker

Optionally supplied with 24 litre expansion tank and Flumatic pressure controller.

Applications
Particulièrement conçues pour l'approvisionnement dans les maisons individuelles, isolées, appartements, etc. et pour les petites applications industrielles, sanitaires, etc. Très adéquates pour la distribution automatique de l'eau comme équipement de pression.
Capacité maximum d'aspiration : 8 mètres avec clapet de fond.
Température maximum du liquide à pomper 90°C.

Construction
Pompe
Corps de pompe en fonte grise, roue en laiton estampé.
Arbre en acier inoxydable.
Garniture mécanique en céramique-graphite.

Moteur
Protection IP54.
Monophasé : 230V-50Hz avec condensateur permanent et disjoncteur-moteur thermo-ampèremétrique intégré.
Triphasé : 230/400V-50Hz. La protection doit être prévue par l'utilisateur, avec un disjoncteur-moteur adéquat

Option de fourniture avec vase d'expansion de 24 litres et contrôleur de pression Flumatic.

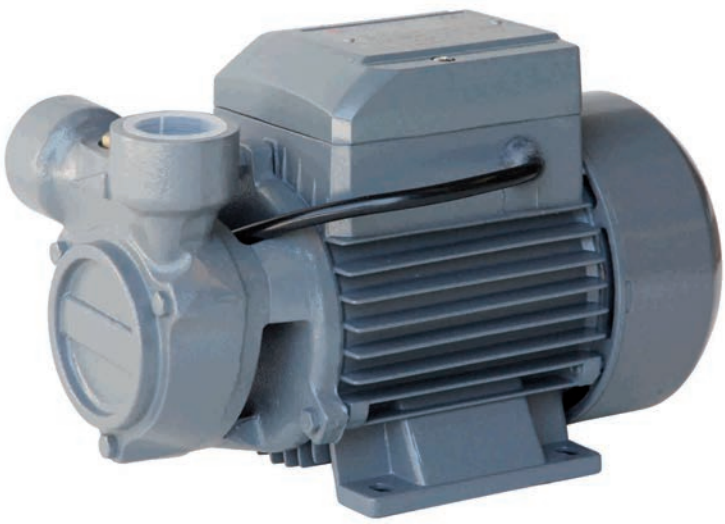

Dimensions

Type	Dimensions mm.								Weight Poids (Kg)
	A	B	C	D	E	F	H1	H2	
CPA 40T	60	25	235	120	100	155	110	140	6
CPA 40M	60	25	235	120	100	155	110	140	6
CPA 80T	65	20	250	138	115	180	125	155	9,5
CPA 80M	65	20	250	138	115	180	125	155	9,5

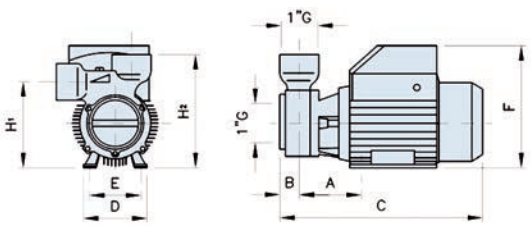

Performance and characteristics / Performances et caractéristiques

Type	Motor/Moteur P2		l/min	5	10	13	17	20	25	30	40	50	ØDIS / ØREF
	kw	HP	m^3/h	0,3	0,6	0,8	1	1,2	1,5	1,8	2,4	3	ØSVC
CP 50M	0,37	0,5	m.W.C.	40	33	28,5	24	20,5	15	9,5	3		G 1"
CPA 40T	0,37	0,5		35	29	24	20	15	10	5			G 1"
CPA 40M	0,37	0,5		35	29	24	20	15	10	5			G 1"
CPA 80T	0,6	0,8		52,5	47	43	40	37	32	27	16	7,5	G 1"
CPA 80M	0,6	0,8		52,5	47	43	40	37	32	27	16	7,5	G 1"

M: Single-phase / Monophasé **T:** Three-phase / Triphasé

Pressure equipment for diesel / Groupes de pression pour gasoil

Applications
For automatic supply of diesel fuel in heating systems and in general where similar services are required.

Construction
Single systems: with a single electric pump.
Double systems: with two electric pumps (one in active reserve)

Components of the system
Single systems:
HG: Series
One electric pump.
One 5 litre expansion tank.
One pressure switch, with extra contact-opening safety system, as pressure drops through lack of flow or taking in air.
One manometer.
One 5-channel adapter.

Additionally, on single systems with bedframe:
HGB Series
One electric pump.
One 5 litre expansion tank.
One pressure switch, with extra contact-opening safety system, as pressure drops through lack of flow or taking in air.
One manometer.
One 5-way adapter.
One filter.
One vacuum gauge.
One switch with fuses.
One bedframe for supporting the assembly.

Applications
Pour la fourniture automatique de « gasoil » dans des installations de chauffage et en général où des services similaires sont requis.

Construction
Équipements simples: avec une seule électropompe.
Équipements doubles: avec deux électropompes (une en réserve active)

Eléments de l'équipement
Equipements simples:
Série HG:
Une électropompe.
Un vase d'expansion de 5 litres.
Un pressostat, avec sécurité supplémentaire d'ouverture de contacts, du fait de la baisse de pression par manque de débit ou de prise d'air.
Un manomètre.
Un raccord à 5 voies.

De plus, sur les équipements simples avec châssis:
Série HGB.
Une électropompe.
Un vase d'expansion de 5 litres.
Un pressostat, avec sécurité supplémentaire d'ouverture de contacts, du fait de la baisse de pression par manque de débit ou de prise d'air.
Un manomètre.
Un raccord à 5 voies.
Un filtre.
Une jauge à vide.
Un interrupteur avec fusibles.
Un châssis support de l'ensemble.

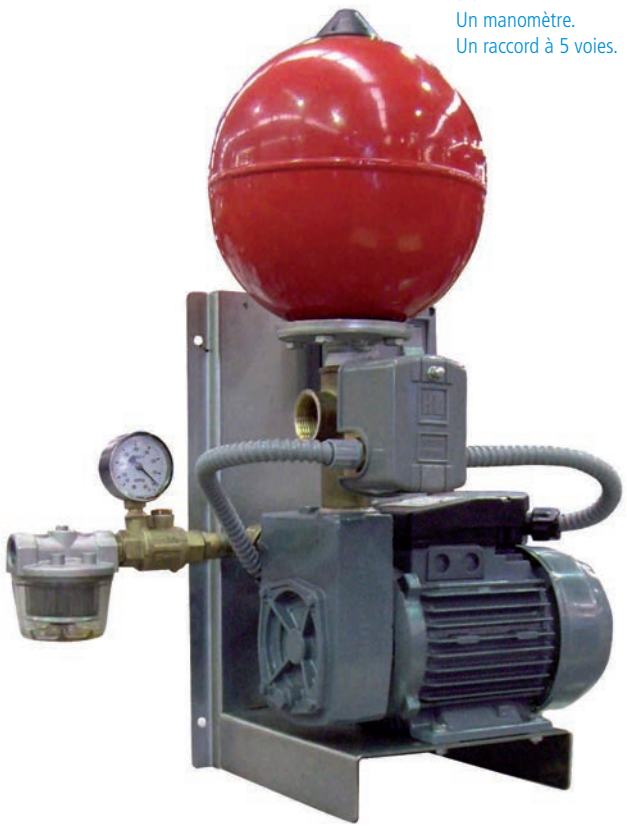

Maximum length of the suction piping according to suction head
Longueur maximum de la tuyauterie d'aspiration en fonction de la hauteur d'aspiration

Head in metres / Hauteur en mètres	5	4	3	2	1
Max. length in metres / Longueur max. en mètres	12	20	25	30	40

Performance and characteristics / Performances et caractéristiques

Tipo	Motor/Moteur P2		Pressure in kg/cm² / Pression en kg/cm²							ØDIS / ØREF ØSVC
			1,5	2	2,3	2,5	2,7	3	3,5	
	KW	HP	Flow in litres/hour / Débit en litres et heure							
HG 100 M	0,59	0,8	500	400	250	200	100			G" 3/4
HG 400 M	0,74	1	1350	1200	900	800	500	450	400	G 1"

Tipo	Motor/Moteur P2		Pressure in kg/cm² / Pression en kg/cm²							ØDIS / ØREF ØSVC
			1,5	2	2,3	2,5	2,7	3	3,5	
	KW	HP	Flow in litres/hour / Débit en litres et heure							
HGB 100 M	0,59	0,8	500	400	250	200	100			G" 1/2
HGB 400 M	0,74	1	1350	1200	900	800	500	450	400	G" 3/4

M: Single-phase / Monophasé

IPE-PROA-POPA

Self-oriming electric pumps for swimming pools / Électropompes auto-aspirantes pour piscines

IPE

New! Nouveauté

PROA

POPA

Characteristics

Self-priming electric pump for swimming pools with large-sized integrated prefilter producing a very high filtration capacity. It has a filter with transparent polycarbonate cover allowing the observer to easily see inside the prefilter basket. There can be no electrical contact with the water since none of the motor parts are in contact with the pumped liquid.

Caractéristiques

Electropompe auto-aspirante pour piscines avec préfiltre intégré produisant une très haute capacité de filtrage. Filtre avec couvercle transparent en polycarbonate permettant d'observer facilement l'intérieur du panier préfiltre. Impossibilité de contact électrique avec l'eau étant donné qu'aucune partie du moteur est en contact avec le liquide pompé.

Performance and characteristics / Performances et caractéristiques

Type	KW	HP	M³/h	1,5	3	4,5	6	7,2	9	12	15	17,4	19,5	21	24	30	33	39
			l/min	25	50	75	100	120	150	200	250	290	325	350	400	500	550	650
IPE 50 M	0,25	0,33	m.W.C.	10,2	9,7	8,6	7,2	5,5	3,2									
IPE 80 M	0,33	0,5		12,3	11,9	11,3	10,5	9	8,1	4,6								
IPE 100 M	0,75	1		13,8	13,3	13	12,5	11,6	10,8	8,1	4,8	1,8						
PROA 75 M	0,55	0,75			15,1	15,1	13,7	13,5	13,2	11,5	7,5							
PROA 100 M	0,75	1			16,8	16,7	16,2	16	15,4	14,1	11	7	5,9					
PROA 100 T	0,75	1			16,8	16,7	16,2	16	15,4	14,1	11	7	5,9					
PROA 150 M	1	1,5			18,5	18,4	18	17,7	17,3	16	14,2	11,5	10	5,2	5,1			
POPA 75 M	0,55	0,75					13,2	13	12,8	11,7	10	7	6	5,5				
POPA 75 T	0,55	0,75					13,2	13	12,8	11,7	10	7	6	5,5				
POPA 100 M	0,9	1,25					16,5	16	16	15,4	14,2	12,5	11,2	10	5,5			
POPA 150 M	1	1,5					18,5	18,3	18,2	17,4	16,5	15	14	13	10	5,5		
POPA 150 T	1	1,5					18,5	18,3	18,2	17,4	16,5	15	14	13	10	5,5		
POPA 200 M	1,5	2					19,5	19,3	19,1	18,5	18	16,7	15,8	15	12,5	9	6,3	
POPA 200 T	1,5	2					19,5	19,3	19,1	18,5	18	16,7	15,8	15	12,5	9	6,3	
POPA 300 T	2,2	3					21,5	21,2	21	20,5	19,9	18,7	18,3	18	16,5	12,9	10,3	5

M: Single-phase / Monophasé **T:** Three-phase / Triphasé

FUENTES SP-SPF

Electric pumps for fountains and decorative use / Électropompes pour fontaines et décoratives

MODEL / MODÈLE	Q max (l/h) / Q max (l/h)	H max (m) / H max (m)	Watts / Watts
SP 400	400	0,65	6
SP 600	600-800	0,9-1,4	23
SPF 800	800-1000	1,0-1,5	25
SPF 1000	1000-1400	1,1-1,8	28
SPF 1400	1400-1800	1,4-2,3	36
SPF 1800	1800-2200	1,7-2,8	42

DIN 24255 standard monoblock electric pumps / Électropompes monobloc normalisées DIN 24255

Applications
General porpose for water pumping in civil, agriculture and industrial applications, also suitable for the food industry.
Air condition.
Pressure boosters.
Fire fighting sets.
Heating.
Cooling towers and exchangers.
Cleaning systems.
Industrial machiney.
Swimming pools.

Construction
Motor
Asynchronous three-phase 2 and 4 poles, 50Hz 230/400V up to 4kw
400/690V for higner power
Class F **IE2**.

Pump
All in st. st. AISI 304.
Flanges standardized to DIN.
Maximum liquid temperature: 90ºC.
Machanical seal Carbon/Ceramic/NBR.
Maximum working pressure: 10 bar.

Aplications
Approvisionnement général d'eau pour usage civil, agricole et industriel, apte aussi pour l'industrie alimentaire. Système de climatisation et air conditionné.
Equipes de pression
Equipes contre incendies
Chauffage
Tours de refroidissement et inter chargeurs de chaleur
Système de nettoyage
Machinerie industrielle
Piscines

Construction
Moteur
Asynchrone triphasé 2 et 4 pôles 50Hz 230/400V jusqu'à 4KW, 400/690V pour puissance supérieures. Protection IP55 isolement classe F, efficience **IE2**.

Pompe
Toute en inox AISI 304
Brides normalisées DIN
Température maximum liquide 90°C
Garniture mécanique carbone/céramique/NBR
Pression maximum de travail : 10 bar

All Made of Stainless Steel
Tout en Inoxydable

New! Nouveauté

Performance and characteristics / Performances et caractéristiques

Type	Código	Motor/Moteur P2		l/min	0	100	200	300	333	400	500	600	700	1000	1200
		KW	HP	m³/h	0	6	12	18	20	24	30	36	42	60	72
RFXA 32-12/1,5	P0042575	1,1	1,5	m.W.C.	22	21	18,4	14,1	12						
RFXA 32-16/2	P0042576	1,5	2		29	28	24,5	19,2	17						
RFXA 32-16/3	P0042577	2,2	3		37	35,5	32	27	25						
RFXA 32-20/4	P0042578	3	4		44	42	37,5	31	28						
RFXA 32-20/5,5	P0042579	4	5,5		55	53,5	49,5	43,5	40,5						
RFXA 32-20/7,5	P0042580	5,5	7,5		70	69	65	58,3							
RFXA 32-20/10	P0042581	7,5	10		70	69	65	58,3	55,5	49					
RFXA 40-12/2	P0042582	1,5	2		20		19	17,6	17	15,7	13,2	10,3	7		
RFXA 40-12/3	P0042583	2,2	3		26		25,5	24	23,5	22	19,5	16,4	13		
RFXA 40-16/4	P0042584	3	4		31		29,5	27,5	27	25,5	22,5	20	17		
RFXA 40-16/5,5	P0042349	4	5,5		40		38,5	37	36	34,5	32	29	25,5		
RFXA 40-20/7,5	P0042350	5,5	7,5		47		45,5	44	43	41	38	35	31		
RFXA 40-20/10	P0042585	7,5	10		58		57	55,5	55	53,5	51	47,5	44		
RFXA 40-20/15	P0042586	11	15		72		71	70	70	68,5	66	63	59		
RFXA 50-12/3	P0042587	2,2	3		19					17,5	16,3	14,9	13,4	8	
RFXA 50-12/4	P0042588	3	4		22					20,5	19,6	18,4	17	11,8	8
RFXA 50-12/5,5	P0042589	4	5,5		27					26	25	24	22,5	17,9	14
RFXA 50-16/7,5	P0042351	5,5	7,5		33					31	30	28,5	27	22	18
RFXA 50-16/10	P0042590	7,5	10		40					38,5	37,5	36	35	30	26
RFXA 50-20/12,5	P0042591	9,2	12,5		53						50	49	47,5	40,5	34
RFXA 50-20/15	P0042592	11	15		58						56	55	54	48	42
RFXA 50-20/20	P0042593	15	20		72						70	69	68	62	57

Type		Motor/Moteur P2		l/min	0	600	700	1000	1200	1700	1900	2100	2200	2300
	Código	KW	HP	m³/h	0	36	42	60	72	102	114	126	132	132
RFXA 65-12/5,5	P0042594	4	5,5	m.W.C.	22	20	19,4	16,5	14,4	8,6	6,3			
RFXA 65-12/7,5	P0042595	5,5	7,5		27	25	24,5	21,5	19,1	13,3	10,8	8		
RFXA 65-12/10	P0042596	7,5	10		32	30,5	29,5	27	24,7	18,7	16,1	13,4	12	
RFXA 65-16/10	P0042597	7,5	10		32		30	27	25,9	19,9	17,1	14,2		
RFXA 65-16/12,5	P0042598	9,2	12,5		36,5		34,5	32	29,9	23,9	21,1	18,3	16,8	
RFXA 65-16/15	P0042599	11	15		40,5		38,5	36	34,2	28,4	25,8	23	21,5	20
RFXA 65-16/20	P0042600	15	20		48		45,5	43	41	35,3	32,6	29,6	28	26,5
RFXA 65-20/20	P0042601	15	20		54		51	48	45,5	38,4	35,3	31,8	30	
RFXA 65-20/25	P0042602	18,5	25		60,5		58,5	55,5	53	46	43	39,7	38	36,3
RFXA 65-20/30	P0042603	22	30		67		65,5	63	60,5	54	51	48	46,5	45

Dimensions page: 166

DIN standard monoblock electric pumps 24255 / Électropompes monobloc normalisées DIN 24255

Applications

Industrial applications for pumping clean and non-aggressive water.
Pressure equipment
Air-conditioning and heating
Drip irrigation systems.
Fire fighting equipment.

Construction

Monoblock set with pump to DIN 24255 standard and single motor-pump shaft. Pump body, support and impeller made of cast iron and shaft made of stainless steel. Ceramic-graphite mechanical seal to DIN 24960 standard.
Maximum liquid temperature: 90ºC
Maximum ambient temperature : 40ºC
Maximum pressure : 10 bars.

Applications

Applications industrielles pour e pompage d'eaux propres et non agressives.
Groupes de pression
Climatisation et chauffage
Systèmes d'irrigation par goutte à goutte.
Équipements anti-incendie.

Construction

Groupe monobloc avec pompe normalisée suivant DIN 24255 et arbre unique moteur-pompe. Corps de pompe, support et roue en fonte et arbre en acier inoxydable. Garniture mécanique en graphite-céramique normalisée suivant DIN 24960.
Température maximum du liquide 90ºC
Température ambiante maximum : 40ºC
Pression maximum : 10 bars.

Performance and characteristics / Performances et caractéristiques — **2900 T/MIN**

Type	Motor/Moteur P2		l/min	0	200	250	300	350	400	450	500	600	700	800	900	1000	1200	1400
	KW	HP	m³/h	0	12	15	18	21	24	27	30	36	42	48	54	60	72	84
RFI 32-16/2	1,5	2	m.W.C.	22,5	20,2	18,5	16	13										
RFI 32-16/3	2,2	3		27,2	25,2	23,8	21,4	18,5	14,8									
RFI 32-16/4	3	4		36,5	34,2	33,3	31,5	28,5	25,5	20,5								
RFI 32-20/5,5	4	5,5		47,5	45	43	40	36	31									
RFI 32-20/7,5	5,5	7,5		55	53,5	52	50	47	43									
RFI 32-20/10	7,5	10		68	66	64	62,5	59	56	52								
RFI 32-26/15	11	15		80	79,5	78	77	74	72	67	65							
RFI 32-26/20	15	20		97	96	95	93	91	88	85	79							
RFI 40-16/4	3	4		30	29,8	29,6	29,2	28,5	27,2	26,3	24,4	21						
RFI 40-16/5,5	4	5,5		35,4	35,5	35,3	35	34,2	33,2	32	30,6	27,3						
RFI 40-20/7,5	5,5	7,5		46,7	46,8	46,4	45,6	44,5	43,2	41,6	39,9	35,8						
RFI 40-20/10	7,5	10		57	57,5	57,3	57	55,9	54,5	54	52,5	48,5	43,7					
RFI 40-26/15	11	15		70,5	70	69,5	69	68,5	68	67	65,5	60,5	52,5					
RFI 40-26/20	15	20		91,5	89,8	89,3	88,5	87,5	86,6	85,5	84	80,5	76					
RFI 50-13/3	2,2	3		16			15,2	15,1	15	14,7	14,3	14	13,2	13	11,9	10,7		
RFI 50-13/4	3	4		18,6			18,5	18,3	18,1	18	17,9	17,8	17,3	16,4	15,6	14,7	11,4	
RFI 50-13/5,5	4	5,5		23,2			23	22,9	22,8	22,7	22,6	22,5	22	21,3	20,9	20	18	
RFI 50-16/7,5	5,5	7,5		31			30	29,9	29,8	29,7	29,6	29	28,5	27,5	26,5	25	22	
RFI 50-16/10	7,5	10		39			38,5	38,4	38,2	38,1	38	37,2	36,5	35,7	34,5	32,2	29,5	
RFI 50-20/15	11	15		53,5			53,5	53,4	53,2	53	52,5	52	50	48	46,5	45	40	
RFI 50-20/20	15	20		65			65	64,7	64,5	64	63,5	63	62	61	60	58	55	51
RFI 50-26/30	22	30		90							88,8	87,7	86,1	84,5	82,7	80,5	75,2	

Tipo	Motor/Moteur P2		l/min	0	800	1000	1200	1400	1600	1800	2000	2200	2400	2600	2800	3000	3300	3600
	KW	HP	m³/h	0	48	60	72	84	96	108	120	132	144	156	168	180	198	216
RFI 65-14/7,5	5,5	7,5	m.W.C.	20,3	18,8	18	16,8	15,3	13,7	11,7								
RFI 65-14/10	7,5	10		22,5	21,4	20,6	19,5	18	16,7	15	12,8							
RFI 65-16/15	11	15		36,5	35,8	35	34	33	30,9	28,8	26,5	23,5	20,2					
RFI 65-16/20	15	20		42,5	41,5	41	40	39	38	36	34	32	27	25	22	16		
RFI 65-20/20	15	20		44		43	42,5	40,5	39	36	34	30						
RFI 65-20/25	19	25		47,5		49,3	48,5	47,3	45,5	43,5	41	38						
RFI 65-20/30	22	30		56,5		56,5	55,7	54,7	53,3	51,6	49,6	47,1	44					
RFI 80-16/15	11	15		27	26	25,8	25,5	24,7	23,6	22,7	21,8	20,6	19,5	18,1	16,2	14,3	10,9	
RFI 80-16/20	15	20		32	31,8	31,6	31,5	31	30	29	28	27,5	26,8	25,5	24	21,5	19	15,5
RFI 80-16/25	19	25		37	37	36,5	36	35,5	35	34,5	33,3	32,6	31,2	31	29,7	28	25,7	23,4
RFI 80-16/30	22	30		39	39	38,8	38,6	38,5	38,3	38	37,2	36,6	35,7	34,5	33,2	32	30,2	27,4

Dimensions page: 167

Monoblock centrifugal electric pumps DIN 24255 / Électropompes centrifuges monobloc DIN 24255

Applications
The ST4-ST2 range is composed of monoblock sets made up of the pump, built to EN 733/DIN 24255 standard, coupled to a standard motor. This range covers the hydraulic field of application stated in the norm, with all the advantages stemming from its compact construction, easy installation, perfect pump-motor alignment, small size, etc.
Maximum flow: 1500 m3/h.
Maximum pressure: 100 m.
Maximum power: 100 CV.
Speed: 1450 and 2900 t/min.
Tolerances from service data according to ISO 9906, Annex A.

Pump
Pump body, impeller, sealing rings, body cover and support cover made of cast iron. Pump shaft made of stainless steel 13% Cr.

Options:
- Impeller made of bronze or AISI 316
- Shaft made of AISI 316 steel.

The standard model of mechanical seal to DIN 24960 standard is ideal for lifting liquids with temperatures up to 100ºC. With a special mechanical seal, this can work up to 160ºC.

Motors
Electric motors to EN 60034/ DIN VDE 0530 / IEC 34-72 standards, asynchronous type with impeller in squirrel cage, IP55 and class F insulation. For S1 continuous operation at rated power, maximum ambient temperature 40ºC.

Constructions
B5 for construction sizes up to 132
B35 for smaller sizes
Possibility of integrating special motors for explosive atmospheres, marine atmosphere, tropical climate, etc.

Applications
La gamme ST4-ST2 sont des groupes monobloc formés par la pompe normalisée EN 733/DIN 24255 accouplée à un moteur standard. Cette gamme couvre le domaine hydraulique d'application indiqué dans la norme, avec les avantages propres de sa construction compacte, facilement installable, alignement pompe-moteur parfait, petites dimensions, etc.
Débit maximum: 1.500 m3/h.
Pression maximum: 100 m.
Puissance maximum: 100 CV.
Vitesse: 1.450 et 2.900 t/min.
Tolérances données de service suivant ISO 9906, Annexe A.

Pompe
Corps de pompe, roue, bagues de garniture, couvercle de corps et couvercle support en fonte. Arbre de pompe en acier inoxydable 13% Cr.

Options:
- Roue en bronze ou AISI 316
- Arbre en acier AISI 316.

Le modèle standard avec garniture mécanique normalisée suivant DIN 24960 est idéal pour relever les liquides avec des températures jusqu'à 100ºC. Avec une garniture mécanique spéciale, peut travailler jusqu'à 160ºC.

Moteurs
Moteurs électriques standardisés suivant normes EN 60034/ DIN VDE 0530 / IEC 34-72, du type asynchrone avec roue en cage d'écureuil, IP55 et isolement classe F. Pour fonctionnement continu S1 à la puissance nominale, température ambiante maximum 40ºC.

Constructions
B5 pour tailles de construction jusqu'à 132
B35 pour tailles inférieures
Possibilité d'intégrer des moteurs spéciaux pour atmosphère explosive, ambiance marine, climat tropical, etc.

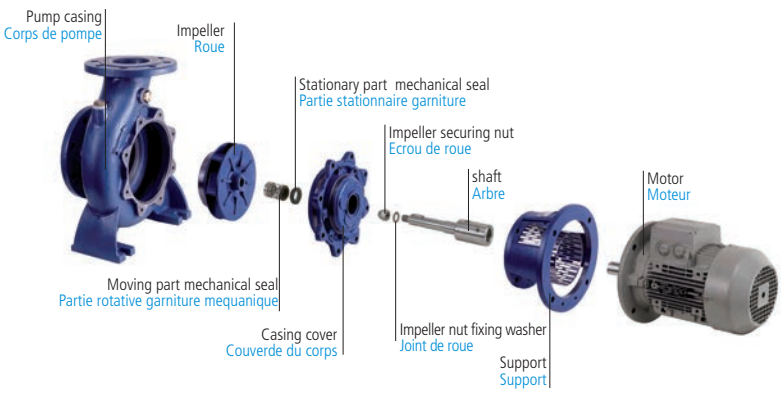

Performance and characteristics / Performances et caractéristiques — **1450 T/MIN**

Type	Motor/Moteur P2		l/min	0	100	150	200	250	300	350	400	450	500	600	700	800
	KW	HP	m³/h	0	6	9	12	15	18	21	24	27	30	36	42	48
GNI 32-13	0,55	0,75		6,4	5,8	5,2	4									
GNI 32-16	0,55	0,75		10,2	9,8	9,2	7,2									
GNI 32-20	0,55	0,75		10	9,2	8,2	6									
GNI 32-20	0,75	1		13,8	13,1	12,2	10,6									
GNI 32-20	1,1	1,5		16,8	16,2	15,4	13,8	11,9								
GNI 32-26	1,5	2		17,5	17,4	16,7	15,4	13								
GNI 32-26	2,2	3		25,5	25	24,5	23	21,5	17,5							
GNI 40-13	0,55	0,75		6,6	6,6	6,5	6,5	6,3	5,9	5,5	4,9	4,4				
GNI 40-16	0,55	0,75		8	7,8	7,5	7	6,4	5,5	4,5						
GNI 40-16	0,75	1	m.W.C.	9,3	9,1	8,8	8,4	7,8	7	6	4,5					
GNI 40-16	1,1	1,5		10,8	10,6	10,4	10,1	9,5	8,8	7,8	6,6					
GNI 40-20	1,1	1,5		13,6	13,4	13	12,5	11,7	10,8	9,4						
GNI 40-20	1,5	2		16,6	16,5	16,3	16	15,1	14	12,3	10,8					
GNI 40-26	1,5	2		14,8	14,5	14,2	13,8	13,2	12,5	11	9,2					
GNI 40-26	2,2	3		19	19	18,8	18,5	18	17,5	16	14,5	12,8				
GNI 40-26	3	4		25	24,7	24,5	24,2	23,8	23	22	20,6	19	16,5			
GNI 40-32	2,2	3		22,5	21,5	20,8	18									
GNI 40-32	3	4		28,5	28	27,5	25,7	22,5								
GNI 40-32	4	5,5		35,5	35,2	34	32,7	30,2	26							
GNI 40-32	5,5	7,5		38,5	38,2	37,8	36,5	34,5	31							

Dimensions page: 168

Performance and characteristics / Performances et caractéristiques

1450 T/MIN

Type	Motor/Moteur P2		l/min	0	100	200	300	400	450	500	600	700	800	900	1000	1200
	KW	HP	m³/h	0	6	12	18	24	27	30	36	42	48	54	60	72
GNI 50-13	0,55	0,75	m.W.C.	5,5	5,5	5,4	5,2	5,1	5	4,7	4					
GNI 50-13	0,75	1		6,8	6,8	6,7	6,6	6,4	6,4	6,3	5,7	4,1				
GNI 50-16	1,1	1,5		9,7	9,6	9,4	9,2	9	8,8	8,6	8					
GNI 50-16	1,5	2		10,8	10,6	10,4	10,2	10	9,9	9,8	9,6	8,8				
GNI 50-20	1,1	1,5		10,8	10,7	10,5	10,2	9,5	8,4	7,6						
GNI 50-20	1,5	2		13,2	13,2	12,9	12,6	12	11,8	10,7	8,8					
GNI 50-20	2,2	3		16,2	16,2	15,9	15,6	14,8	14,3	13,7	12,2	10,2				
GNI 50-26	3	4		20,2	20	19,7	19,3	18,5	18	17	15	11,7				
GNI 50-26	4	5,5		26	25,8	25,5	25,2	24,7	24,2	23,5	23	21	18,5			
GNI 50-32	5,5	7,5		26,9	26,9	26,8	26,6	26,4	26,3	26	25,3	24,4	22,5	20,6		
GNI 50-32	7,5	10		33,6	33,6	33,5	33,4	33,3	32,8	32,5	32	31,4	29,4	27,6	25	
GNI 50-32	11	15		37,5	37,5	37,5	37,4	37,3	37,1	36,9	36,2	35,7	34,2	32,5	30,6	23

Type	Motor/Moteur P2		l/min	0	150	250	400	450	500	600	700	800	900	1200	1400	1600	1800
	KW	HP	m³/h	0	9	15	24	27	30	36	42	48	54	72	84	96	108
GNI 65-13	0,75	1	m.W.C.	5,5	5,5	5,4	5,3	5,2	5,1	4,7	4,6						
GNI 65-13	1,1	1,5		6,8	6,8	6,8	6,7	6,65	6,6	6,4	6,2	5,7	5,4				
GNI 65-16	1,1	1,5		7,4	7,2	7	6,7	6,6	6,5	6,3	6,1	5,6	5,3				
GNI 65-16	1,5	2		9	8,8	8,6	8,5	8,4	8,3	8	7,8	7,5	7,2				
GNI 65-16	2,2	3		10,5	10,3	10,3	10,2	10,1	10	9,8	9,6	9,4	9,2	7,6			
GNI 65-20	2,2	3		12,7				12,2	12	11,8	11,5	11,2	10,7	8,7			
GNI 65-20	3	4		14,6				14,2	14	13,8	13,6	13,4	13	11			
GNI 65-20	4	5,5		16,8				16,4	16,3	16,2	16	15,6	15,2	13,2	11,7		
GNI 65-26	5,5	7,5		20					19,6	19,5	19	18,9	18,8	16	12,5	10	
GNI 65-26	7,5	10		25,5					25	25	24	23,8	23,5	21,5	19	17	12,5
GNI 65-32	5,5	7,5		22,8					22,2	22	21,5	20	19,2	13,5			
GNI 65-32	7,5	10		30					29,5	29,4	29,2	28,5	28	22,5	17		
GNI 65-32	11	15		36					35,4	35,3	35,2	34,9	34,5	31	26	21,5	
GNI 65-32	15	20		38					37,6	37,5	37,3	37,1	37	33,5	28,5	23	

Type	Motor/Moteur P2		l/min	0	400	450	500	600	700	800	900	1200	1400	1600	1800	2200	2400
	KW	HP	m³/h	0	24	27	30	36	42	48	54	72	84	96	108	132	144
GNI 80-16	2,2	3	m.W.C.	9,2				8,8	8,7	8,7	8,6	8,2	8	7,4	7		
GNI 80-16	3	4		10,3				10,2	10,1	10	9,9	9,6	9,2	8,8	8,2		
GNI 80-20	3	4		11,4				11,2	11	10,9	10,8	10,2	9,4	8,5	7,3		
GNI 80-20	4	5,5		14,4				14,3	14,2	14,1	14	11,4	12,7	12	11	8,8	
GNI 80-20	5,5	7,5		16,3				16,1	16	15,9	15,8	15,5	15	14,1	13,4	11,2	9,8
GNI 80-26	5,5	7,5		19,5							19,1	18	16,7	15	13,2		
GNI 80-26	7,5	10		21,3							20,8	19,6	18,6	17,5	16	12	
GNI 80-26	11	15		25,2							24,7	24	23	22	21	17,2	14
GNI 80-32	7,5	10		22							21,5	20	19	17,5	15		
GNI 80-32	11	15		32							31,5	31	30,2	29	27	22,5	
GNI 80-32	15	20		36							35	34	33	32,5	31	27	23,5
GNI 80-32	18,5	25		38							37	36,5	36	35	33	30	26,5
GNI 80-40	11	15		34,5								32,5	30	27,5	22		
GNI 80-40	15	20		37,5								36	34	31,8	26		
GNI 80-40	18,5	25		45								44,5	43	41,5	37		
GNI 80-40	22	30		53								53	52	51	48	42	33
GNI 80-40	30	40		59								58,6	58	57	55	50	43

Type	Motor/Moteur P2		l/min	0	600	900	1200	1800	2400	3000	3300	3600	4000	4500	5400	6000
	KW	HP	m³/h	0	36	54	72	108	144	180	198	216	240	270	324	360
GNI 100-20	4	5,5	m.W.C.	11,3	11,1	10,8	10,2	8,6	6,4							
GNI 100-20	5,5	7,5		13,8	13,7	13,6	13,4	12,4	10,5							
GNI 100-20	7,5	10		16,3	15,9	15,7	15,5	14,7	13,3	11						
GNI 100-26	5,5	7,5		14,5	14,4	14	13,5	12,5	10	6,5						
GNI 100-26	7,5	10		17,5	17,5	17,2	16,8	16	13,5	10,5						
GNI 100-26	11	15		20,5	20,5	20	19,5	18,6	16,5	13,8						
GNI 100-26	15	20		26	26	25,5	25	24	22,5	20	17	16,5				
GNI 100-32	15	20		31,5	31,3	31	30	27,5	24							
GNI 100-32	18,5	25		36,2	35,5	35	34	32	27,5	21,2						
GNI 100-32	22	30		41	40,5	40,2	39,1	36,6	32,7	27,5						
GNI 100-40	15	20		34	34	33,5	33	28,5								
GNI 100-40	18,5	25		37,5	37,4	37,3	37	34								
GNI 100-40	22	30		41,5	41,5	41,5	41	37,5	31							
GNI 100-40	30	40		50	50	49,5	49	47	42							
GNI 100-40	37	50		59	59	59	57,6	57	53	22						

Performance and characteristics / Performances et caractéristiques — **1450 T/MIN**

Type	Motor/Moteur P2		l/min	0	600	900	1200	1800	2400	3000	3300	3600	4000	4500	5400	6000
	KW	HP	m³/h	0	36	54	72	108	144	180	198	216	240	270	324	360
GNI 125-20	7,5	10	m.W.C.	11,4	11,6	11,8	11,5	11,4	10,6	9,6	9	8,1	7,1			
GNI 125-20	10	15		14,2	14,4	14,5	14,4	14,2	13,7	13	12	11,6	10,6	8		
GNI 125-26	11	15		17	16,7	16,5	16,3	15,7	14,3	12,7		11,3				
GNI 125-26	15	20		20,8	20,6	20,5	20,4	20	19,2	18		16,1		12,2		
GNI 125-26	18,5	25		25,3	25,3	25,3	25	24,8	24,3	23,5		22,1		19		
GNI 125-32	11	15		22,2	22	21,8	21,5	20	18							
GNI 125-32	15	20		27,5	27,5	27,3	27,2	26,5	25	22,2	20,8					
GNI 125-32	18,5	25		30,7	30,5	30,4	30,3	29,5	28	25,8	24	22,5				
GNI 125-32	22	30		34	34	33,7	33,5	33	31,8	29,5	28	26,5	24			
GNI 125-32	30	40		37	37	36,5	36,5	36	35	33,3	32	30,5	28	25		
GNI 125-40	22	30		33	32,8	32,6	32,5	32	30,5	27	25	21				
GNI 125-40	30	40		42	41,8	41,6	41,5	40,5	39	36,5	35	33	30,5	24,5		
GNI 125-40	37	50		45,2	45,1	45	44,9	44,5	42,5	42	39,7	37	35	32		
GNI 125-40	45	60		49	48,7	48,5	48,2	48	47,5	45	44	43	40	36		
GNI 125-40	55	75		58,5	58,5	58,4	58,4	57,5	57	55,5	54,8	53,4	52,5	49	41	

Type	Motor/Moteur P2		l/min	0	1800	2400	3000	3300	3600	4000	4500	5400	6000	7200	8400	9600
	KW	HP	m³/h	0	108	144	180	198	216	240	270	324	360	432	504	576
GNI 150-20	15	20	m.W.C.	13	12,8	12,7	12,6	12,5	12,2	12	11,3	10,3	9,5			
GNI 150-20	18,5	25		14,6	14,6	14,6	14,5	14,3	14,2	14,1	13,6	13	12,3	10		
GNI 150-26	11	15		14	14	13,5	12,5	12	11,5	10	9					
GNI 150-26	15	20		16,2		16	15,8	15	14,7	14	12,5	11				
GNI 150-26	18,5	25		19		18,5	18,3	18	17,9	17,7	17	14,7	12,2			
GNI 150-26	22	30		21,5		21,5	21	20,5	20,3	20	19,5	18	16,5	12		
GNI 150-26	30	40		23,5		23	22,8	22,6	22,5	22,3	22	21,5	19	16		
GNI 150-32	22	30		21				21	20,5	20	19	16,8				
GNI 150-32	30	40		26,5				26,5	26	25,5	25	23,5	22			
GNI 150-32	37	50		33				33	32,5	32,3	32	31	29,7	26,7		
GNI 150-32	45	60		36,3					35,8	35,6	35,5	34,5	33,7	31		
GNI 150-40	55	75		41,5					41	40,5	40	38	36	31	25	
GNI 150-40	75	100		57					56	55,5	55,3	54	52,5	47,5	43	36

Performance and characteristics / Performances et caractéristiques — **2900 T/MIN**

Type	Motor/Moteur P2		l/min	0	100	200	300	350	400	450	500	600	700	800	900	1000
	KW	HP	m³/h	0	6	12	18	21	24	27	30	36	42	48	54	60
GNI 32-13	2	3	m.W.C.	25	25,3	25,3	20,2	18,5	15							
GNI 32-16	1,5	2		22,5	22	20,2	16	13								
GNI 32-16	2,2	3		27,2	26,8	25,2	21,4	18,5	14,8							
GNI 32-16	3	4		36,5	35,5	34,2	31,5	28,5	25,5	20,5						
GNI 32-16	4	5,5		41	41	40,5	37,5	34,5	30,7	25,5						
GNI 32-20	4	5,5		47,5	47	45	40	36	31							
GNI 32-20	5,5	7,5		55	55	53,5	50	47	43							
GNI 32-20	7,5	10		68	67,5	66	62,5	59	56	52						
GNI 32-26	11	15		69	68,5	68	66	64	61,5	57						
GNI 32-26	15	20		91	90,5	90	87,5	85,5	82,5	78,5	73					
GNI 32-26	18,5	25		101,5	101,5	100,5	98	96	93,5	90,3	85					

Type	Motor/Moteur P2		l/min	0	100	200	300	350	400	450	500	600	700	800	900	1000
	KW	HP	m³/h	0	6	12	18	21	24	27	30	36	42	48	54	60
GNI 40-13	4	5,5	m.W.C.	26		26	26	26	25,2	25	24	23	21,5	19	17	
GNI 40-16	3	4		30		26	25	24	23,5	22,5	21	19	15			
GNI 40-16	4	5,5		35,4		32	32	31,5	30	29	28	27	23,8			
GNI 40-16	5,5	7,5		41,5		41,5	41	40,5	40	39	38,5	36	32			
GNI 40-20	5,5	7,5		40		38,8	37	36	35	33	31	22				
GNI 40-20	7,5	10		55,5		56	53,5	52,5	51	50	47,5	44				
GNI 40-20	11	15		66		66,3	65	64,5	63	62	61	56	51			
GNI 40-26	11	15		58		58	56,5	56	55	54	52	50	43			
GNI 40-26	15	20		71		71,5	71,5	71	70,8	70	69,8	69	61,5	54,7	44	
GNI 40-26	22	30		97		97	97	97	97	95	94	91	88	83	77	65

Performance and characteristics / Performances et caractéristiques — **2900 T/MIN**

Type	Motor/Moteur P2		l/min	0	350	400	450	500	600	700	800	900	1000	1200	1400	1600
	KW	HP	m³/h	0	21	24	27	30	36	42	48	54	60	72	84	96
GNI 50-13	2,2	3	m.W.C.	16	15,1	15	14,7	14,3	14	13,2	13	11,9	10,7			
GNI 50-13	3	4		18,6	18,3	18,1	18	17,9	17,8	17,3	16,4	15,6	14,4	11,4		
GNI 50-13	4	5,5		23,2	22,9	22,8	22,7	22,6	22,5	22	21,3	20,9	20	18		
GNI 50-13	5,5	7,5		26,5	26,5	26,5	26,5	26,5	26	25,6	24,9	24,4	23,5	22	19,4	16,8
GNI 50-16	5,5	7,5		29	29	28,5	28	27,8	27,5	27	26	25	23			
GNI 50-16	7,5	10		38	37,1	36,9	36,7	36,5	36,1	35,4	34,9	33,9	32,5	29		
GNI 50-16	11	15		43	42,7	42,6	42,5	42,4	42	41,5	41	40	38	36,5	33	
GNI 50-20	11	15		53,5	53,4	53,2	53	52,5	52	50	48	46	44	35		
GNI 50-20	15	20		62	61,7	61,5	61	60,5	60	59	57	55	52,5	45		
GNI 50-20	18,5	25		65	65	64,5	64,2	64	63,5	62	60,5	58,5	57	50	40	
GNI 50-26	22	30		80	80	80	80	78,8	77,7	76,1	74,5	72,7	70,5	65,2		
GNI 50-26	30	40		101	101	101	101	101	100,8	100,7	100	99	98	90	78	70

Type	Motor/Moteur P2		l/min	0	1000	1200	1600	1800	2000	2400	2600	3000	3600	4000	4500	5400
	KW	HP	m³/h	0	60	72	96	108	120	144	156	180	216	240	270	324
GNI 65-13	5,5	7,5	m.W.C.	20,3	18	16,8	13,7	11,7								
GNI 65-13	7,5	10		22,5	20,6	19,5	16,7	15	12,8							
GNI 65-13	10	15		26,5	25	23,5	21	20	17,5							
GNI 65-16	11	15		34	30,5	28,5	25,7	24	21,8	17						
GNI 65-16	15	20		42,5	41	40	38	36	34	27	25	16				
GNI 65-20	15	20		40	39	37,5	32,5	31	27,5							
GNI 65-20	18,5	25		47,5	47,5	46	42,5	40	37							
GNI 65-20	22	30		54	53	51	47	46	42,5	37,5						
GNI 65-20	30	40		66,5	66	65,4	62,5	61	58	51,5	47,5					
GNI 65-26	37	50		82	78	77	75	73,5	70	63	57					
GNI 65-26	45	60		92	89	88	86	85	81,5	74	68					
GNI 65-26	55	75		102	100	99	97	95,5	92	84	78					

Type	Motor/Moteur P2		l/min	0	1000	1200	1600	1800	2000	2400	2600	3000	3600	4000	4500	5400
	KW	HP	m³/h	0	60	72	96	108	120	144	156	180	216	240	270	324
GNI 80-16	11	15	m.W.C.	26			24,5	23,5	22,5	20	19,5	17				
GNI 80-16	15	20		32			30	29	28	26,8	25,5	21,5	15,5			
GNI 80-16	18,5	25		34			32,5	32	31,5	30	29,8	27	22,5			
GNI 80-16	22	30		38			37,5	37	36,5	34,5	34	32,5	28	24		
GNI 80-20	22	30		48			45,2	44,7	43,5	41	39,2	36	29			
GNI 80-20	30	40		53,5			51	50	49	46,5	44	43	38,5	31		
GNI 80-20	37	50		58,5			56,5	56,2	55,5	53,5	52,5	49	44	41		
GNI 80-20	45	60		64			62,2	61,8	61,5	60	59	56	52,5	47,5	41	
GNI 80-26	45	60		71			68,5	67	66	64	60	56	45			
GNI 80-26	55	75		83,5			82,5	82	80	78	77	73	66	60		
GNI 80-26	75	100		98			96,5	96	95	94	91	88	82	77	66,5	

Type	Motor/Moteur P2		l/min	0	1800	2000	2400	2600	3000	3600	4000	4500	5400	6000	7500	8333
	KW	HP	m³/h	0	108	120	144	156	180	216	240	270	324	360	450	500
GNI 100-20	22	30	m.W.C.	41	38,8	38	37	36	34,5	31,3	29	23,5				
GNI 100-20	30	40		46,8	46	45,5	44,7	44	42,6	40	38	32,8				
GNI 100-20	37	50		52	51,2	51	50,7	49,4	48,8	47,5	45	41,3	34			
GNI 100-20	45	60		58	57,3	57	56,8	56,5	56	54	52	48,6	43	37,5		
GNI 100-20	55	75		63	63	62,5	62,3	62	61,5	60,4	59,3	57	50,7	46		
GNI 100-26	45	60		60	59	58	57,5	57,3	55	50	48	42	31			
GNI 100-26	55	75		70	69	68,5	67,5	66,5	65	62	58	55	47			
GNI 100-26	75	100		80	79,2	78,9	77,5	77	76	74	70,5	67	60	53		
GNI 125-20	45	60		45,5		43,3	43	42,9	42,8	42,5	42	41	40	38,5	34,5	
GNI 125-20	55	75		48,5		47,8	47,6	47,4	47,2	47	46,5	47,2	45,5	43,2	38,5	34
GNI 125-20	75	100		56		53,4	52,5	52,5	52	51	50,3	49,5	48,5	47,5	42	37

For higher flows and heads please refer to our specific catalogue
Pour des debits et pression plus élevés vueillez consulter catalogue specifique

Horizontal electric pumps to DIN 24255 standard / Electropompes horizontales norme DIN 24255

Applications

Pumps suitable for raising and moving liquids in mines, industries, irrigation, buildings, heating and air-conditioning installations, municipal areas, fire prevention equipment, etc.

Construction

Standards EN 733 / DIN 24255 / NF E-44111 define the hydraulic work fields and the main dimensions of centrifugal pumps with PN 10 end suction and support for horizontal shaft bearing.
Our range of horizontal centrifugal pumps was designed in accordance with these standards. This standardisation enables unifying the same part in a large number of sizes of pumps, thus facilitating spares supply by reducing the variety of different spare parts.
The standard execution with mechanical seal is appropriate for raising liquids at temperatures up to 100ºC, which can even be 160ºC in the version with special mechanical seal.
The design enables complete servicing of all the rotating and internal parts, with no need to disconnect the pump casing from the suction and discharge pipelines. Neither is there any need to move the motor, if a coupling sleeve with spacer has been fitted.

Applications

Pompes adéquates pour le relevage et le dépotage de liquides pour : Mines, industries, irrigation, bâtiment, installations de chauffage et climatisation, collectivités, équipements anti-incendie, etc.

Construction

Les normes EN 733 / DIN 24255 / NF E-44111 définissent les domaines de travail hydrauliques et les principales dimensions des pompes centrifuges à aspiration axiale PN 10 avec support pour coussinet d'arbre horizontal.
Nous avons conçu notre gamme de pompes centrifuges horizontales dans le respect de ces normes. Cette normalisation permet d'unifier la même pièce à un grand nombre de tailles de pompes, en facilitant ainsi le service de pièces de rechange du fait de réduire le nombre de pièces différentes.
L'exécution standard avec garniture mécanique est adéquate pour relever des liquides avec des températures jusque 100ºC, voire même 160ºC dans la construction avec garniture mécanique spéciale.
La conception permet la révision complète de toutes les parties tournantes et internes, sans nécessité de déconnexion le corps de pompe des tuyauteries d'aspiration et de refoulement. Un manchon d'accouplement avec écarteur permet de ne pas avoir à déplacer le moteur.

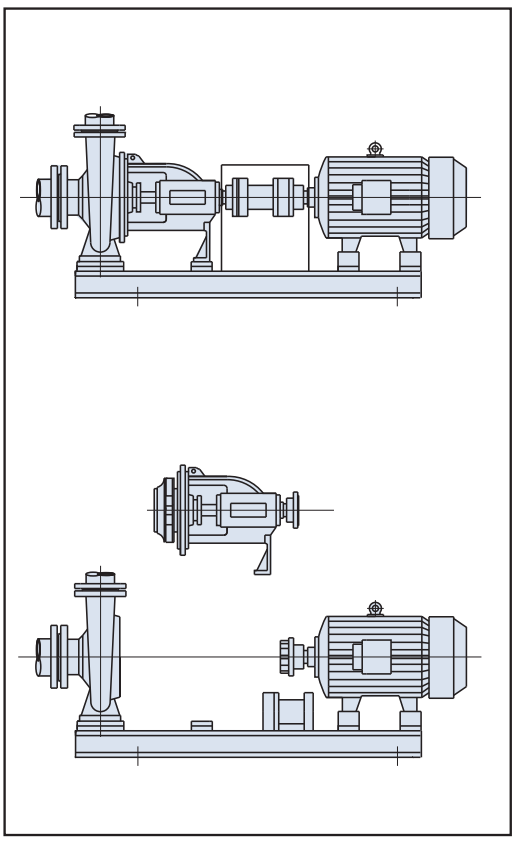

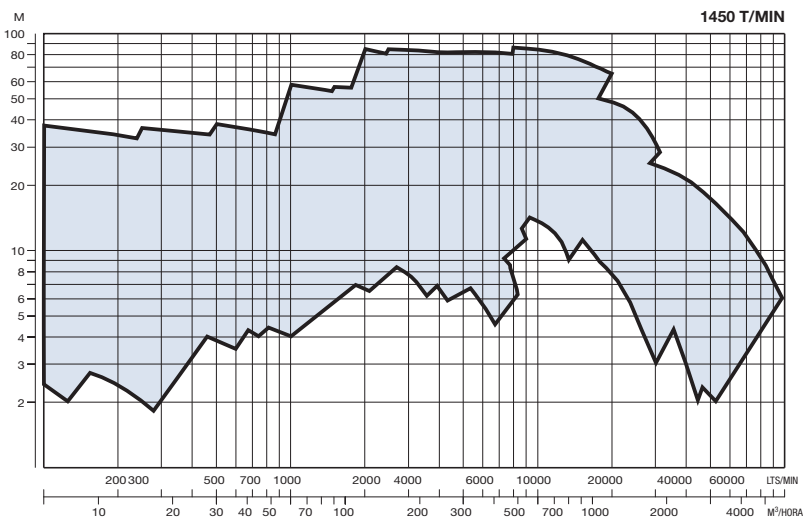

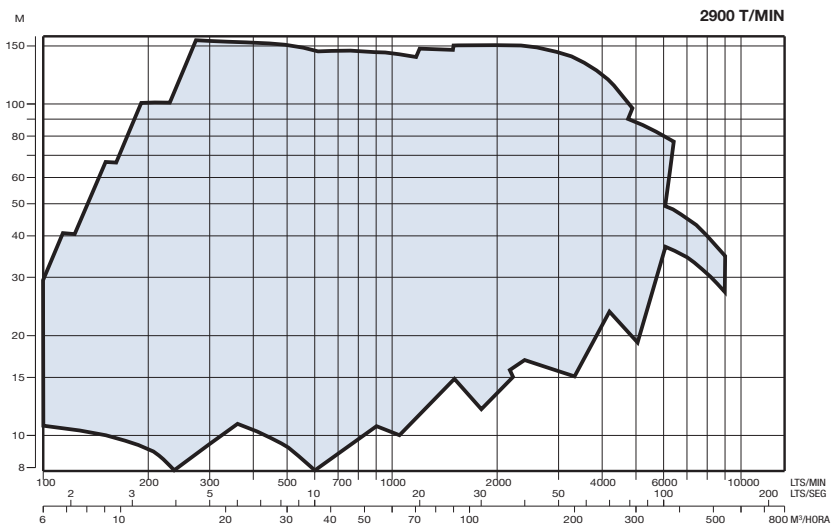

Dimensions page: 171

Type	Motor/Moteur P2		l/min	50	67	83	100	117	133	150	167	183	200	217	233	267	300
	KW	HP	m³/h	3	4	5	6	7	8	9	10	11	12	13	14	16	18
RNI 32/13	0,25	0,33	m.W.C.		2,9	2,7	2,6	2,3	2								
RNI 32/13	0,25	0,33			3,6	3,5	3,3	3,1	2,7	2,3							
RNI 32/13	0,37	0,5			4,5	4,4	4,2	4	3,7	3,3	2,7						
RNI 32/13	0,55	0,75			5,4	5,3	5,1	4,9	4,6	4,3	3,9						
RNI 32/13	0,75	1			6,2	6,1	6	5,8	5,5	5,3	5	4,6					
RNI 32/16	0,25	0,33			4,5	4,4	4,2	4	3,7	3,6							
RNI 32/16	0,25	0,33			5,5	5,4	5,3	5	4,7	4,3	3,8						
RNI 32/16	0,37	0,5			6,7	6,6	6,5	6,2	5,9	5,5	5	4,2					
RNI 32/16	0,37	0,5			7,9	7,7	7,6	7,5	7,2	6,7	6,2	5,6					
RNI 32/16	0,55	0,75			9,1	8,9	8,8	8,6	8,4	8	7,4	6,9	6,4				
RNI 32/16	0,55	0,75			10,1	10	9,9	9,7	9,5	9,1	8,7	8,2	7,5				
RNI 32/20	0,55	0,75			9,6	9,5	9,3	8,9	8,6	8,3	8,2	7,5	6,3				
RNI 32/20	0,75	1			11,4	11,3	11,2	10,8	10,4	10,2	9,6	9,1	8,6				
RNI 32/20	0,75	1			13,6	13,4	13,3	13,1	12,6	12,4	11,4	11,3	10,9	10,4	9,2		
RNI 32/20	1,1	1,5			15,1	14,9	14,8	14,6	14,2	13,9	13,5	12,9	12,5	12,2	11		
RNI 32/20	1,1	1,5			16,6	16,3	16,2	16,1	15,6	15,4	15	14,4	14	13,5	12,6	11,4	
RNI 32/26	1,1	1,5					15,4	15,1	14,9	14,6	14,2	13,4	13,2	12,5	12	8,9	
RNI 32/26	1,5	2					17,4	17,2	16,9	16,7	16,4	16	15,6	14,8	14,2	11,9	
RNI 32/26	2,2	3					19,9	19,6	19,5	19,2	18,9	18,5	18	17,5	16,7	14,4	
RNI 32/26	2,2	3					22,5	22,3	22,2	22	21,5	21,2	20,7	20	19,5	17,2	
RNI 32/26	3	4					25,1	25	24,8	24,6	24,4	23,9	23,2	22,6	22	20,4	17,5

Type	Motor/Moteur P2		l/min	133	167	200	233	267	300	333	367	400	433	467	500	533	550
	KW	HP	m³/h	8	10	12	14	16	18	20	22	24	26	28	30	32	33
RNI 40/13	0,25	0,33	m.W.C.	3,9	3,8	3,6	3,5	3,2	2,7	2,5							
RNI 40/13	0,37	0,5		4,8	4,7	4,6	4,5	4,3	3,9	3,6	3,1						
RNI 40/13	0,55	0,75		5,7	5,6	5,6	5,5	5,3	5	4,6	4,3	3,9					
RNI 40/13	0,75	1		6,6	6,5	6,4	6,3	6,1	6	5,7	5,4	5,1	4,6				
RNI 40/16	0,55	0,75		6,5	6,1	5,8	5,5	5,1	4,3	3,9							
RNI 40/16	0,55	0,75		7,7	7,4	7,2	6,9	6,3	5,7	5	4						
RNI 40/16	0,75	1		8,9	8,8	8,6	8,2	7,7	7,1	6,3	5,7	4,9					
RNI 40/16	1,1	1,5		10,4	10,1	10	9,7	9,3	8,8	8	7,7	6,8	5,9				
RNI 40/20	0,55	0,75		9,6	9,3	8,9	8,4	7,7	6,6								
RNI 40/20	1,1	1,5		11,2	10,9	10,6	10,3	9,7	8,9	8,1							
RNI 40/20	1,1	1,5		13,3	13,1	12,9	12,4	11,9	11	10,1	9						
RNI 40/20	1,5	2		15	14,8	14,4	14	13,4	12,6	11,7	10,6	9,2					
RNI 40/20	1,5	2		16,4	16,3	15,9	15,4	14,8	14	13,3	12,2	10,9					
RNI 40/26h	1,5	2		14,4	14,2	14	13,7	13,4	12,9	12,2	11,4	10					
RNI 40/26h	2,2	3		16,4	16,3	16,2	15,9	15,5	15	14,2	13,5	12,4	11				
RNI 40/26h	2,2	3		18,8	18,4	18,7	18,5	18,2	17,7	16,9	16,1	15,3	13,8	12,1			
RNI 40/26h	3	4		22,1	22	21,6	21,4	21	20,5	19,8	19,2	18,3	17,1	15,5	14		
RNI 40/26h	3	4		24,7	24,5	24,3	24	23,7	23,4	22,7	22	21	19,7	19,2	17,3		
RNI 40/32H	2,2	3		20	18	16,5											
RNI 40/32H	2,2	3		23,5	22,5	20	17,5										
RNI 40/32H	3	4		27	26,2	24	22	18,5									
RNI 40/32H	3	4		30,5	29,5	28	26,5	24	20								
RNI 40/32H	4	5,5		34	33,5	32,5	31,5	29	26,5	21,5							
RNI 40/32H	5,5	7,5		38,5	38	37	36	33,5	31,5	27,5							

Type	Motor/Moteur P2		l/min	167	250	333	417	500	583	667	750	833	917	1000	1083	1167	1200
	KW	HP	m³/h	10	15	20	25	30	35	40	45	50	55	60	65	70	72
RNI 50/13	0,55	0,75	m.W.C.	5	4,9	4,7	4,6	4,3	3,6								
RNI 50/13	0,75	1		5,9	5,8	5,7	5,5	5,3	4,8								
RNI 50/16	0,55	0,75		6,3	6	5,2											
RNI 50/16	0,55	0,75		7,2	7	6,6											
RNI 50/16	0,75	1		8,2	8	7,8	7,3										
RNI 50/16	1,1	1,5		9,3	9,2	8,9	8,6	8									
RNI 50/16	1,5	2		10,6	10,4	10,2	9,9	9,6	9								
RNI 50/20	1,1	1,5		9,3	8,7	7,6											
RNI 50/20	1,1	1,5		10,4	9,8	8,9	7,4										
RNI 50/20	1,5	2		11,7	11,2	10,2	9										
RNI 50/20	1,5	2		13	12,6	11,7	10,6	9,1									
RNI 50/20	2,2	3		14,6	14,1	13,3	12,3	11	9,4								
RNI 50/20	3	4		15,9	15,5	14,7	13,7	12,3	11								

Performance and characteristics / Performances et caractéristiques — **1450 T/MIN**

Type	Motor/Moteur P2		l/min	167	250	333	417	500	583	667	750	833	917	1000	1083	1167	1200
	KW	HP	m³/h	10	15	20	25	30	35	40	45	50	55	60	65	70	72
RNI 50/26h	2,2	3	m.W.C.	14,9	14,5	13	11,5	8,7									
RNI 50/26h	2,2	3		17	16,5	16	14,5	12,5	10								
RNI 50/26h	3	4		19,5	18,5	18	17,3	16	13,5								
RNI 50/26h	4	5,5		23	22,3	22	21,3	20	18,5	17							
RNI 50/26h	4	5,5		26	25,5	24,8	23,5	23	22	20	17,5						
RNI 50/32H	5,5	7,5			26,5	26,3	26	25,5	24,5	23,5	21,5	20	17				
RNI 50/32H	7,5	10				30	28,5	28	28,5	28	26,5	22,6	23,7	21,5	18,5		
RNI 50/32H	7,5	10				33,5	33	32,7	32,5	31,5	30,5	28,5	27,5	25	22,5		
RNI 50/32H	11	15				37	36,5	36,3	35,8	35	33,7	32,5	31,7	28,8	27	24	22,5

Type	Motor/Moteur P2		l/min	500	583	667	750	833	917	1000	1083	1167	1250	1333	1417	1500	1667
	KW	HP	m³/h	30	35	40	45	50	55	60	65	70	75	80	85	90	100
RNI 65/13	0,75	1	m.W.C.	5,6	5,4	5,2	4,7										
RNI 65/13	1,1	1,5		6,6	6,4	6,3	5,9	5,7	5,2								
RNI 65/16	1,1	1,5		5,7	5,5	5,2	5	4,5									
RNI 65/16	1,1	1,5		6,4	6,2	6,1	5,9	5,6	5,2								
RNI 65/16	1,5	2		7,6	7,2	7,1	6,9	6,6	6,2	5,8							
RNI 65/16	2,2	3		8,9	8,8	8,6	8,3	8,1	7,8	7,4	7	6,4					
RNI 65/16	3	4		10	9,9	9,8	9,6	9,3	9	8,7	8,3	8	7,2				
RNI 65/20	2,2	3		9,5	9,1	8,9	8,4	8	7,5								
RNI 65/20	2,2	3		11,3	11,1	10,9	10,6	10,2	9,9	9,4	8,9	8,2					
RNI 65/20	3	4		13,5	13,2	13	12,8	12,3	12	11,6	11,1	10,5	9,8				
RNI 65/20	4	5,5		15	14,9	14,7	14,3	14,1	13,8	13,1	12,7	12,1	11,5	10,8			
RNI 65/20	4	5,5		16,4	16,2	16	15,8	15,5	15,1	14,7	14,1	13,6	13	12,2	11,5		
RNI 65/26h	3	4				14	13,7	13,5	12,6	12	11,3	10	8,7	7,5			
RNI 65/26h	5,5	7,5				19,5	19	18,6	18,3	17,5	17	16,2	15	14	13	12	
RNI 65/26h	5,5	7,5				22	21,5	21,2	21	20,5	20	19	18	17,5	16,3	15	11,5
RNI 65/26h	7,5	10				24,5	24	23,5	23	22,7	22,5	22	21,7	21	19	18,5	15
RNI 65/32H	5,5	7,5				20,5	20	18,6	18	16,2	15,5	13					
RNI 65/32H	5,5	7,5				23,5	23	22,5	21,3	20	18,7	16,5	15				
RNI 65/32H	7,5	10				27	26,5	26	25	24	23	20,7	18,8	16,8			
RNI 65/32H	7,5	10				30	29,5	29	28,3	27,5	26,4	25	22,7	21	18,5		
RNI 65/32H	11	15						33,5	33	32,5	31,4	30	27,8	26,2	23,4	21,2	
RNI 65/32H	15	20						37,5	37	36,2	35,5	33,8	32,5	31	28	25,7	20,7

Type	Motor/Moteur P2		l/min	667	750	833	1000	1167	1333	1500	1667	1833	2000	2167	2333	2500	2583
	KW	HP	m³/h	40	45	50	60	70	80	90	100	110	120	130	140	150	155
RNI 80/16	2,2	3	m.W.C.	6,8	6,7	6,6	6,3	6	5,4	4,8	4,2						
RNI 80/16	2,2	3		7,9	7,8	7,7	7,5	7,2	6,9	6,3	5,8						
RNI 80/16	2,2	3		9	8,9	8,8	8,6	8,4	8,1	7,8	7,3	6,7					
RNI 80/16	3	4			10,1	10	9,9	9,8	9,5	9,2	8,6	8,2	7,3				
RNI 80/20	3	4				10,3	10	9,5	8,9	7,9	7	6					
RNI 80/20	3	4				11,8	11,5	11,1	10,6	9,2	9	8					
RNI 80/20	4	5,5				13,2	12,9	12,5	12	11,3	10,6	9,7	8,7				
RNI 80/20	5,5	7,5				14,6	14,3	14	13,6	13	12,4	11,7	10,9	9,7			
RNI 80/20	5,5	7,5				16	15,8	15,5	15,2	14,5	14	13,2	12,3	11,3	10,2		
RNI 80/26h	4	5,5		14	13,5	13,1	12,9	12	11	9,9	8,2	6,5					
RNI 80/26h	5,5	7,5				15,4	14,9	14	13	12	10,8	9					
RNI 80/26h	5,5	7,5				17,3	16,9	16,1	15	14	12,7	11	9,3				
RNI 80/26h	7,5	10				19	18,8	18,1	17	16	14,7	13	11,3	9			
RNI 80/26h	7,5	10				20,8	20,4	20	19,1	18,3	17	15,6	14	12			
RNI 80/26h	7,5	10				23	22,5	22	21,2	20,5	19,4	18,1	16,7	15	12,4		
RNI 80/26h	11	15				24,9	24,7	24	23,3	22,7	21,8	20,6	19,4	17,4	15	12,9	
RNI 80/32H	7,5	10					22	20	18,5	17,5	17	15					
RNI 80/32H	11	15					23,5	23	22,5	21,8	20	17,5	16				
RNI 80/32H	15	20					30,3	29,5	27,5	27,5	27	25	23	21	17,5		
RNI 80/32H	18,5	25						37	36,5	35	34	32,5	32	29	27	25	22,5
RNI 80/40	11	15						32	30,5	28	25	21					
RNI 80/40	15	20							34	32	29	25					
RNI 80/40	18,5	25							38	36,5	34	30	26				
RNI 80/40	18,5	25							43	41,5	39	36	32,5	27,5			
RNI 80/40	22	30							47,5	46,5	44	42	38	33,5			
RNI 80/40	22	30							54	51	49	47,5	44,5	40,5	35		
RNI 80/40	30	40								57,5	56,5	54,5	52,5	49	45	38	

Type	Motor/Moteur P2		l/min	833	1000	1167	1333	1500	1667	1833	2000	2333	2667	3000	3333	3667	3917
	KW	HP	m³/h	50	60	70	80	90	100	110	120	140	160	180	200	220	235
RNI 100/20	3	4	m.W.C.	9,8	9,6	9,4	9,2	8,9	8,4	8	7,3	5,5					
RNI 100/20	4	5,5		11,3	11,2	11	10,8	10,5	10,1	9,7	9,2	8					
RNI 100/20	4	5,5		12,9	12,8	12,5	12,3	12,1	11,8	11,3	10,9	9,6	8,2				
RNI 100/20	5,5	7,5		14,4	14,3	14,1	14	13,7	13,4	13	12,7	11,6	10,5	9			
RNI 100/20	7,5	10		15,9	15,8	15,6	15,4	15,2	15	14,7	14,2	13,4	12,4	11			
RNI 100/26H	5,5	7,5				14	13,8	13,5	12,6	12,4	11,8	10,5	8,5	6,5			
RNI 100/26H	7,5	10				17	16,5	16,2	16	15,6	15	13,8	12	10,2			
RNI 100/26H	11	15				20	19,5	19	18,5	18,3	18	16,5	15,5	13,5	11,5	8,5	
RNI 100/26H	15	20				22,5	22,2	22	21,5	21	20,8	19,9	18,2	17	14,9	12,5	
RNI 100/26H	15	20				25,5	25,2	25	24,3	23,8	23,6	22,6	21,5	20	17,7	16	12
RNI 100/32	11	15					20	19	17,5	16	13,5						
RNI 100/32	15	20					23,5	23	22	20,5	18						
RNI 100/32	18,5	25					30,2	30	29	28	26	23,5	18				
RNI 100/32	22	30					37,4	37	36,8	36	35,3	33	30	25			
RNI 100/40	15	20					32	31,5	30	28	26,3						
RNI 100/40	22	30					40,5	39,5	38	37,5	36	32					
RNI 100/40	30	40					49,2	48,5	48	47	46	43	38,5	32			
RNI 100/40	37	50					58,3	58	57,3	56,5	56	53	50,5	46,5	40		

Type	Motor/Moteur P2		l/min	1333	1667	2000	2333	2667	3000	3333	3667	4000	4333	4667	5000	5333	5667
	KW	HP	m³/h	80	100	120	140	160	180	200	220	240	260	280	300	320	340
RNI 125-20	7,5	10	m.W.C.			11,1	10,7	10,1	9,6	8,8	8	7	6				
RNI 125-20	11	15				12,4	12	11,5	11	10,2	9,4	8,5	7,7				
RNI 125-20	11	15				14,1	13,8	13,3	12,8	12,1	11,3	10,3	9,3	8			
RNI 125-26	11	15			11,4	10,8	10,5	9,9	8,8								
RNI 125-26	15	20			15,5	15,1	14,7	14,2	13,5	12,5	11						
RNI 125-26	18,5	25			19,3	19	18,7	18,2	17,8	16,9	15,9	14,6	12,8				
RNI 125-26	18,5	25			23,2	23	22,8	22,3	22	21,2	20,5	19,9	18,5	17,4	16	14	
RNI 125-32	11	15		21	20,5	19	18,3	16,3									
RNI 125-32	15	20		24	23,5	22,5	21,7	20,5	18,5								
RNI 125-32	15	20		27	26,5	26	25	23,5	22,3	20							
RNI 125-32	18,5	25		30	29,5	29	28,2	27	26	23,5	22						
RNI 125-32	22	30		33,5	33	32,5	31,5	31	29	27,8	26,5	23,5					
RNI 125-32	30	40		36,5	36	35,8	35	34	33,5	32,5	30	28	26				
RNI 125-40	22	30					30,5	28,5	26,5	23	20						
RNI 125-40	30	40				36	34,5	33	32	28,5	26	22,5					
RNI 125-40	30	40				40	39	37,5	37	34	32,5	29,5	23				
RNI 125-40	37	50				44	43	42,5	41	39	37,5	35	32	27			
RNI 125-40	45	60				47,8	47	46,5	45	43	42	40	37	34	30,5		
RNI 125-40	55	75				53,5	52,5	52	51	48,5	48	46	43	41,5	37,5	35	
RNI 125-40	75	100				57,5	57	56,5	56	54,5	53	52	50	48	42,5	41,5	37,5
RNI 125-50	55	75				66	65	64	63	62,5	60	57	53,5	50,5			
RNI 125-50	75	100				74,5	73,7	73	72,5	72	70	68	66	64	60,5	57	54
RNI 125-50	90	125				79,5	79	78,5	77,3	76	74,5	73	70,5	68	65,5	63	61
RNI 125-50	110	150				83	82,5	82	81,5	81	79,5	78	76	74	72	70	67

Type	Motor/Moteur P2		l/min	3333	3667	4000	4333	4667	5000	5333	5667	6000	6667	7333	8000	8667	9500
	KW	HP	m³/h	200	220	240	260	280	300	320	340	360	400	440	480	520	570
RNI 150-20	11	15	m.W.C.	10,8	10,5	10,2	10	9,6	9,1	8,3	7,9	7					
RNI 150-20	15	20		12,2	12	11,8	11,4	11,2	10,8	10,2	9,9	9,2	8				
RNI 150-20	18,5	25		13,3	13,2	12,9	12,6	12,4	12,1	11,7	11,2	10,7	9,4	8			
RNI 150-20	18,5	25		14,3	14,2	14	13,8	13,6	13,2	13	12,7	12,2	11	9,5			
RNI 150-26	11	15		12,5	11,5	10,3	9	7,9									
RNI 150-26	15	20		15	14,8	13,6	12,8	11,9	10,6	9,2							
RNI 150-26	18,5	25		17,5	17,2	16,8	16,2	15,2	14,5	13,5	13,4	10,8					
RNI 150-26	22	30		20,5	20,1	19,7	19,3	18,8	18	17,4	16,8	15,3	13				
RNI 150-26	30	40		23	22,9	22,6	22,1	21,8	21,2	21	20,2	19,2	17,7	15,1			
RNI 150-32	22	30			20,5	19,9	19	18,5	18	17	16						
RNI 150-32	30	40			22,6	22,4	21,5	21,2	21	20	18,5	18					
RNI 150-32	30	40			26,2	25,4	25,2	24,8	24,2	23,5	23	22					
RNI 150-32	37	50			29,6	29	28,5	28,2	27,9	27,2	26,5	25,8	23,5				
RNI 150-32	37	50				32,5	32,3	31,8	31,5	31,2	30,5	30	27,6	25,8			
RNI 150-32	45	60				36	35,8	35,5	35,1	34,9	33,5	33	32	30			

Performance and characteristics / Performances et caractéristiques **1450 T/MIN**

Type	Motor/Moteur P2		l/min	3333	3667	4000	4333	4667	5000	5333	5667	6000	6667	7333	8000	8667	9500
	KW	HP	m³/h	200	220	240	260	280	300	320	340	360	400	440	480	520	570
RNI 150-40	45	60	m.W.C.					35,9	35	34	33	31,5	30	26			
RNI 150-40	55	75						43,4	43	42,3	42	40,5	39	35	32		
RNI 150-40	75	100						50,8	50,5	50,2	50	49	47	44	41	38	
RNI 150-40	90	125						58,7	58,6	58,5	58	56,5	55	52	49	45	40

Performance and characteristics / Performances et caractéristiques **2900 T/MIN**

Type	Motor/Moteur P2		l/min	133	167	200	233	267	300	333	367	400	433	467	500	533	567
	KW	HP	m³/h	8	10	12	14	16	18	20	22	24	26	28	30	32	34
RNI 32/13	0,75	1	m.W.C.	10,5	9,5	9	8,5	7,5	7								
RNI 32/13	1,1	1,5		13,5	13	12	11	10	8,5								
RNI 32/13	1,5	2		17,5	17	16	15	13,5	12	10	7,5						
RNI 32/13	2,2	3		21	20,5	20	19	18	16,5	14,5	13	11					
RNI 32/13	3	4		24,5	24	23,5	23	21,5	20,5	19	17,5	15					
RNI 32/16	1,5	2			18	17,5	16	14,5									
RNI 32/16	1,5	2			21,5	21	19,5	18,5	16,5								
RNI 32/16	2,2	3			26	25,5	24,5	23,5	21,5	19							
RNI 32/16	3	4			31	30,5	29,5	28	27	25	22,5	19					
RNI 32/16	3	4			36	35,5	35	33,5	32,5	30,5	28,5	25	21				
RNI 32/16	4	5,5			40,3	40	39,5	38,5	37,5	36	34	31	28	22,5			
RNI 32/20	3	4				37	35,5	34	32,5	30							
RNI 32/20	4	5,5				45	43,5	41,5	39,5	37	35						
RNI 32/20	5,5	7,5				54	53	51	48,5	46,5	44,5	42					
RNI 32/20	5,5	7,5				60	59	58	56	53,5	51,5	49					
RNI 32/20	7,5	10				65,5	65	64	62,5	60,5	58	55,5	53				
RNI 32/26	11	15				67,5	67	66,5	66	64,5	63,5	60	58,5				
RNI 32/26	15	20				78	77,5	77	76,5	75	73,5	73	71	67			
RNI 32/26	15	20				89	88,5	88	87	86,5	85	83,5	82	78	73,5	67	
RNI 32/26	18,5	25					100	99	98	96,5	95	93	90,5	88,5	85,5	81	

Type	Motor/Moteur P2		l/min	250	317	383	450	517	583	650	717	783	833	883	933	967	1000
	KW	HP	m³/h	15	19	23	27	31	35	39	43	47	50	53	56	58	60
RNI 40/13	1,1	2	m.W.C.		12	11	10	9	7,5	6,5							
RNI 40/13	2,2	3			15	14	13,5	12,5	11,5	10	8,5						
RNI 40/13	2,2	3			18,5	18	17,5	16,5	15,5	14	12,5	11	10	8			
RNI 40/13	3	4			22,5	22	21,5	20,5	20	18,5	17	15,5	14	13	11	10,5	
RNI 40/13	4	5,5			25,5	25,3	25	24,5	24	22,5	21	19,5	18	16,5	15	14	12,5
RNI 40/16	3	4		21	19	18	17	14	10								
RNI 40/16	4	5,5		26,5	26	25	23,5	22	19	17							
RNI 40/16	4	5,5		31	30,5	30	28,5	27	24,5	21,5							
RNI 40/16	5,5	7,5		36	35,5	34,5	33,5	32	30	27	24						
RNI 40/16	5,5	7,5		41	40	39,5	38	37	35,5	33	30,5	27					
RNI 40/20	5,5	7,5		39	38	35,5	33,5	33	24								
RNI 40/20	7,5	10		45	44	42,5	40,5	38	35								
RNI 40/20	7,5	10		53	52,5	51,5	49,5	47	44								
RNI 40/20	11	15		66	65	64	63	61	59	56,5							
RNI 40/26h	11	15			57	54,5	53,5	52	50	47	42						
RNI 40/26h	15	20			64	63	62	61	59	56,5	52,5	47	42				
RNI 40/26h	15	20			74	73,5	73	71,5	70	67,5	64	59,5	55	50			
RNI 40/26h	18,5	25			85,5	85	84,5	83	81	79	75,5	72	68,5	64,5	59,5	55	
RNI 40/26h	22	30			96	95,8	95,5	94	92	89,5	86,5	83,5	81	77	72,5	69,5	65
RNI 40/32H	18,5	25			91	88,5	84	79	74								
RNI 40/32H	22	30			104,5	102	98	93	88								
RNI 40/32H	30	40			119	117	113,5	109,5	104,5	96							
RNI 40/32H	37	50			134	133	130,5	127	123	115	105						
RNI 40/32H	45	60			155	154	153,8	152	148	144	136	126	111				

For higher flows and heads please refer to our specific catalogue
Pour des debits et pression plus élevés vueillez consulter catalogue specifique

Performance and characteristics / Performances et caractéristiques — **2900 T/MIN**

Type	Motor/Moteur P2		l/min	400	517	633	750	867	983	1100	1217	1333	1450	1567	1683	1800	
	KW	HP	m³/h	24	31	38	45	52	59	66	73	80	87	94	101	108	
RNI 50/13	3	4		15	14,5	14	13,5	12,5	11,5								
RNI 50/13	4	5,5		18,5	18,3	18	17	16,5	15,5	14	12,5						
RNI 50/13	4	5,5		22,6	22,4	22	21,5	20,5	19,5	18,5	17	15					
RNI 50/13	5,5	7,5		26,5	26	25,5	25	24,5	24	22,5	21,5	20,5	19				
RNI 50/16	4	5,5		24	23	22,5	21	20	17								
RNI 50/16	5,5	7,5		28,5	28	27,5	26,5	25,5	24,5								
RNI 50/16	7,5	10		33,2	33	32,5	31,5	30,5	29,5	28	27						
RNI 50/16	7,5	10		38	37,8	37,5	36,5	35,5	34	33	31,5						
RNI 50/16	11	15		42,5	42,2	42	41	40	38,5	37	36	34,5					
RNI 50/20	7,5	10		39	38	36	34	30,5	26	20							
RNI 50/20	11	15		43	42	40,5	39	36,5	32	27,5	22						
RNI 50/20	11	15	m.W.C.	48	47	46	44,5	42	39	35	30						
RNI 50/20	11	15		53,5	53	51,5	50	48	45,5	41,5	37						
RNI 50/20	18,5	25		59	58,7	58	56	54,5	51	48	44	39					
RNI 50/20	18,5	25		65	64,5	63,5	61,5	59	56,5	53,5	50	46					
RNI 50/26h	15	20		60	59	57	54	52	48,5	44							
RNI 50/26h	18,5	25		70	69	67	64	62	57	52,5	47						
RNI 50/26h	22	30			80	79,5	76,5	73	69,5	64,5	59,5	53,5					
RNI 50/26h	30	40			91	90	89	86	83,5	79	74	68	60				
RNI 50/26h	30	40				101	100,3	99	97	93,5	88,5	83,5	76,5				
RNI 50/32H	30	40					88	87	85	82,5	79	75	70				
RNI 50/32H	37	50					100	98,5	97	95	92	88	84	78			
RNI 50/32H	45	60					114	112	111	109	106	103	98	94			
RNI 50/32H	55	75					129,5	127	126	124,5	122	118	115	110	105	98	
RNI 50/32H	55	75					144	143	141	139	136	133	130	125	120	115	

Type	Motor/Moteur P2		l/min	750	917	1083	1250	1417	1583	1750	1917	2083	2333	2583	2833	3083	3250
	KW	HP	m³/h	45	55	65	75	85	95	105	115	125	140	155	170	185	195
RNI 65/13	5,5	7,5		21	20	19	18	16,5	15	13,5							
RNI 65/13	7,5	10		23,5	22,5	21,5	21	19,5	18,5	16,5	14						
RNI 65/13	7,5	10		28	27,5	26,5	25,5	24,5	23	21,5	20	18					
RNI 65/16	5,5	7,5		19	18,5	17,5	16	15	13,5	11,5	9	7,5					
RNI 65/16	7,5	10		22,5	21,5	20,5	19,5	18	17	15,5	13	11					
RNI 65/16	11	15		27	25,5	25	24	22	21	20	18	16,5	12				
RNI 65/16	11	15		32	30,5	30	29	27,5	26	25	23	21,5	18,5	14,5			
RNI 65/16	15	20		36,5	36	35	34	33	31,5	30,5	28,5	27	24,5	20,5	16,5		
RNI 65/16	15	20		41,5	40,5	40	39	38	36,5	35	33,5	32	28,5	26	23	20	
RNI 65/20	15	20		38	37	36,5	35,5	34,5	33	31	28,5	26					
RNI 65/20	18,5	25			45	44	43,5	42	40,5	39	37	34,5	30,5				
RNI 65/20	22	30	m.W.C.		54	53	52,5	50,5	49,5	48	46,5	44,5	41	37			
RNI 65/20	30	40			60	59,5	58,5	57	55,5	54	53	50,5	47	42,5			
RNI 65/20	30	40				65	64,5	63	62	60	58,5	55,5	53	48,5			
RNI 65/26h	22	30					58,5	57	55	52,5	47,5	42	38	23			
RNI 65/26h	30	40					67,5	67	65,5	64	61	58	51,5	43			
RNI 65/26h	37	50					77,5	77	76,5	75	72,5	71	65	59,5			
RNI 65/26h	45	60					89,5	88,5	87,5	86	85,5	81,5	76,5	71			
RNI 65/26h	55	75					100	99,5	97	95	92,5	89	85	78,5			
RNI 65/32H	45	60				86,5	86	84	82,5	80	76,5	71,5	61	48			
RNI 65/32H	55	75				98,5	97,5	96	95,5	92,5	89	86	76	65			
RNI 65/32H	75	100				111	110	109	107	105,5	102	98,5	90,5	80	65		
RNI 65/32H	75	100				124	123,5	122	121	118	115	113	106	97	83		
RNI 65/32H	90	125				137	136,5	135,5	134	133	130	128	122	115	100	90	

Type	Motor/Moteur P2		l/min	1333	1500	1667	1833	2000	2333	2667	3000	3333	3667	4000	4250	4667	4800
	KW	HP	m³/h	80	90	100	110	120	140	160	180	200	220	240	255	280	288
RNI 80/16	11	15		26,5	26	25,5	25	24,5	23	22,5	19	17,5					
RNI 80/16	15	20		30,5	30	29,5	29	28,5	27,5	26	23,5	23	19				
RNI 80/16	18,5	25		35	34,8	34,5	34,2	33,8	32,5	31	29	27	24,5				
RNI 80/16	22	30		39,8	39,6	39,5	39,2	38,8	38	36,5	34,5	32,5	30,5	27,5			
RNI 80/20	18,5	25	m.W.C.	34,5	34	33,5	32	31	28	24,5	21	20,5					
RNI 80/20	22	30		40	39,5	38,5	37	36,5	34,5	31,5	28	25	21				
RNI 80/20	22	30		45,5	45	44,5	43,5	43	40,5	38	35	31,5	27,5				
RNI 80/20	30	40		51,5	51,2	51	50	49	47,5	45	42,5	39,5	35				
RNI 80/20	37	50		57,5	57	56,5	56	55	53,5	51,5	49,5	46,5	43	40	35		
RNI 80/20	45	60		62,5	62,3	62	61,5	60,5	59	57,5	55,5	53,5	50	46,5	43		

Performance and characteristics / Performances et caractéristiques **2900 T/MIN**

Type	Motor/Moteur P2		l/min	1333	1500	1667	1833	2000	2333	2667	3000	3333	3667	4000	4250	4667	4800
	KW	HP	m³/h	80	90	100	110	120	140	160	180	200	220	240	255	280	288
RNI 80/26h	30	40	m.W.C.	57	56,5	55,5	55	53,5	51	46,5	40						
RNI 80/26h	30	40		63	62,5	62	61	60	57,5	54,5	48,5	42					
RNI 80/26h	45	60		69,5	69	68,5	67,5	66,5	65	62	57,5	52,5	46				
RNI 80/26h	45	60		76,5	75,8	75,5	75	74,5	72	70	66,5	62	56,5	50			
RNI 80/26h	55	75		84	83	82,5	82	81,5	79,8	77,5	74,5	71	66,5	60			
RNI 80/26h	55	75		91	90,7	90	89,5	89	87,5	85	82	79	74,5	69	63,5		
RNI 80/26h	75	100		97,5	97,2	97	96,5	96	94	92	89,5	85,5	81,5	76	71	61	
RNI 80/32H	55	75		94,5	93	92,5	91,5	90	87,5	83	77,5	70	60,5	50			
RNI 80/32H	75	100		106	105,5	105,2	104	103	100	95	92	85	76,5	66			
RNI 80/32H	90	125		120	119	118	117	116,5	114	110,5	106,5	102	95	86	77,5		
RNI 80/32H	90	125		133	132,5	132,2	132	130	128,5	126	122,5	118	112	105	97,5		
RNI 80/32H	132	180			150	149,7	149,4	149	147	145	142,5	138,5	133,5	127	120	106	99

Type	Motor/Moteur P2		l/min	1667	2000	2333	2667	3000	3333	3667	4000	4333	4667	5000	5333	5667	6000
	KW	HP	m³/h	100	120	140	160	180	200	220	240	260	280	300	320	340	360
RNI 100/20	22	30	m.W.C.	39,5	39	38	37	35,5	33,5	31	28,5	26	23	20			
RNI 100/20	30	40		46	45,5	45	44	43	42	40	38,5	36	33	30			
RNI 100/20	37	50		52	51,5	51	50,5	50	49	47,5	46	44,5	42	38	35	31,5	
RNI 100/20	45	60		58	57,5	57	56,5	56	55,5	54	53	51,5	49	47	44,5	41	37,5
RNI 100/20	55	75		63	62,8	62,5	62	61,5	60,5	59,8	58,5	57,5	56	54	51,5	48	45,5
RNI 100/26H	45	60		60	59,5	59	58	56	54	51,5	48,5	45,5	42,5	40	38,5		
RNI 100/26H	55	75		69,5	69	68,5	67,5	66,5	65	63	60,5	58	56	52,5	50	46,5	
RNI 100/26H	75	100		80	79,8	79,5	77,5	77	76	74,5	73	71	69	65,5	63	59,5	56,5
RNI 100/26H	90	125		90,5	90,2	90	89,5	89	88	86,5	85	83	80,5	78,5	76	73	79,5
RNI 100/26H	90	125					100	99,5	99	97	96	93	92	90	87,5	85,5	83

Type	Motor/Moteur P2		l/min	2667	3167	3667	4167	4667	5167	5667	6167	6667	7167	7667	8167	8500	8833
	KW	HP	m³/h	160	190	220	250	280	310	340	370	400	430	460	490	510	530
RNI 125/20	45	60	m.W.C.	45	44,8	44,5	44,3	43,5	43	42	40,5	39,5	37,5	35,5	33	31	29
RNI 125/20	55	75		50	49,7	49	48,5	47,5	47	45,5	44	42,5	40	38	35,5	33,5	32
RNI 125/20	75	100		55,7	55,5	54,5	54,3	53,5	52,5	51	49,5	48	45,5	42,5	40	37,5	35,5

For higher flows and heads please refer to our specific catalogue
Pour des debits et pression plus élevés vueillez consulter catalogue specifique

Électropompes multicellulaires / Électropompes multicellulaires

Applications
Multistage centrifugal pump, silent operation, especiallysuitable for booster set either regulated by pressure switches or by inverter for civil supplies, industrial, agricultural, irrigation sprinkler fire equipment, etc.., and general for pumping clean water.

On request
Special voltages and frequencies.
Special mechanical seals.
Can be supplied with.
Variache and Varivip inverter.

Performance
Max. operating pressure 12 bar.
Max. liquid temperature: 50°C.

Construction
Radial impellers.
Mechanical seal in graphite/ceramic.
Suction casing and impeller: Cast iron GG-25.
Noryl diffusers reinforced with fiberglass.
Monobloc configuration with stainless steel motor shaft.
Equipped with screwed flanges.
Supplied with counterflange set, screws and gaskets. The discharge casing can be oriented drive in four positions, to optimize your installation.

Motors
Asynchronous induction type with external ventilation.
2 poles at 50 Hz (2.900 rpm).
Insulation class F, IP-55.
S1 continuous service.
Three phase: 230/400V 50Hz.
Single phase 230V 50Hz boot permanent capacitor with thermal protection.

Applications
Pompe centrifuge multicellulaire.
Fonctionnement silencieux, particulièrement indiquées pour des groupes de pression régulés par pressostats ou variateur de vitesse, pour l'approvisionnement public, industriel, agricole, l'arrosage par aspersion, les équipements anti-incendie, etc. et en général pour le pompage d'eaux propres.

Sur commande
Voltages et fréquences spéciales.
Garnitures mécaniques spéciales.
Option de livraison avec variateur de vitesse Variache et Varivip.

Performances
Pression de service 12 bars maximum
Température du liquide : 50°C maximum.

Construction
Roues de type radial.
Garniture mécanique en graphite/céramique.
Corps d'aspiration et de refoulement en fonte GG-25.
Diffuseurs en Noryl renforcé avec fibre de verre.
Configuration monobloc avec moteur à arbre inox.
Equipées de brides filetées.
Fournies avec jeu de contre-brides, boulonnerie et joints. Le corps d'impulsion peut être orienté sur quatre positions, pour optimiser l'installation.
Installation compatible avec d'autres fabricants.

Moteurs
A induction type asynchrone avec ventilation externe.
2 pôles à 50 Hz (2.900 t/min).
Isolement type F, protection IP-55, service continu S1.
Triphasés 230/400V 50 Hz
Monophasés 230V 50 Hz, démarrage par condensateur permanent avec protection thermique intégrée.

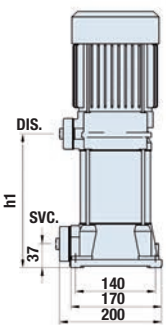

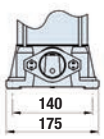

Stainless Steel Impeller
Roue Inoxydable

Description / Dénomination	Materials / Matériaux
Diffusers / Diffuseurs	NORYL
Impeller / Roue	AISI-304
Joint / Joint	EPDM
Pump shaft / Arbre pompe	AISI-420
Suction/discharge casing / Corps asp. ref.	GG - 25

Performance and characteristics / Performances et caractéristiques

Type	Motor/Moteur P2		l/min	15	30	45	60	75	90	120	150	h1	ØSVC	ØDIS ØREF
	KW	HP	m³/h	0,9	1,8	2,7	3,6	4,5	5,4	7,2	9			
VIPV-15T	1,1	1,5	m.W.C.	56,8	55	53	50	46	42	32	20	227	1 1/2"G	1 1/4"G
VIPV-15M	1,1	1,5		56,8	55	53	50	46	42	32	20	227	1 1/2"G	1 1/4"G
VIPV-20T	1,5	2		68,5	67	64	61	57	52	40	24,7	251	1 1/2"G	1 1/4"G
VIPV-20M	1,5	2		68,5	67	64	61	57	52	40	24,7	251	1 1/2"G	1 1/4"G
VIPV-30T	2,2	3		81,5	79	76	73	68	64	49	30	276	1 1/2"G	1 1/4"G
VIPV-35T	2,2	3		95,2	92	88,5	85	79,2	74,5	57	35,5	300	1 1/2"G	1 1/4"G
VIPV-40T	3	4		109	105	101	97	90,5	85	65	41	323	1 1/2"G	1 1/4"G
VIPV-45T	3,3	4,5		120	116	110	105	97	90	72	48	347	1 1/2"G	1 1/4"G

Type	Motor/Moteur P2		l/min	33	83	133	183	233	283	333	383	h1	ØSVC	ØDIS ØREF
	KW	HP	m³/h	2	5	8	11	14	17	20	23			
VIPV 10-20T	1,5	2	m.W.C.	31	29	27	23	18	12	2	-	247	1 1/2"G	1 1/4"G
VIPV 10-20M	1,5	2		31	29	27	23	18	12	2	-	247	1 1/2"G	1 1/4"G
VIPV 10-30T	2,2	3		40	38	36	31	26	18	8	-	286	1 1/2"G	1 1/4"G
VIPV 10-40T	3	4		64	62	58	54	46	35	18	8	362	1 1/2"G	1 1/4"G
VIPV 10-55T	4	5,5		78	75	70	64	55	44	24	10	402	1 1/2"G	1 1/4"G
VIPV 10-65T	5	6,5		89	85	80	73	63	50	27	12	439	1 1/2"G	1 1/4"G
VIPV 10-75T	5,5	7,5		112	105	100	91	74	59	29	15	476	1 1/2"G	1 1/4"G

Type	Motor/Moteur P2		l/min	50	150	250	300	350	400	450	500	h1	ØSVC	ØDIS ØREF
	KW	HP	m³/h	3	9	15	18	21	24	27	30			
VIPV 20-55T	4	5,5	m.W.C.	78	69	57	50	42	34	24	14	353	2"G	2"G
VIPV 20-65T	4,7	6,4		91	81	67	58	49	40	28	16	393	2"G	2"G
VIPV 20-75T	5,5	7,5		104	92	76	67	56	45	32	19	430	2"G	2"G

M: Single-phase / Monophasé **T:** Three-phase / Triphasé

High pressure "IN LINE" vertical multistage electric pumps / Pompes verticales multicellulaires haute pression «En ligne»

Applications

High pressure vertical multistage electric pumps designed for "IN LINE" installations. Standard pumps for civil and industrial applications, pressure equipment for housing use, fire prevention installations, pressurised washing systems, irrigation, water purification and inverse osmosis, supplying boilers, etc. Maximum pumped liquid temperature: 120ºC.

Construction

Motors

Electric motors at 2.900 t/min, 50 Hz. Construction as shown in dimensions table. Class F insulation. IP55 protection. Three-phase : 230/400V or 400/690V.

On request

Possibility of being delivered with Variache and Varivip frequency inverters depending on power and voltage.

Applications

Électropompes verticales multicellulaires haute pression conçues pour des installations « EN LIGNE ». Pompe universelle pour applications civiles et industrielles, groupes de pression pour logements, installations anti-incendie, lavage à pression, irrigation, traitement des eaux et osmose inverse, alimentation de chaudières, etc. Température maximum du liquide pompé : 120ºC.

Construction

Moteurs

Moteurs électriques 2.900 t/min, 50 Hz. Construction suivant table de dimensions. Isolement classe F. Protection IP55. Triphasés : 230/400V ou 400/690V.

Sur commande

Possibilité de livraison avec variateurs de vitesse Variache et Varivip suivant puissance et tension.

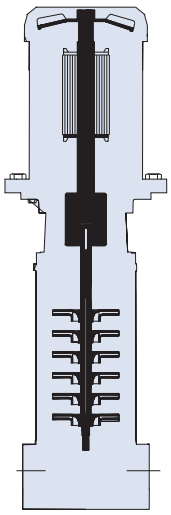

Pump shaft coupled to motor shaft

Arbre de pompe accouplé à l'arbre du moteur

Stainless Steel

Acier Inoxydable

Description / Dénomination	Materials / Matériaux	
	3-4-8	16-32-42-65-85
Diffusers / Diffuseurs	AISI-304	
Impeller / Roue	AISI-304	
Joint / Joint	EPDM	
Pump shaft / Arbre pompe	AISI-316	
Suction/discharge casing / Corps asp. ref.	AISI-304	GG - 25

Performance and characteristics / Performances et caractéristiques

Type	Motor/Moteur P2		l/min	25	33	50	67	83	100	117	133	167	183	200	233	267	300	333
	KW	HP	m³/h	1,5	2	3	4	5	6	7	8	10	11	12	14	16	18	20
NX 3/15	1,1	1,5	m.W.C.	88	84	69	46											
NX 3/19	1,5	2		112	107	88	58											
NX 3/23	2,2	3		135	130	107	70											
NX 3/29	2,2	3		170	163	133	88											
NX 3/36	3	4		212	204	168	109											
NX 4/8	1,5	2			72	70	64	55	50	38	27							
NX 4/12	2,2	3			108	104	95	85	75	58	41							
NX 4/16	3	4			144	140	129	115	101	78	55							
NX 4/22	4	5,5			200	192	178	160	138	108	79							
NX 8/4	1,5	2						41	39	38	36	32	28	26				
NX 8/6	2,2	3						62	60	57	54	48	43	39				
NX 8/8	3	4						83	80	77	73	65	58	52				
NX 8/12	4	5,5						124	120	116	111	92	87	78				
NX 8/16	5,5	7,5						166	161	156	148	130	118	106				
NX 8/20	7,5	10						208	202	195	186	163	150	135				

Dimensions page: 178

Performance and characteristics / Performances et caractéristiques

Type	Motor/Moteur P2		l/min	100	117	133	167	183	200	233	267	300	333	367	400	467	533	600	667
	KW	HP	m³/h	6	7	8	10	11	12	14	16	18	20	22	24	28	32	36	40
NX 16/3	3	4	m.W.C.			41	40	39	38	37	34	32	26	25					
NX 16/4	4	5,5				54	53	53	52	49	46	43	38	34					
NX 16/6	5,5	7,5				82	80	79	78	74	70	64	58	52					
NX 16/8	7,5	10				110	108	106	104	99	94	86	77	70					
NX 16/12	11	15				166	162	160	157	150	141	130	116	105					
NX 16/16	15	20				222	217	213	210	200	189	174	156	140					
NX 32/3	5,5	7,5									54	52	51	50	48	44	40	35	27
NX 32/4	7,5	10									72	71	69	67	65	59	53	47	37
NX 32/6	11	15									108	106	104	100	97	90	81	72	57
NX 32/8	15	20									144	141	138	134	130	120	109	97	77
NX 32/10	18,5	25									182	177	173	168	164	152	138	122	98
NX 32/12	22	30									218	213	208	202	196	184	167	147	120

Type	Motor/Moteur P2		l/min	417	500	583	667	700	750	833	917	1000	1083	1167	1333	1417	1500	1667	1833
	KW	HP	m³/h	25	30	35	40	42	45	50	55	60	65	70	80	85	90	100	110
NX 42/2	7,5	10	m.W.C.	48	46	44	42	41	39	35	31								
NX 42/3	11	15		71	69	66	63	61	58	53	47								
NX 42/4	15	20		95	92	88	84	81	78	71	62								
NX 42/5	18,5	25		119	115	110	105	101	97	88	78								
NX 42/6	22	30		143	138	132	125	122	116	106	93								
NX 42/9-2	30	40		205	198	190	180	174	166	150	132								
NX 42/10	37	50		238	230	220	209	203	193	177	155								
NX 42/13-2	45	60		305	294	282	267	259	247	225	198								
NX 65/1	5,5	7,5			27	26	25	24	23,5	23	22	21	20	18	15				
NX 65/2-2	7,5	10			39	37	36	35	34	33	31	29	26	23	17				
NX 65/2	11	15			53	52	51	49	48	47	45	43	40	37	30				
NX 65/3-1	15	20			73	71	69	67	65	63	60	57	53	48	39				
NX 65/4-2	18,5	25			92	89	87	85	83	80	75	71	66	60	47				
NX 65/4	22	30			107	104	101	99	96	94	89	85	80	74	61				
NX 65/6-2	30	40			150	146	142	138	134	131	124	118	110	101	81				
NX 65/7-1	37	50			186	181	176	171	167	163	155	148	139	128	106				
NX 65/8-1	45	60			215	209	203	198	194	189	180	171	161	149	123				
NX 85/3-2	18,5	25								68	66	65	62	60	55	52	49	41	32
NX 85/3	22	30								81	79	77	74	72	67	64	62	55	48
NX 85/4	30	40								110	107	105	102	100	92	86	84	76	66
NX 85/5	37	50								139	135	131	127	124	115	110	106	94	83
NX 85/6	45	60								168	164	160	155	150	141	134	130	117	103

High pressure vertical multistage electric pumps / Pompes verticales multicellulaires haute pression

Applications
High pressure vertical multistage electric pumps designed for "IN LINE" installations. Standard pump for civil and industrial applications, pressure equipment for housing use, fire prevention installations, pressurised washing systems, irrigation, water treatment and inverse osmosis, supplying boilers, etc. Maximum pumped liquid temperature: 120ºC.

Construction
Motors
Electric motors at 2.900 t/min, 50 Hz.
Construction as shown in dimensions table.
Class F insulation. IP55 protection.
Single-phase: 230 V
Three-phase: 230/400V or 400/690V.

On request
Can be delivered with Variache and Varivip frequency inverters depending on power and voltage.

Applications
Pompes verticales multicellulaires haute pression conçues pour des installations « EN LIGNE ». Pompe universelle pour applications civiles et industrielles, groupes de pression pour logements, installations anti-incendie, lavage à pression, irrigation, traitement des eaux et osmose inverse, alimentation de chaudières, etc. Température maximum du liquide pompé : 120ºC.

Construction
Moteurs
Moteurs électriques 2.900 t/min, 50 Hz.
Construction suivant table de dimensions.
Isolement classe F. Protection IP55.
Monophasés: 230 V
Triphasés: 230/400V ou 400/690V.

Sur commande
Possibilité de livraison avec variateurs de vitesse Variache et Varivip suivant puissance et tension.

New! Nouveauté

Stainless Steel AISI 316
Inoxydable AISI 316

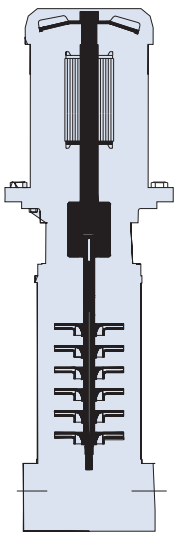

Pump shaft coupled to motor shaft
Arbre de pompe accouplé à l'arbre du moteur

Description / Dénomination	Materials / Matériaux
	3-5-10-15-22-33-46-66-92-125
Diffusers / Diffuseurs	AISI-316
Impeller / Roue	AISI-316
Joint / Joint	EPDM
Pump shaft / Arbre pompe	AISI-316
Suction/discharge casing / Corps asp. ref.	AISI-316

Performance and characteristics / Performances et caractéristiques

Type	KW	HP	l/min	0	20	25	30	35	40	45	50	60	73	100	120	141
			m³/h	0	1,2	1,5	1,8	2,1	2,4	2,7	3	3,6	4,4	6	7,2	8,5
NLX 3/6	0,55	0,75	m.W.C.	44,4	43,4	42,6	41,6	40,2	38,6	36,6	34,3	28,5	18,5			
NLX 3/7	0,75	1		52,5	51,8	51	50	48,7	47	45	42,5	36,1	24,6			
NLX 3/8	0,75	1		60	59,1	58,2	57	55,4	53,4	51	48,1	40,7	27,5			
NLX 3/10	1,1	1,5		75	73,8	72,7	71,3	69,3	66,9	63,8	60,2	51	34,5			
NLX 3/12	1,1	1,5		89,6	87,8	86,4	84,5	82,1	79,1	75,5	71,1	59,9	40,1			
NLX 3/13	1,5	2		98,1	96,7	95,4	93,5	91	87,8	83,9	79,2	67,2	45,6			
NLX 3/19	2,2	3		144,3	142,3	140,3	137,5	133,9	129,2	123,5	116,7	99,1	67,6			
NLX 3/21	2,2	3		159,3	156,9	154,6	151,4	147,3	142,1	135,7	128	108,5	73,6			
NLX 3/25	2,2	3		188,5	186,1	183,3	179,3	174,1	167,6	159,7	150,3	126,6	84,8			
NLX 3/27	3	4		204,4	201,7	198,8	194,7	189,4	182,7	174,4	164,5	139,4	94,4			
NLX 5/5	0,75	1		38					36,4	36	35,5	34,5	32,9	28,2	23,5	17,1
NLX 5/7	1,1	1,5		52,7					50,7	50,1	49,5	48,1	45,8	39,1	32,2	23,1
NLX 5/8	1,1	1,5		60,1					57,6	57	56,2	54,6	51,8	44,1	36,2	25,8
NLX 5/9	1,5	2		68					65,5	64,8	64	62,2	59,3	50,6	41,9	30,2
NLX 5/11	1,5	2		82,8					79,3	78,4	77,5	75,2	71,4	60,7	49,9	35,6

Dimensions page: 180

Type	KW	HP	l/min	0	20	25	30	35	40	45	50	60	73	100	120	141
			m³/h	0	1,2	1,5	1,8	2,1	2,4	2,7	3	3,6	4,4	6	7,2	8,5
NLX 5/13	2,2	3	m.W.C.	98,3					95	94	92,8	90	85,5	72,6	59,9	43,5
NLX 5/16	2,2	3		120,5					115,9	114,6	113,1	109,6	103,9	87,8	72,1	51,8
NLX 5/18	3	4		135,8					131,1	129,7	128	124,1	117,8	99,9	82,3	59,5
NLX 5/23	4	5,5		174,4					168,9	167,2	165,1	160,2	152,3	129,6	107,2	78,2
NLX 5/25	4	5,5		189,2					183,1	181,1	178,9	173,5	164,8	140,1	115,7	84,1

Type	KW	HP	l/min	0	83	100	133	170	183	233	270	330	350	400	430	460
			m³/h	0	5	6	8	10,2	11	14	16,2	19,8	21	24	25,8	27,6
NLX 10/4	1,5	2	m.W.C.	47,7	44,2	43	39,9	34,8	32,6	21,7						
NLX 10/5	2,2	3		60	56,1	54,7	50,9	44,9	42,2	29						
NLX 10/6	2,2	3		71,8	66,8	65	60,4	53,1	49,8	33,9						
NLX 10/7	3	4		83,6	78,3	76,2	70,8	62,1	58,3	39,8						
NLX 10/9	4	5,5		106,3	100,1	97,5	90,8	80	75,1	52,1						
NLX 10/10	4	5,5		118	110,8	107,9	100,3	88,2	82,8	57,2						
NLX 10/13	5,5	7,5		156	146,5	142,7	132,6	116,4	109,2	74,3						
NLX 10/15	5,5	7,5		179,5	167,9	163,4	151,6	132,8	124,3	83,9						
NLX 10/17	7,5	10		205	193,2	188,5	175,7	154,7	145,2	98,8						
NLX 10/18	7,5	10		216,9	204,2	199,1	185,5	163,2	153,1	104						
NLX 15/3	3	4		43,3			40,4	39,1	38,6	36,2	33,8	28,7	26,5	20,1		
NLX 15/4	4	5,5		58,4			54,7	53,1	52,5	49,4	46,3	39,7	36,9	28,7		
NLX 15/5	4	5,5		72,7			67,8	65,8	65	61	57,1	48,7	45,2	34,9		
NLX 15/6	5,5	7,5		87,6			81,5	79,4	78,4	74,1	69,9	60,3	56,3	44,2		
NLX 15/7	5,5	7,5		101,9			94,5	91,9	90,8	85,7	80,6	69,4	64,7	50,5		
NLX 15/8	7,5	10		117,4			110,9	108	106,8	100,8	94,9	82	76,7	60,6		
NLX 15/9	7,5	10		131,9			124,4	121	119,6	112,8	106,1	91,5	85,5	67,4		
NLX 15/11	11	15		162,3			152,4	148,5	146,8	138,9	131,1	113,8	106,5	84,7		
NLX 15/13	11	15		191,3			179,2	174,5	172,5	163,1	153,7	133,1	124,5	98,6		
NLX 15/17	15	20		251,6			237,3	231,4	228,9	216,9	205	178,4	167,3	133,6		

Type	KW	HP	l/min	0	100	133	170	183	233	270	330	350	400	430	460	483
			m³/h	0	6	8	10,2	11	14	16,2	19,8	21	24	25,8	27,6	29
NLX 22/2	2,2	3	m.W.C.	30,4				28,4	27,2	26	23,3	22,2	18,9	16,6	13,8	11,5
NLX 22/3	3	4		45,4				42,2	40,4	38,5	34,5	32,8	27,8	24,2	20,2	16,6
NLX 22/4	4	5,5		60,9				56,8	54,4	51,9	46,6	44,4	37,9	33,1	27,7	23
NLX 22/5	5,5	7,5		76				70,9	67,9	64,9	58,3	55,6	47,4	41,4	34,7	28,8
NLX 22/6	7,5	10		93,2				88,8	85,7	82,5	75,4	72,4	63,3	56,7	49,1	42,6
NLX 22/7	7,5	10		108,5				103,1	99,4	95,7	87,2	83,7	73,1	65,3	56,5	48,8
NLX 22/8	11	15		124,6				119,2	115,2	111	101,6	97,7	85,7	77	66,9	58,2
NLX 22/9	11	15		140,1				133,7	129,2	124,4	113,8	109,3	95,8	86	74,6	64,8
NLX 22/10	11	15		155,4				148,2	143,1	137,8	125,9	120,9	105,8	94,8	82,3	71,3
NLX 22/12	15	20		186,1				178,6	172,9	166,8	152,9	147	129,1	115,9	100,7	87,4
NLX 22/14	15	20		216,6				207,7	200,9	193,7	177,4	170,4	149,4	133,9	116,1	100,6
NLX 22/17	18,5	25		232,7				223,6	216,5	208,9	191,6	184,2	161,8	145,3	126,3	109,8

Type	KW	HP	l/min	0	200	250	300	367	417	500	583	667	750	900	1000
			m³/h	0	12	15	18	22	25	30	35	40	45	54	60
NLX 33/1-1	2,2	3	m.W.C.	17,4		16,2	15,7	15	14	12,2	9,8	6,7			
NLX 33/1	3	4		23,8		21,7	21,2	20	20	17,8	15,5	12,7			
NLX 33/2-2	4	5,5		35,1		34,1	33,3	32	30	27	22,4	16,6			
NLX 33/2-1	4	5,5		40,8		38,8	37,9	36	35	32	27,5	22,3			
NLX 33/2	5,5	7,5		47,8		45	44,1	43	41	39	35	29,9			
NLX 33/3-2	5,5	7,5		57,7		55,2	53,8	51	49	44	38	29,6			
NLX 33/3-1	7,5	10		64,5		61,3	60	58	56	51	45	37			
NLX 33/3	7,5	10		71,5		67,4	66	64	62	58	52	44,6			
NLX 33/4-2	7,5	10		82		78,8	77	74	72	66	58	47,2			
NLX 33/4-1	11	15		88,9		85	83	81	78	73	65	55,1			
NLX 33/4	11	15		95,9		91,1	90	87	85	80	73	63,1			
NLX 33/5-2	11	15		106		101,6	100	96	93	85	76	63			
NLX 33/5-1	11	15		112,7		107,2	105	102	99	92	82	70			
NLX 33/5	15	20		120,4		114,9	113	110	107	101	92	80,5			

Type	KW	HP	l/min	0	200	250	300	367	417	500	583	667	750	900	1000
			m³/h	0	12	15	18	22	25	30	35	40	45	54	60
NLX 33/6-2	15	20	m.W.C.	131,2		126,9	125	120	116	108	96	81,2			
NLX 33/6-1	15	20		139,1		133,5	131	128	124	116	105	90,4			
NLX 33/6	15	20		145,6		139	137	133	129	121	110	96,1			
NLX 33/7-2	15	20		156		149,9	147	143	138	128	115	98,2			
NLX 33/7-1	18,5	25		163,3		156,6	154	150	145	136	123	106,2			
NLX 33/7	18,5	25		170,3		162,8	160	156	152	142	130	113,3			
NLX 33/8-2	18,5	25		180,6		173,7	171	166	161	150	135	115,3			
NLX 33/8-1	18,5	25		187,4		179,5	177	171	166	156	141	121,7			
NLX 33/8	22	30		194,1		185,1	182	177	172	161	147	128			
NLX 33/9-2	22	30		202,1		194,1	191	185	179	166	150	127,9			
NLX 33/9-1	22	30		210,2		201,2	198	192	186	174	157	135,9			
NLX 33/9	22	30		216,8		206,8	204	198	193	181	165	143,7			
NLX 33/10-2	22	30		226,4		217,2	213	207	200	186	168	143,9			
NLX 33/10-1	30	40		234,5		225	221	215	209	196	178	154,2			
NLX 33/10	30	40		241,8		231,3	228	222	216	203	185	162,2			
NLX 33/11-2	30	40		252		244	240	233	226	211	190	163,7			
NLX 33/11-1	30	40		259		249,2	245	238	232	217	197	171			
NLX 33/11	30	40		265,7		253,6	250	243	236	222	203	176,9			
NLX 33/12-2	30	40		275,9		266,2	262	254	246	229	207	178,3			
NLX 33/12-1	30	40		282,8		271,5	267	260	252	236	214	185,6			
NLX 33/12	30	40		289,8		276,7	272	265	258	242	221	192,9			
NLX 33/13-2	30	40		300,5		291,1	286	278	270	252	228	197,6			
NLX 33/13-1	30	40		306,9		294,9	290	282	274	256	233	202,4			
NLX 46/1-1	3	4		19,5				19,2	18,8	17,9	16,7	15,1	13,1	8,5	4,6
NLX 46/1	4	5,5		27,2				24	23,5	22,5	21,4	19,9	18,2	14,3	10,8
NLX 46/2-2	5,5	7,5		38,8				39,8	39,2	37,8	35,7	32,9	29,4	21,1	13,9
NLX 46/2	7,5	10		52,6				48,5	47,7	46,1	44,2	41,7	38,7	31,4	25,1
NLX 46/3-2	11	15		64,7				65,1	64	62	60	56	52	40,4	30,8
NLX 46/3	11	15		80,8				74,3	73	71	68	65	60	50	40,7
NLX 46/4-2	15	20		92,4				90,7	90	87	83	79	73	58	45,6
NLX 46/4	15	20		107,3				99,8	98	96	92	87	82	68	55,9
NLX 46/5-2	18,5	25		117,2				114,8	113	110	106	100	93	75	60,2
NLX 46/5	18,5	25		134,5				125,1	123	120	116	110	103	86	71,5

Type	KW	HP	l/min	0	200	250	300	367	417	500	583	667	750	900	1000
			m³/h	0	12	15	18	22	25	30	35	40	45	54	60
NLX 46/6-2	22	30	m.W.C.	143,7				139,3	138	134	129	122	113	92	73,4
NLX 46/6	22	30		161				149,9	148	144	139	132	124	104	86
NLX 46/7-2	30	40		171,3				164,9	163	158	152	144	134	110	88,6
NLX 46/7	30	40		188,6				175,5	173	168	162	155	145	122	101,2
NLX 46/8-2	30	40		198,2				190	188	182	176	166	155	127	103,1
NLX 46/8	30	40		213,1				198,6	196	191	184	175	164	137	112,6
NLX 46/9-2	30	40		224,8				214,5	212	206	198	187	174	143	116
NLX 46/9	37	50		240,9				225,2	222	217	209	199	187	157	130,2
NLX 46/10-2	37	50		252,7				241,1	238	232	223	212	198	164	133,9
NLX 46/10	37	50		267,6				250,3	247	241	232	221	208	174	144,8
NLX 46/11-2	45	60		280,4				267,4	264	258	249	237	222	184	151,1
NLX 46/11	45	60		295,5				276,4	273	266	257	245	230	194	161,3
NLX 46/12-2	45	60		307,3				292,5	289	282	272	259	243	202	165,8
NLX 46/12	45	60		321,8				301	297	290	280	267	250	210	175
NLX 46/13-2	45	60		332,5				316,2	312	304	292	277	259	214	175

Type	KW	HP	l/min	0	500	600	700	750	900	1000	1200	1300	1417	1600	1800	2000
			m³/h	0	30	36	42	45	54	60	72	78	85	96	108	120
NLX 66/1-1	4	5,5	m.W.C.	23,8	21,4	20,7	19,9	19,4	17,8	16,6	13,3	11,2	8,3			
NLX 66/1	5,5	7,5		29,2	25,8	24,8	23,8	23,3	21,8	20,7	17,9	16,1	13,5			
NLX 66/2-2	7,5	10		47,5	42,6	41,2	39,5	38,6	36	32,9	26,4	22,2	16,4			
NLX 66/2-1	11	15		54,2	49,6	48,2	46,7	45,8	42,9	40,6	34,8	31,2	26,2			
NLX 66/2	11	15		60,4	55,7	54,4	52,8	52	49,3	47,1	42	38,9	34,7			
NLX 66/3-2	15	20		78,4	71,6	70	67	66	62	58	49	43,3	35,3			
NLX 66/3-1	15	20		84,7	77,8	76	74	72	68	65	56	51	44			
NLX 66/3	18,5	25		91,4	84,7	83	81	79	75	72	64	60	53,5			
NLX 66/4-2	18,5	25		108,9	99,6	97	94	92	86	82	70	63	52,8			
NLX 66/4-1	22	30		115,2	105,9	103	100	99	93	89	78	71	61,8			
NLX 66/4	22	30		121,6	112,5	110	107	105	100	96	86	79	70,8			
NLX 66/5-2	30	40		139,1	127,5	124	120	118	111	106	92	83	70,4			
NLX 66/5-1	30	40		145,6	134	131	127	125	118	112	99	91	79,5			
NLX 66/5	30	40		152	140,4	137	133	131	125	119	107	99	88,5			
NLX 66/6-2	30	40		169,5	155,6	152	147	144	136	129	113	103	88,1			
NLX 66/6-1	30	40		176	162	158	153	151	143	136	121	111	97,2			
NLX 66/6	37	50		182,4	168,5	164	160	158	150	143	128	119	106,2			
NLX 66/7-2	37	50		199,9	183,7	179	174	171	161	153	134	122	105,8			
NLX 66/7-1	37	50		206,4	190,1	185	180	177	168	160	142	131	114,9			
NLX 66/7	45	60		212,8	196,5	192	187	184	174	167	150	139	123,9			
NLX 66/8-2	45	60		230,3	211,8	206	200	197	186	177	156	142	123,5			
NLX 66/8-1	45	60		236,8	218,2	213	207	204	193	184	163	150	132,6			
NLX 66/8	45	60		243,2	224,6	219	213	210	199	191	171	159	141,6			

Type	KW	HP	l/min	0	500	600	700	750	900	1000	1200	1300	1417	1600	1800	2000
			m³/h	0	30	36	42	45	54	60	72	78	85	96	108	120
NLX 92/1-1	5,5	7,5	m.W.C.	24,5				22,2	21,5	20,9	19,4	18,5	17,3	15	11,8	7,9
NLX 92/1	7,5	10		33,5				28,7	27,2	26,2	24,3	23,3	22,2	20,2	17,6	14,3
NLX 92/2-2	11	15		49,4				45,1	43,7	42,5	39,6	37,9	35,5	30,9	24,6	16,8
NLX 92/2	15	20		67,8				58,2	55	53	49,5	47,6	45,2	41,4	36,3	29,6
NLX 92/3-2	18,5	25		82,4				74,4	72	70	65	62	59	52	43,6	32,9
NLX 92/3	22	30		102,2				88,2	84	81	76	73	69	63	56	46,3
NLX 92/4-2	30	40		115,7				104	100	97	90	87	82	74	63	49
NLX 92/4	30	40		133,1				117	112	108	101	97	92	85	75	62,5
NLX 92/5-2	37	50		149				133,2	128	124	116	111	105	95	81	64,6
NLX 92/5	37	50		166,4				146,3	140	135	126	121	115	106	94	78,1
NLX 92/6-2	45	60		183,3				163,1	156	152	141	135	129	117	101	81
NLX 92/6	45	60		200,9				175,9	168	163	151	146	139	127	113	94,2
NLX 92/7-2	45	60		216,8				192,4	184	179	167	160	152	138	120	96,7

Type	KW	HP	l/min	0	600	750	900	1000	1200	1416	1700	1900	2000	2150	2300	2666
			m³/h	0	36	45	54	60	72	85	102	114	120	129	138	160
NLX 125/1	7,5	10	m.W.C.	27,6				20,8	19,8	18,6	16,8	15,3	14,4	12,9	11,3	6,2
NLX 125/2	15	20		53,8				44,4	42,5	40,4	37,1	34,4	32,9	30,4	27,7	19,6
NLX 125/3	22	30		80,7				66,5	63,8	60,6	55,7	51,6	49,4	45,7	41,5	29,4
NLX 125/4	30	40		107,6				88,7	85	80,7	74,2	68,8	65,8	60,9	55,4	39,2
NLX 125/5	37	50		134,5				110,9	106,3	100,9	92,8	86	82,3	76,1	69,2	49
NLX 125/6	45	60		161,4				133,1	127,6	121,1	111,3	103,2	98,7	91,3	83,1	58,8
NLX 125/7	55	75		188,3				155,2	148,8	141,3	129,9	120,4	115,2	106,6	96,9	68,6
NLX 125/8-2	55	75		211,5				174,4	167,2	158,7	145,9	135,3	129,4	119,7	108,9	77,1

Multistage vertical electric pumps / Pompes verticales multicellulaires

Applications
High pressure multistage vertical electric pumps designed for "IN LINE" installations in hydro-pressurised pneumatic equipment, pressurised washing systems, garage washing, industry, agriculture, etc. Maximum pumped liquid temperature: 50ºC.

Construction
Motors
Electric motors at 2.900 t/min, 50 Hz. Construction as shown in dimensions table. Class F insulation. IP55 protection. 230/400V or 400/690V three-phase motors.

Applications
Pompes verticales multicellulaires haute pression conçues pour des installations « EN LIGNE » dans des équipements hydropneumatiques de pression pou le lavage à pression, lavage de garages, l'industrie, l'agriculture, etc. Température maximum du liquide pompé : 50ºC.

Construction
Moteurs
Moteurs électriques 2.900 t/min, 50 Hz. Construction suivant table de dimensions. Isolement classe F. Protection IP55. Moteurs triphasés 230/400V ou 400/690V.

Description / Dénomination	Materials / Matériaux
	62 - 76 - 82
Diffusers / Diffuseurs	GG - 25
Impeller / Roue	* GG - 25
Joint / Joint	EPDM
Pump shaft / Arbre pompe	AISI-420
Suction/discharge bodies / Corps asp. ref.	GG - 25

* Optionally bronze / Bonze sur demande

Performance and characteristics / Performances et caractéristiques

Type	KW	HP	m³/h	0	36	48	54	60	72	84	96	114
			l/min	0	600	800	900	1000	1200	1400	1600	1900
NLV 62 / 2F1	7,5	10	m.W.C.	50	41	36	33	29	22			
NLV 62 / 3F1	11	15		77	59	55	50	43	32			
NLV 62 / 5F5	15	20		108	90	79	71	58	42			
NLV 62 / 6F6	18,5	25		133	111	98	88	74	54			
NLV 62 / 7F7	22	30		159	130	116	103	88	64			
NLV 62 / 8F8	30	40		184	153	134	122	104	77			
NLV 76 / 2	11	15		57		46	43	41	36	31	23	
NLV 76 / 3	15	20		86		70	66	62	56	46	34	
NLV 76 / 4F1	18,5	25		107		87	82	77	68	57	42	
NLV 76 / 5F3	22	30		120		100	95	89	78	64	45	
NLV 76 / 5	30	40		143		115	109	102	90	76	57	
NLV 76 / 6F1	30	40		164		134	127	119	104	88	64	
NLV 76 / 7	37	50		200		162	153	143	126	107	79	
NLV 82 / 1	7,5	10		32				25	23,5	22	19	16
NLV 82 / 2F2	11	15		52				43	40	35	26	17
NLV 82 / 2	15	20		64				49	48,5	44	38	31
NLV 82 / 3F2	18,5	25		84				68	63	57	45	33
NLV 82 / 3	22	30		96				74	71	65	57	46
NLV 82 / 4F2	30	40		116				93	87	79	64	49
NLV 82 / 4	30	40		128				98	94	87	76	62
NLV 82 / 5	37	50		160				123	118	109	95	77

Dimensions page: 184

Submersible 5" electric pumps made of stainless steel / Electropompes submersibles 5" en acier inoxydable

Applications
For household, civil, agricultural and industrial applications.
For clean water with no content or additives that could damage the pump materials.
Maximum liquid temperature: 40ºC.
Minimum distance from the base of the pump to the bottom of the well: 0.5 m.
Maximum immersion depth: 20 m (with appropriate length of cable).

Construction
Pump
Outer casing, impellers, suction grille diffusers, motor casing, pump shaft and screw fittings made of AISI 304 stainless steel: nickel-plated brass discharge head.
Double mechanical seal separating the motor from the hydraulic part by means of an intermediate oil chamber.

Motor
Dry with triple impregnation withstanding humidity.
2-pole induction, 50 Hz (n= 2.900 t/min).
Class F insulation. Protection IP68.
H07NNF power cable, 10 metres long.
Single-phase : 220/240V 50 Hz, with integrated thermal-ammeter motor circuit breaker.
Starting with permanent capacitor.

Applications
Pour applications domestiques, civiles, agricoles et industrielles.
Pour eau propre sans éléments ou additifs pouvant nuire aux matériaux de la pompe.
Température maximum du liquide: 40ºC.
Distance minimum de la base de la pompe au fond du puits: 0,5 m.
Profondeur maximum d'immersion: 20 m (avec longueur de câble appropriée).

Construction
Pompe
Chemise extérieure, roues, diffuseurs grille d'aspiration, carcasse moteur, arbre pompe et boulonnerie en acier inoxydable AISI 304: tête de refoulement en laiton nickelé.
Double garniture mécanique séparant le moteur de la partie hydraulique au moyen d'une chambre à huile intermédiaire.

Moteur
À sec avec triple imprégnation résistant à l'humidité.
À induction 2 pôles, 50 Hz (n= 2.900 t/min).
Isolement classe F. Protection IP68.
Câble d'alimentation H07NNF, longueur 10 mètres.
Monophasés: 220/240V 50 Hz, avec disjoncteur-moteur thermo-ampèremétrique intégré.
Démarrage avec condensateur permanent.

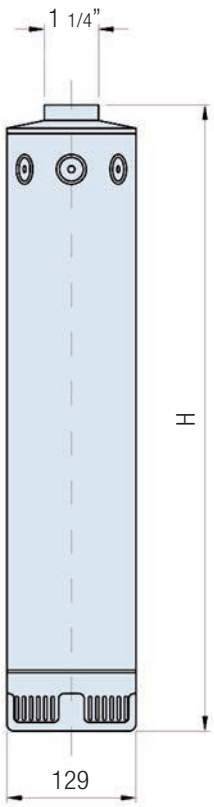

Performance and characteristics / Performances et caractéristiques

Type	HP	m³/h	0	1	2	3	4	5	Dimensions mm. H	Weight Poids (Kg)
		l/min	0	16	33	50	67	83		
MXFA 3/3 K	0,67	m.W.C.	39	36	32	28	22	16	443	14
MXFA 3/4 K	0,8		M	49	43	37	30	20	482	15
MXFA 3/5 K	1		65	61	55	46	37	25	522	16
MXFA 3/6 K	1,3		78	73	66	56	45	30	562	17
MXFA 3/7 K	1,6		90	86	77	65	51	35	604	18

K: Single-phase with run-stop buoy / Monophasées avec bouée de marche-arrêt

4" and 6" submersible electric pumps SKI-SLI-SMI-SPI-SQI-STI-ST / Électropompes submersibles 4 et 6" SKI-SLI-SMI-SPI-SQI-STI-ST

Applications
Submersible multistage electric pumps. Radial or semi-radial impellers and Noryl diffusers, ceramic-rubber bearings, outer casing and shaft made of stainless steel. Check valve incorporated in the discharge body. Pump-motor coupling according to NEMA standard. Radial type pump. Maximum liquid temperature : 30°C. Rotation direction : counterclockwise. Check valve : integrated

Standard material
Impeller: Noryl
Diffuser: Noryl
Shaft: stainless steel.
Sleeve: stainless steel.

On request
Can be delivered with Variache and Varivip frequency inverters depending on power and voltage.

Advantages
No need to dismantle the strainer to thread the cable through.
The whole pump has great corrosion resistance.

Applications
Electropompes immergées multicellulaires. Roues radiales ou semi-radiales et diffuseurs en Noryl, coussinets en céramique-caoutchouc, carcasse extérieure et arbre en acier inoxydable. Soupape de retenue intégrée dans le corps de refoulement. Accouplement pompe-moteur suivant norme NEMA
Pompe type radiale. Température maximum du liquide : 30°C. Sens de rotation : antihoraire. Soupape de retenue : intégré

Matériaux de série
Roue : Noryl
Diffuseur : Noryl
Arbre : acier inox.
Chemise : acier inox.

Sur commande
Possibilité de livraison avec variateurs de vitesse Variache et Varivip suivant puissance et tension.

Avantages
Il n'est pas nécessaire de démonter la passoire pour passer le câble.
Grande résistance à la corrosion de toute la pompe.

St. st discharge case
Corps de refoulement inox.

St. st. suction case with incorporated strainer
Corps d'aspiration avec filtre corpore

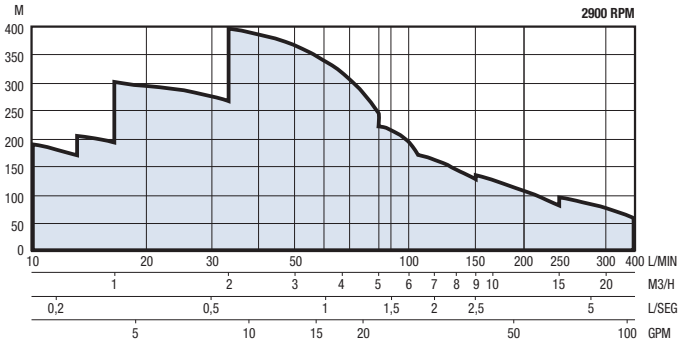

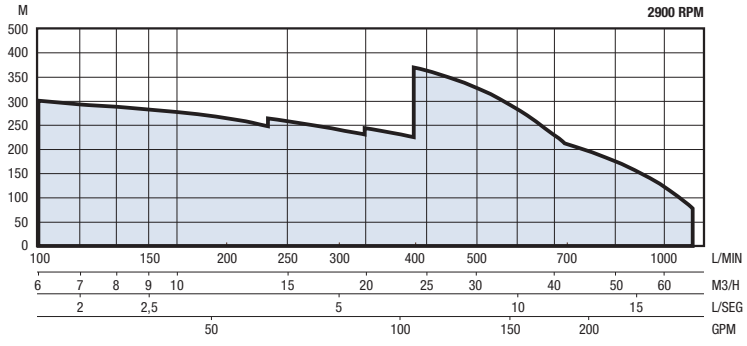

Performance and characteristics / Performances et caractéristiques

Type	Motor/Moteur P2		l/min	0	17	25	30	33	42	50	58	D	A	L	G"	Weight Poids (Kg)
	KW	HP	m³/h	0	1	1,5	1,8	2	2,5	3	3,5	mm	mm	mm		
SJI 6	0,37	0,5	m.W.C.	50	45	38	36	34	30	24	12	95	392	743	1 1/4"	10,9
SJI 8	0,55	0,75		62	60	58	56	50	45	40	30	95	443	809	1 1/4"	12,4
SJI 12	0,75	1		95	91	89	83	80	65	56	42	95	548	934	1 1/4"	14,2
SJI 16	1,1	1,5		132	118	116	113	109	85	75	55	95	651	1057	1 1/4"	15,9
SJI 20	1,5	2		170	155	146	140	137	120	102	78	95	755	1196	1 1/4"	18,4
SJI 30	2,2	3		240	225	215	207	200	175	145	107	95	1062	1563	1 1/4"	22,2
SJI 40	3	4		313	292	282	266	250	220	180	135	95	1323	1884	1 1/4"	30,2
SJI 50	4	5,5		375	360	340	321	310	276	230	170	95	1583	2184	1 1/4"	41,2

Type	Motor/Moteur P2		l/min	0	33	50	58	67	75	83	92	D	A	L	G"	Weight Poids (Kg)
	KW	HP	m³/h	0	2	3	3,5	4	4,5	5	5,5	mm	mm	mm		
SKI 6	0,55	0,75	m.W.C.	46	42	38	36	32	30	25	20	95	418	784	1 1/2"	12,3
SKI 9	0,75	1		63	58	55	50	48	40	36	29	95	478	864	1 1/2"	14,5
SKI 12	1,1	1,5		86	80	76	68	64	56	48	38	95	568	974	1 1/2"	16,1
SKI 16	1,5	2		115	105	101	90	85	75	64	51	95	691	1132	1 1/2"	18,4
SKI 20	2,2	3		150	142	130	120	107	98	85	75	95	843	1344	1 1/2"	20,7
SKI 24	3	4		175	170	152	148	138	120	100	88	95	1010	1571	1 1/2"	27,2
SKI 30	3	4		210	195	178	168	150	138	120	100	95	1128	1689	1 1/2"	28,4
SKI 40	4	5,5		268	255	230	210	190	168	138	105	95	1405	2006	1 1/2"	36
SKI 55	5,5	7,5		370	350	330	305	280	250	215	165	95	1845	2566	1 1/2"	44,5
SKI 75	7,5	10		438	420	378	348	330	288	240	180	95	2171	3012	1 1/2"	66,3

Type	Motor/Moteur P2		l/min	0	17	33	50	67	83	100	117	D	A	L	G"	Weight Poids (Kg)
	KW	HP	m³/h	0	1	2	3	4	5	6	7	mm	mm	mm		
SLI 6	0,75	1	m.W.C.	46	45	43	42	40	35	28	20	95	454	840	1 1/2"	21,4
SLI 9	1,1	1,5		71	66	65	62	59	52	41	28	95	564	970	1 1/2"	15,6
SLI 11	1,5	2		82	81	79	77	71	62	51	34	95	637	1078	1 1/2"	17,5
SLI 13	1,5	2		96	94	93	90	83	73	58	40	95	710	1151	1 1/2"	18,3
SLI 18	2,2	3		127	124	121	113	108	92	83	50	95	857	1358	1 1/2"	21,4
SLI 23	3	4		168	165	162	160	146	128	102	68	95	1122	1683	1 1/2"	28,2
SLI 32	4	5,5		232	228	215	208	201	176	140	94	95	1454	2055	1 1/2"	36,4
SLI 40	5,5	7,5		290	282	275	270	251	220	175	117	95	1790	2511	1 1/2"	45,5
SLI 56	7,5	10		381	375	368	356	331	289	231	155	95	2338	3179	1 1/2"	64,5

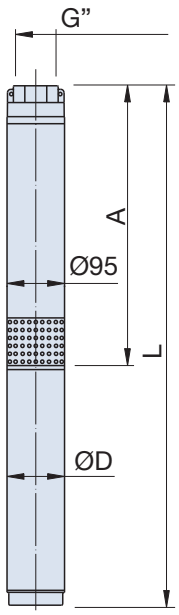

Type	Motor/Moteur P2		l/min.	0	33	67	100	117	133	150	167	D	A	L	G"	Weight Poids (Kg)
	KW	HP	m³/h	0	2	4	6	7	8	9	10	mm	mm	mm		
SMI 8	1,5	2	m.W.C.	56	54	52	44	40	35	32	26	95	651	1092	2"	18
SMI 13	2,2	3		89	87	84	73	63	60	48	40	95	914	1415	2"	21,2
SMI 17	3	4		123	118	112	100	93	84	72	59	95	1179	1740	2"	28,2
SMI 20	3	4		140	133	125	115	99	90	80	65	95	1340	1901	2"	29,3
SMI 24	4	5,5		165	158	153	130	119	107	94	80	95	1547	2148	2"	35,9
SMI 30	5,5	7,5		210	200	183	169	150	140	115	98	95	1922	2643	2"	43,7
SMI 35	7,5	10		244	235	220	200	180	171	140	118	95	2185	3026	2"	60,4

Type	Motor/Moteur P2		l/min.	0	83	117	133	167	200	233	267	D	A	L	G"	Weight Poids (Kg)
	KW	HP	m³/h	0	5	7	8	10	12	14	16	mm	mm	mm		
SPI 7	1,5	2	m.W.C.	45	35	30	29	26	23	20	16	95	701	1142	2"	18,8
SPI 10	2,2	3		62	51	46	44	39	34	29	23	95	905	1406	2"	21,4
SPI 13	3	4		82	70	64	61	56	50	46	35	95	1220	1781	2"	28,5
SPI 17	4	5,5		110	92	85	82	75	65	55	45	95	1610	2211	2"	36,2
SPI 22	5,5	7,5		140	120	113	109	100	90	79	61	95	2066	2787	2"	44,8
SPI 28	7,5	10		180	155	145	142	130	117	102	83	95	2616	3457	2"	60,3

Type	Motor/Moteur P2		l/min.	0	100	150	200	233	267	300	333	D	A	L	G"	Weight Poids (Kg)
	KW	HP	m³/h	0	6	9	12	14	16	18	20	mm	mm	mm		
SQI 7	2,2	3	m.W.C.	45	35	32	30	28	25	22	19	95	701	1202	2"	20,2
SQI 10	3	4		55	50	47	44	40	36	33	28	95	905	1466	2"	26,2
SQI 14	4	5,5		83	72	66	60	56	50	43	36	95	1220	1821	2"	33,2
SQI 18	5,5	7,5		98	89	81	78	71	63	55	46	95	1536	2257	2"	41,3
SQI 24	7,5	10		145	130	118	110	104	91	84	72	95	2058	2899	2"	59,3

Performance and characteristics / Performances et caractéristiques

Type	Motor/Moteur P2		l/min.	0	133	166	200	233	266	D	A	L	G"	Weight Poids (Kg)
	KW	HP	m³/h	0	8	10	12	14	16	mm	mm	mm		
STI 0,19-04	3	4	m.W.C.	69	60	56	51	45	36	95	460	878	3"	24,5
STI 0,19-06	4	5,5		104	89	84	76	67	54	95	580	1048	3"	28,7
STI 0,19-08	5,5	7,5		138	119	112	102	90	72	95	700	1238	3"	33,7
STI 0,19-11	7,5	10		190	164	154	140	124	100	145	810	1410	3"	58,4
STI 0,19-14	9,2	12,5		242	209	195	178	157	127	145	885	1485	3"	62,2
STI 0,19-16	11	15		276	239	223	205	180	145	145	1005	1705	3"	66,9
STI 0,19-19	15	20		328	283	265	243	213	172	145	1185	1885	3"	71,4

Type	Motor/Moteur P2		l/min.	0	233	266	300	333	416	D	A	L	G"	Weight Poids (Kg)
	KW	HP	m³/h	0	14	16	18	20	25	mm	mm	mm		
STI 0,21-03	3	4	m.W.C.	46	37	34	31	28	19	95	535	953	3"	26,8
STI 0,21-05	4	5,5		77	61	56	51	46	31	95	630	1098	3"	30,3
STI 0,21-07	5,5	7,5		108	85	79	72	65	44	95	720	1258	3"	34,5
STI 0,21-09	7,5	10		138	110	101	92	84	56	145	815	1415	3"	58,5
STI 0,21-11	9,2	12,5		169	133	124	113	102	69	145	905	1505	3"	62,8
STI 0,21-14	11	15		215	170	157	145	130	88	145	1045	1745	3"	67,7
STI 0,21-16	13	17,5		246	195	180	165	149	100	145	1135	1835	3"	72,5
STI 0,21-18	15	20		277	219	202	185	167	113	145	1270	2030	3"	77,1
STI 0,21-22	18,5	25		345	269	247	226	204	138	145	1624	2454	3"	94,1
STI 0,21-25	22	30		384	303	281	258	232	157	145	1764	2654	3"	101

Type	Motor/Moteur P2		l/min.	0	333	433	533	583	633	D	A	L	G"	Weight Poids (Kg)
	KW	HP	m³/h	0	20	26	32	35	38	mm	mm	mm		
STI 0,26-04	5,5	7,5	m.W.C.	59	53	48	42	38	33	95	680	1218	3"	33,4
STI 0,26-06	7,5	10		88	78	71	60	54	48	145	810	1410	3"	58,5
STI 0,26-07	9,2	12,5		105	95	86	75	69	63	145	875	1475	3"	62,5
STI 0,26-08	11	15		120	108	98	86	79	72	145	940	1640	3"	66,3
STI 0,26-09	13	17,5		135	123	110	98	90	82	145	1005	1705	3"	69,5
STI 0,26-10	15	20		147	131	120	108	92	91	145	1070	1830	3"	74
STI 0,26-13	18,5	25		197	175	159	141	125	109	145	1265	2095	3"	87,6
STI 0,26-15	22	30		230	208	183	153	138	123	145	1435	2324	3"	94,9
STI 0,26-18	26	35		275	248	220	185	166	148	145	1630	2660	3"	117,9

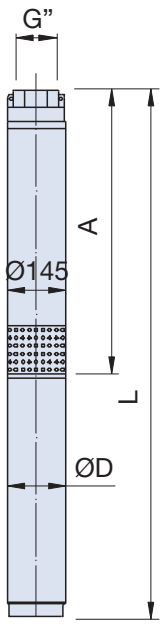

Type	Motor/Moteur P2		l/min.	0	300	400	500	600	700	800	D	A	L	G"	Weight Poids (Kg)
	KW	HP	m³/h	0	18	24	30	36	42	48	mm	mm	mm		
ST 0,36-5	7,5	10	m.W.C.	78	72	66	59	50	36	18	140	588	1328	3"	54
ST 0,36-6	9,2	12,5		94	86	79	71	59	44	22	140	648	1420	3"	59
ST 0,36-8	11	15		126	114	106	94	79	58	29	140	768	1573	3"	64
ST 0,36-9	13	17,5		141	129	119	106	89	65	32	140	828	1698	3"	71
ST 0,36-12	18,5	25		188	172	158	142	119	87	43	140	1008	1943	3"	80
ST 0,36-18	26	35		283	257	238	212	178	131	65	140	1420	2550	3"	105
ST 0,36-20	30	40		314	286	264	236	198	58	72	140	1540	2670	3"	107
ST 0,36-28	45	60		438	400	370	330	277	203	101	140	2143	3876	3"	173

Type	Motor/Moteur P2		l/min.	0	500	600	700	800	900	1000	1100	D	A	L	G"	Weight Poids (Kg)
	KW	HP	m³/h	0	30	36	42	48	54	60	66	mm	mm	mm		
ST 0,42-6	11	15	m.W.C.	78	63	58	51	43	34	24	12	140	648	1453	3"	62
ST 0,42-9	15	20		118	95	86	77	65	51	36	18	140	828	1698	3"	71
ST 0,42-10	18,5	25		131	106	96	85	72	57	40	20	140	888	1823	3"	79
ST 0,42-12	22	30		158	127	115	102	86	68	48	24	140	1008	2008	3"	86
ST 0,42-15	26	35		197	158	144	128	108	86	60	30	140	1188	2318	3"	102

4, 6, 8 and 10" submersible electric pumps made of stainless steel / Électropompes submersibles 4, 6, 8 et 10" en acer inox.

Applications

TXI - SXT pumps are suitable for supplying water for housing, towns, farms, industries or agriculture, fountains and other applications. Their extremely sturdy construction entirely made of stainless steel mean they can be used in the most demanding applications.
These pumps are completely made of AISI 304 stainless steel .

Pump construction

The objective pursued in the conception of this TXI – SXT series was to obtain high performance pumps of high quality and sturdiness to withstand corrosion and abrasion, in order to ensure an outstanding service life. All the items are oversized, which ensures great rigidity and resistance to use. All the parts are checked and the result is optimal: a perfect assembly combining sturdiness, safety and strength.

On request

Can be delivered with Variache and Varivip frequency inverters depending on power and voltage.

Applications

Les pompes TXI - SXT sont appropriées pour la fourniture d'eau pour les logements, collectivités, fermes, industries ou l'agriculture, les fontaines et autres applications. Leur construction extrêmement robuste et entièrement en acier inoxydable permet de les utiliser dans les applications les plus exigeantes.
Ces pompes sont fabriquées entièrement en acier inoxydable AISI 304.

Construction de la pompe

Le but poursuivi dans la conception de cette série TXI – SXT a été d'obtenir des pompes de haut rendement et d'une grande qualité et robustesse pour résister à la corrosion et l'abrasion, au profit d'une durée exceptionnelle. Ces pompes sont entièrement fabriquées en acier inoxydable. Toutes les pièces sont surdimensionnées en offrant une grande rigidité et résistance à l'usure. Toutes les parties sont contrôlées et le résultat est surprenant : un ensemble parfait combinant solidité, sécurité et résistance.

Sur commande

Possibilité de livraison avec variateurs de vitesse Variache et Varivip suivant puissance et tension.

All Made of Stainless Steel
Tout en Inoxydable

Materials / Matériaux

Description / Description	TXI 4"	SXT 6" (1)	SXT 8"	SXT 10"
	18-25-40-75	17-30-45-60	125-160	210
Impeller / Roue	AISI-304	AISI-304	AISI-316	
Diffuser / Diffuseur	AISI-304	AISI-304	AISI-316	
Casing / Carcasse	-	AISI-304	AISI-316	
Pump shaft / Arbre pompe	AISI-304	AISI-316	AISI-329	
Bearings / Coussinets	NBR	NBR	NBR	
Sealing rings / Bagues	NBR	TEFLON (PTFE)		
Suction body / Corps asp.	AISI-304	AISI-304	AISI-316	
Discharge body / Corps ref.	AISI-304	AISI-316	AISI-316	

(1) To order : entirely made of AISI-316 / Sur commande : entièrement AISI-316

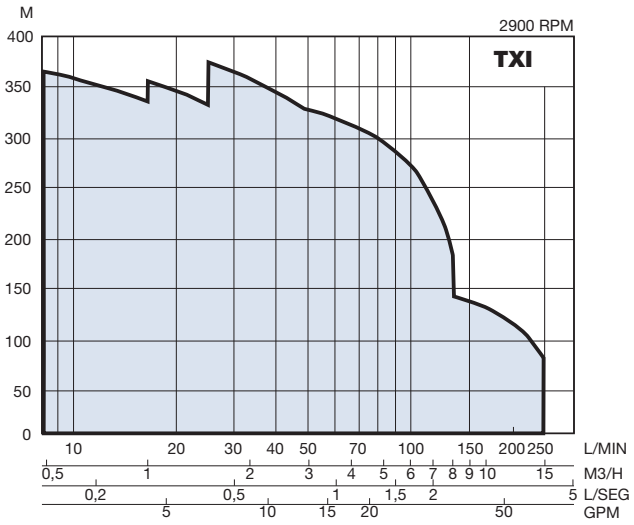

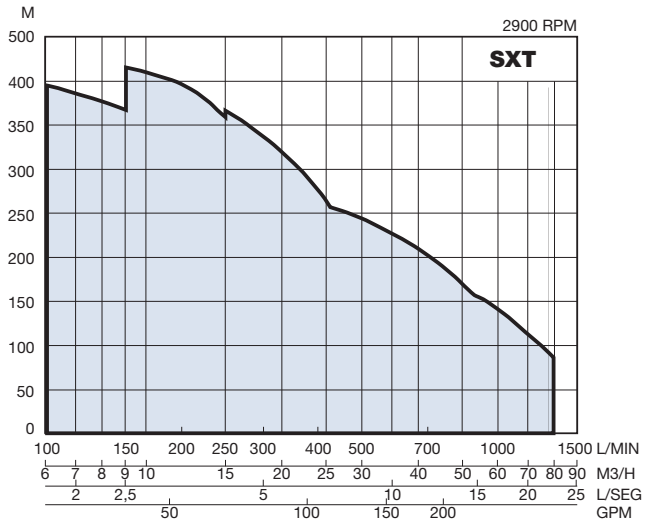

Performance and characteristics / Performances et caractéristiques

Type	Motor/Moteur P2		l/min.	0	33	42	50	67	D	A	L	G"	Weight Poids (Kg)
	KW	HP	m³/h	0	2	2,5	3	4	mm	mm	mm		
TXI 18/09	0,55	0,75	m.W.C.	54	45	42	37	28	90	354	679	1 1/4"	10,1
TXI 18/12	0,75	1		72	60	56	49	38	90	417	742	1 1/4"	11,3
TXI 18/18	1,1	1,5		108	89	84	75	57	90	543	868	1 1/4"	13,6
TXI 18/25	1,5	2		149	125	117	102	80	90	690	1075	1 1/4"	16,7

Type	Motor/Moteur P2		l/min.	0	67	83	100	108	D	A	L	G"	Weight Poids (Kg)
	KW	HP	m³/h	0	4	5	6	6,5	mm	mm	mm		
TXI 25/08	0,75	1	m.W.C.	48	36	31	25	20	90	333	658	1 1/2"	10,5
TXI 25/12	1,1	1,5		73	54	46	37	32	90	417	742	1 1/2"	12,4
TXI 25/17	1,5	2		104	76	63	53	45	90	522	907	1 1/2"	15,1
TXI 25/25	2,2	3		152	112	94	77	67	90	690	1073	1 1/2"	17,6

Type	Motor/Moteur P2		l/min.	0	100	133	167	183	D	A	L	G"	Weight Poids (Kg)
	KW	HP	m³/h	0	6	8	10	11	mm	mm	mm		
TXI 40/10	1,5	2	m.W.C.	57	44	38	28	20	90	621	1006	2"	17,3
TXI 40/15	2,2	3		86	65	59	42	34	90	831	1214	2"	20,6
TXI 40/18	3	4		103	79	71	50	40	90	957	1375	2"	24,2
TXI 40/25	4	5,5		143	110	99	70	57	90	1251	1719	2"	29,8

Type	Motor/Moteur P2		l/min.	0	167	233	267	317	D	A	L	G"	Weight Poids (Kg)
	KW	HP	m³/h	0	10	14	16	19	mm	mm	mm		
TXI 75/05	1,5	2	m.W.C.	31	27	21	19	13	90	503	888	2"	15,3
TXI 75/07	2,2	3		44	37	31	27	20	90	633	1016	2"	17,1
TXI 75/13	4	5,5		82	70	57	50	35	90	1023	1491	2"	24,5
TXI 75/18	5,5	7,5		113	96	80	70	50	90	1348	1886	2"	30,3

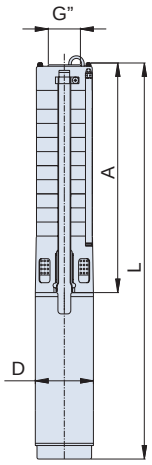

SXT 6"

Performance and characteristics / Performances et caractéristiques

Type	Motor/Moteur P2		l/min.	0	133	167	200	217	233	267	D	A	L	G"	Weight Poids (Kg)
	KW	HP	m³/h	0	8	10	12	13	14	16	mm	mm	mm		
SXT 10/8	4	5,5	m.W.C.	75	70	66	59	56	52	42	90	737	1205	2 1/2"	29,6
SXT 10/9	4	5,5		85	79	74	67	63	58	48	90	829	1297	2 1/2"	30,6
SXT 10/10	4	5,5		94	88	82	74	70	65	53	90	868	1336	2 1/2"	33,6
SXT 10/12	5,5	7,5		113	105	98	89	84	78	64	90	977	1515	2 1/2"	38,9
SXT 10/14	5,5	7,5		132	123	115	104	98	91	74	90	1140	1678	2 1/2"	41,9
SXT 10/16	7,5	10		150	141	131	119	112	104	85	142	1303	2061	2 1/2"	80
SXT 10/18	7,5	10		169	158	148	134	126	116	95	142	1358	2116	2 1/2"	81
SXT 10/19	7,5	10		179	167	156	141	133	123	101	142	1433	2191	2 1/2"	85
SXT 10/21	9,3	12,5		198	184	172	156	147	136	111	142	1501	2301	2 1/2"	92
SXT 10/23	9,3	12,5		216	202	189	171	161	149	122	142	1644	2444	2 1/2"	94
SXT 10/24	9,3	12,5		226	211	197	178	168	155	127	142	1715	2515	2 1/2"	96
SXT 10/26	11	15		245	228	213	193	181	168	138	142	2118	2969	2 1/2"	105
SXT 10/28	11	15		263	246	230	208	195	181	148	142	2281	3132	2 1/2"	108
SXT 10/30	13	17,5		282	264	246	223	209	194	159	142	2444	3355	2 1/2"	116
SXT 10/33	13	17,5		310	290	271	245	230	214	175	142	2688	3599	2 1/2"	121
SXT 10/35	15	20		329	307	287	260	244	227	186	142	2851	3824	2 1/2"	131
SXT 10/37	15	20		348	325	304	275	258	239	196	142	3014	3987	2 1/2"	134

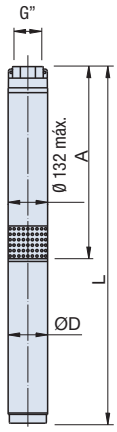

Type	Motor/Moteur P2		l/min.	100	160	167	200	233	266	300	334	D	A	L	G”	Weight Poids (Kg)
	KW	HP	m³/h	6	8	10	12	14	16	18	20	mm	mm	mm		
SXT 17/6	4	5,5	m.W.C.	66	65	61	59	55	49	44	38	90	616	1084	2 1/2”	26,6
SXT 17/8	5,5	7,5		88	85	81	78	73	65	59	52	90	737	1275	2 1/2”	32,9
SXT 17/10	5,5	7,5		111	108	104	99	93	85	76	64	90	868	1406	2 1/2”	36,9
SXT 17/11	7,5	10		121	118	112	108	102	89	81	72	142	919	1677	2 1/2”	73
SXT 17/13	7,5	10		144	141	136	129	121	111	98	84	142	1044	1796	2 1/2”	75
SXT 17/15	9,3	12,5		166	162	157	149	139	128	113	96	142	1171	1963	2 1/2”	82
SXT 17/17	9,3	12,5		188	184	177	169	158	145	128	109	142	1291	2083	2 1/2”	84
SXT 17/18	11	15		197	194	184	176	166	146	133	115	142	1358	2209	2 1/2”	89
SXT 17/20	11	15		221	216	209	199	186	170	151	128	142	1473	2318	2 1/2”	92
SXT 17/24	13	17,5		266	259	250	238	223	204	181	154	142	1715	2620	2 1/2”	103
SXT 17/27	15	20		299	292	263	256	235	210	190	160	142	1897	2864	2 1/2”	113
SXT 17/29	18,5	25		319	314	275	265	250	220	202	170	142	2260	3340	2 1/2”	129
SXT 17/33	18,5	25		365	357	344	328	307	281	249	212	142	2260	3340	2 1/2”	130
SXT 17/36	22	30		399	389	376	358	335	306	272	231	142	2441	3537	2 1/2”	139
SXT 17/40	22	30		443	432	417	397	372	340	302	257	142	2683	3779	2 1/2”	148
SXT 17/48	26,5	35		526	516	492	475	448	392	357	305	142	3420	4637	2 1/2”	164
SXT 17/53	30	40		578	567	544	522	495	432	397	340	142	3723	4970	2 1/2”	186
SXT 17/55	37	50		608	597	571	552	523	462	424	367	142	3844	5191	2 1/2”	196

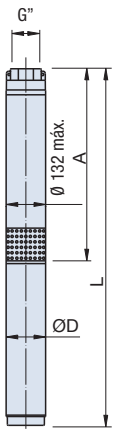

Type	Motor/Moteur P2		l/min.	0	120	240	360	480	600	720	D	A	L	G”	Weight Poids (Kg)
	KW	HP	m³/h	0	7,2	14,4	21,6	28,8	36	43,2	mm	mm	mm		
SXT 30/4	4	5,5	m.W.C.	45	44	41	37	31	22	11	90	590	1058	3”	26,6
SXT 30/6	5,5	7,5		67	66	61	55	47	34	17	90	945	1483	3”	33,9
SXT 30/8	7,5	10		90	87	82	73	63	44	22	142	1171	1919	3”	72
SXT 30/11	9,3	12,5		124	120	112	101	86	62	31	142	1510	2298	3”	81
SXT 30/13	11	15		146	142	133	119	102	73	73	142	1736	2577	3”	88
SXT 30/15	13	17,5		169	164	153	137	118	84	42	142	1962	2863	3”	96
SXT 30/17	15	20		192	186	174	156	133	96	48	142	2188	3151	3”	106
SXT 30/19	18,5	25		214	208	194	174	149	107	54	142	2414	3410	3”	117
SXT 30/21	18,5	25		237	229	215	192	165	118	60	142	2640	3636	3”	121
SXT 30/23	22	30		259	251	235	211	180	130	65	142	2866	3962	3”	131
SXT 30/26	22	30		293	284	266	238	204	147	74	142	3205	4301	3”	135
SXT 30/28	26,5	35		316	306	286	257	220	158	80	142	3431	4648	3”	143
SXT 30/30	26,5	35		339	326	307	277	232	169	85	142	3657	4874	3”	147
SXT 30/32	30	40		361	350	327	293	251	181	91	142	3883	5130	3”	165
SXT 30/35	30	40		395	382	358	321	275	198	100	142	4222	5469	3”	171
SXT 30/39	37	50		440	423	399	360	302	220	111	142	4674	6011	3”	187
SXT 30/43	37	50		488	468	440	397	333	243	122	192	5126	6310	3”	215
SXT 30/48	45	60		542	522	491	440	372	271	137	192	5691	7249	3”	232

Type	Motor/Moteur P2		l/min.	0	360	480	600	720	780	840	960	D	A	L	G”	Weight Poids (Kg)
	KW	HP	m³/h	0	21,6	28,8	36	43,2	46,8	50,4	57,6	mm	mm	mm		
SXT 45/3	5,5	7,5	m.W.C.	46	38	34	31	29	27	25	21	90	590	1128	4”	30,9
SXT 45/5	7,5	10		68	63	57	52	48	45	42	36	142	832	1580	4”	69
SXT 45/6	9,3	12,5		82	75	69	63	57	55	51	43	142	945	1733	4”	76
SXT 45/7	11	15		95	88	80	73	67	64	59	50	142	1058	1899	4”	82
SXT 45/8	13	17,5		108	101	92	83	76	73	68	57	142	1171	2072	4”	89
SXT 45/10	15	20		143	116	106	96	91	87	79	67	142	1397	2370	4”	99
SXT 45/12	18,5	25		172	140	127	115	109	104	95	83	142	1623	2629	4”	114
SXT 45/14	22	30		190	176	161	146	134	127	119	100	142	1849	2945	4”	123
SXT 45/15	22	30		203	189	172	156	143	136	127	107	142	1962	3068	4”	124
SXT 45/16	26,5	35		215	201	183	167	153	145	136	114	142	2075	3282	4”	131
SXT 45/17	26,5	35		243	205	186	170	155	147	139	123	142	2188	3405	4”	133
SXT 45/18	30	40		258	209	190	173	164	148	143	131	142	2301	3538	4”	150
SXT 45/20	30	40		286	233	211	192	182	174	159	147	142	2527	3774	4”	155
SXT 45/22	37	50		315	256	232	211	200	192	175	153	142	2753	4100	4”	167
SXT 45/24	37	50		344	279	254	231	218	210	190	168	142	2979	4326	4”	172
SXT 45/26	45	60		372	302	275	250	237	229	206	194	192	3205	4763	4”	206

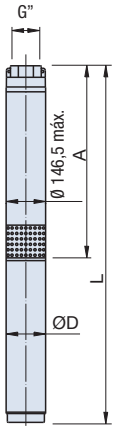

Performance and characteristics / Performances et caractéristiques

Type	Motor/Moteur P2		l/min.	0	720	960	1020	1080	1140	1200	D	A	L	G”	Weight Poids (Kg)
	KW	HP	m³/h	0	43,2	57,6	61,2	64,8	68,4	72	mm	mm	mm		
SXT 60/2	4	5,5	m.W.C.	28	20	16	15	14	13	11	90	477	945	4”	25,6
SXT 60/3	5,5	7,5		40	30	24	23	19	16	13	90	606	1144	4”	30,9
SXT 60/4	7,5	10		55	40	33	30	26	22	18	142	719	1467	4”	67
SXT 60/5	9,3	12,5		68	48	39	36	32	28	22	142	832	1620	4”	73
SXT 60/6	11	15		81	58	47	43	39	33	27	142	945	1786	4”	79
SXT 60/7	13	17,5		95	67	55	51	45	39	31	142	1058	1959	4”	86
SXT 60/8	15	20		109	77	63	58	52	45	36	142	1171	2134	4”	95
SXT 60/9	18,5	25		122	87	71	65	59	50	40	142	1284	2290	4”	104
SXT 60/10	18,5	25		136	96	79	73	65	56	45	142	1397	2393	4”	107
SXT 60/11	22	30		150	106	87	80	72	62	49	142	1510	2616	4”	115
SXT 60/12	22	30		163	116	94	87	78	67	54	142	1623	2719	4”	118
SXT 60/13	26,5	35		177	126	102	95	85	73	58	142	1736	2953	4”	125
SXT 60/15	26,5	35		204	145	118	109	98	84	68	142	1849	3066	4”	130
SXT 60/17	30	40		231	164	134	124	111	96	76	142	2188	3425	4”	149
SXT 60/18	37	50		245	174	142	131	118	101	81	142	2301	3648	4”	159
SXT 60/19	37	50		259	184	150	138	124	107	85	142	2414	3761	4”	161
SXT 60/20	37	50		272	193	158	146	131	113	90	142	2527	3874	4”	162
SXT 60/21	37	50		286	203	166	153	137	118	94	142	2640	3977	4”	164

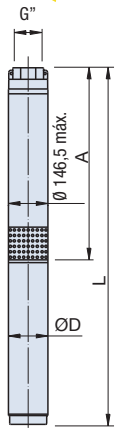

Type	Motor/Moteur P2		l/min.	0	960	1080	1200	1320	1440	D	A	L	G”	Weight Poids (Kg)
	KW	HP	m³/h	0	57,6	64,8	72	79,2	86,4	mm	mm	mm		
SXT 75/1	4	5,5	m.W.C.	17	15	15	13	12	10	142	479	947	5”	39,6
SXT 75/2	7,5	10		35	30	29	28	25	22	142	607	1355	5”	82
SXT 75/3	11	15		52	45	44	43	37	32	142	735	1576	5”	94
SXT 75/4	15	20		70	59	57	56	49	44	142	863	1826	5”	108
SXT 75/5	18,5	25		87	75	72	71	61	54	142	991	1987	5”	119
SXT 75/6	22	30		104	89	86	84	74	65	142	1119	2215	5”	129
SXT 75/7	26,5	35		122	105	101	99	86	76	142	1247	2454	5”	137
SXT 75/8	30	40		139	119	115	113	99	87	142	1375	2612	5”	157
SXT 75/10	37	50		174	149	144	140	124	109	142	1631	2968	5”	172
SXT 75/12	45	60		208	179	172	168	147	131	192	1903	3087	5”	207
SXT 75/14	52	70		243	209	201	196	172	153	192	2159	3428	5”	220
SXT 75/15	55	75		260	223	216	209	185	163	192	2287	3556	5”	230
SXT 75/16	60	80		277	239	230	223	197	174	192	2415	3739	5”	243
SXT 75/17	67	90		295	253	245	237	210	185	192	2543	3892	5”	256
SXT 75/19	67	90		330	283	273	265	235	207	192	2799	4148	5”	262
SXT 75/21	75	100		365	313	302	293	258	228	192	3055	4429	5”	289
SXT 75/22	83	110		382	328	317	303	271	240	231	3183	4537	5”	358

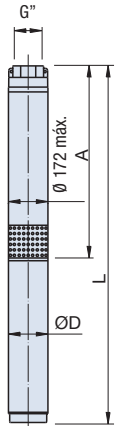

Type	Motor/Moteur P2		l/min.	0	1200	1320	1440	1560	1680	1800	D	A	L	G”	Weight Poids (Kg)
	KW	HP	m³/h	0	72	79,2	86,4	93,6	100,8	108	mm	mm	mm		
SXT 95/1	5,5	7,5	m.W.C.	22	15	15	14	13	11	9	142	479	1017	5”	43,9
SXT 95/2	9,3	12,5		43	31	29	27	25	22	19	142	607	1395	5”	86
SXT 95/3	15	20		65	46	44	41	38	34	28	142	735	1698	5”	105
SXT 95/4	18,5	25		87	61	58	55	51	45	37	142	863	1859	5”	117
SXT 95/5	22	30		109	76	73	69	63	59	46	142	991	2087	5”	126
SXT 95/6	30	40		130	92	87	82	76	67	56	142	1119	2356	5”	147
SXT 95/7	37	50		152	107	102	96	89	79	65	142	1247	2584	5”	158
SXT 95/8	37	50		174	122	116	110	101	90	74	142	1375	2712	5”	162
SXT 95/9	45	60		195	137	131	124	114	101	84	192	1519	2703	5”	194
SXT 95/10	45	60		217	153	146	137	127	112	93	192	1647	2831	5”	199
SXT 95/11	52	70		239	168	160	151	139	124	102	192	1775	3044	5”	209
SXT 95/12	55	75		260	183	175	165	152	135	111	192	1903	3172	5”	218
SXT 95/13	60	80		282	198	189	178	165	146	121	192	2031	3355	5”	230
SXT 95/14	67	90		304	214	204	192	177	157	130	192	2159	3508	5”	243
SXT 95/15	75	100		326	229	218	206	190	169	139	192	2287	3661	5”	268
SXT 95/17	83	110		369	259	247	233	215	191	158	231	2543	3997	5”	339
SXT 95/18	83	110		391	275	262	247	225	202	167	231	2671	4125	5”	343
SXT 95/20	93	125		434	305	291	275	253	225	186	231	2927	4460	5”	453

Type	Motor/Moteur P2		l/min.	0	660	960	1320	1620	1980	2280	2640	D	A	L	G”	Weight Poids (Kg)
	KW	HP	m³/h	0	39,6	57,6	79,2	97,2	118,8	136,8	158,4	mm	mm	mm		
SXT 125/1	11	15	m.W.C.	32	30	28	26	25	22	19	14	142	700	1551	6”	99
SXT 125/2A	22	30		63	59	56	53	49	44	38	29	142	850	1956	6”	130
SXT 125/3A	30	40		90	84	80	75	70	62	54	41	142	1000	2237	6”	154
SXT 125/4B	37	50		112	105	100	93	87	78	68	51	142	1150	2487	6”	167
SXT 125/5B	45	60		138	129	123	115	107	96	83	63	192	1300	2484	6”	202
SXT 125/6B	55	75		169	159	152	142	132	118	103	78	192	1450	2719	6”	220
SXT 125/6A	60	80		184	172	165	154	143	128	111	85	192	1450	2774	6”	228
SXT 125/7B	67	90		207	194	185	173	161	144	125	95	192	1600	2949	6”	243
SXT 125/7A	75	100		221	207	197	185	172	153	134	101	192	1600	2974	6”	264
SXT 125/8B	75	100		229	215	205	191	178	159	139	105	192	1750	3124	6”	270
SXT 125/8A	83	110		252	236	226	211	197	175	153	116	231	1750	3104	6”	335
SXT 125/9	93	125		284	266	254	237	221	197	172	130	231	1900	3314	6”	360
SXT 125/10	110	150		315	295	282	264	246	219	191	145	231	2050	3560	6”	391
SXT 125/11	110	150		347	325	310	290	270	241	210	159	231	2200	3710	6”	393
SXT 125/12	130	175		378	354	338	316	295	263	229	174	231	2350	3960	6”	432
SXT 125/13	130	175		410	384	367	343	319	285	248	188	231	2500	4110	6”	438
SXT 125/14	150	200		441	413	395	369	344	307	267	203	231	2650	4390	6”	480
SXT 125/15	150	200		473	443	423	395	368	329	286	217	231	2800	4540	6”	484

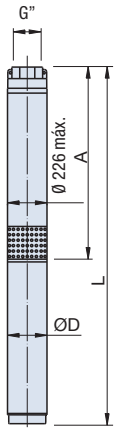

Type	Motor/Moteur P2		l/min.	1000	1333	1667	2000	2333	2666	3000	3334	D	A	L	G”	Weight Poids (Kg)
	KW	HP	m³/h	60	80	100	120	140	160	180	200	mm	mm	mm		
SXT 160/1	11	15	m.W.C.	30	25	24	22	21	19	16	13	142	700	1667	6”	99
SXT 160/2B	18,5	25		46	39	37	34	32	29	25	20	142	850	1856	6”	124
SXT 160/2A	22	30		60	51	48	45	41	38	33	26	142	850	1946	6”	130
SXT 160/3B	30	40		77	65	61	58	53	49	42	34	142	1000	2237	6”	154
SXT 160/3A	37	50		90	76	72	67	62	57	49	40	142	1000	2337	6”	161
SXT 160/4	45	60		120	101	96	89	83	75	66	53	192	1150	2334	6”	196
SXT 160/5	55	75		150	127	119	112	104	94	82	66	192	1300	2569	6”	214
SXT 160/6B	60	80		162	137	129	121	112	102	89	71	192	1450	2816	6”	228
SXT 160/6A	67	90		180	152	143	134	124	113	99	79	192	1450	2841	6”	237
SXT 160/7B	75	100		195	165	155	145	135	123	107	86	192	1600	3071	6”	264
SXT 160/7A	83	110		210	175	167	157	145	132	115	92	231	1600	2954	6”	329
SXT 160/8	93	125		240	203	191	179	166	151	132	106	231	1750	3164	6”	354
SXT 160/9	110	150		270	228	215	201	187	170	148	119	231	1900	3410	6”	385
SXT 160/10	110	150		300	254	239	224	207	189	165	132	231	2050	3560	6”	391
SXT 160/11	130	175		330	279	263	246	228	207	181	145	231	2200	3810	6”	426
SXT 160/12	150	200		360	304	287	268	249	226	197	158	231	2350	4090	6”	472
SXT 160/13	150	200		391	330	310	291	270	245	214	172	231	2500	4240	6”	478

6 to 16" submersible electric pumps / Electropompes submersibles de 6 à 16"

Applications

Submersible electric pumps for clean water with no substances or additives that could damage the pump materials. Particularly recommended for civil, industrial and agricultural supplies as well as for sprinkler watering, general irrigation, household uses, fire fighting sets and other less common uses.

Construction

Multistage submersible electric pumps. Semi-axial impellers in cast iron or bronze, cast iron pump casing GG-25, shaft made of stainless steel guided by rubber bearings, diffuser bodies in independent phases, discharge bodies with thread or flange. Pump-motor coupling to NEMA standard.

Applications

Electropompes submersibles pour eau propre sans substances ni additifs pouvant nuire aux matériaux de la pompe. Particulièrement indiquées pour les approvisionnements civils, industriels et agricoles ainsi que pour l'arrosage par aspersion, l'irrigation en général, les utilisations domestiques, les équipements anti-incendie et autres utilisations moins habituelles.

Construction

Électropompes immergées multicellulaires. Roues semi-axiales en fonte ou en bronze, corps de pompe en fonte GG-25, arbre en acier inoxydable guidé par coussinets en caoutchouc, corps diffuseurs en phases indépendantes, corps de refoulement avec filetage ou bride. Accouplement pompe-moteur suivant norme NEMA.

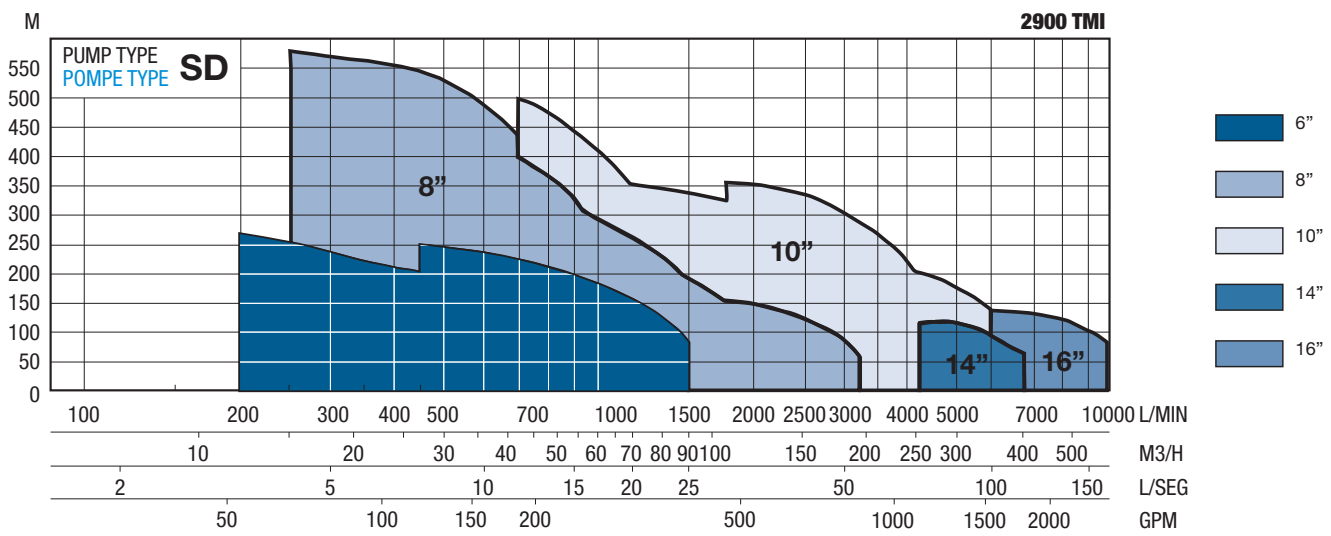

Performance and characteristics / Performances et caractéristiques

Type	Motor/Moteur P2		l/min	0	200	300	400	500	550	D	A	L	Weight Poids (Kg)
	KW	HP	m³/h	0	12	18	24	30	33	mm	mm	mm	
SD 0,30-3	3	4	m.W.C.	40	36	33	28	22	17	90	690	1113	45
SD 0,30-4	4	5,5		53	48	43	37	29	23	90	805	1388	59
SD 0,30-6	5,5	7,5		80	73	65	56	43	35	90	1035	1733	77
SD 0,30-8	7,5	10		106	97	87	74	58	46	140	1265	1911	104
SD 0,30-10	9,2	12,5		133	121	109	93	72	58	140	1495	2173	119
SD 0,30-12	11	15		159	145	130	111	86	70	140	1725	2436	134
SD 0,30-16	15	20		212	194	174	148	115	93	140	2185	2961	164
SD 0,30-18	18,5	25		239	218	196	167	130	104	140	2415	3256	182
SD 0,30-20	18,5	25		265	242	217	185	144	116	140	2645	3486	194
SD 0,30-22	22	30		292	267	239	204	158	128	140	2875	3781	212

Type	Motor/Moteur P2		l/min	0	400	500	550	600	700	D	A	L	Weight Poids (Kg)
	KW	HP	m³/h	0	24	30	33	36	42	mm	mm	mm	
SD 0,36-2 F2E	2,2	3	m.W.C.	24	19	17	16	14	7	90	545	901	42
SD 0,36-2	3	4		28	23	21	19	17	12	90	545	968	44
SD 0,36-3	4	5,5		42	34	32	29	26	24	90	660	1250	57
SD 0,36-5 F5	5,5	7,5		64	52	48	44	38	26	90	890	1594	72
SD 0,36-6 F1	7,5	10		81	67	63	58	51	35	150	1035	1671	89
SD 0,36-7	9,2	12,5		96	80	75	68	61	42	150	1150	1818	98
SD 0,36-9 F4	11	15		119	98	92	83	74	50	150	1380	2081	111
SD 0,36-10	13	17,5		138	114	106	97	87	60	150	1495	2261	122
SD 0,36-12 F4	15	20		160	131	124	113	100	68	150	1725	2491	132
SD 0,36-14	18,5	25		194	158	148	136	122	83	150	1955	2786	149
SD 0,36-17	22	30		235	192	179	166	148	102	150	2300	3196	170
SD 0,36-19	25	35		263	215	200	185	166	114	150	2530	3556	193
SD 0,36-22	30	40		304	250	238	213	190	135	150	2875	3901	208

Type	Motor/Moteur P2		l/min	0	500	600	700	900	1000	D	A	L	Weight Poids (Kg)
	KW	HP	m³/h	0	30	36	42	54	60	mm	mm	mm	
SD 0,42-2 F2E	3	4	m.W.C.	25	23	20	17	10	5	90	545	968	43
SD 0,42-2	4	5,5		34	28	25	23	18	14	90	545	1135	51
SD 0,42-3 F1	5,5	7,5		48	39	36	32	24	18	90	660	1364	61
SD 0,42-4 F1	7,5	10		64	53	49	43	33	25	140	805	1441	79
SD 0,42-5 F2	9,2	12,5		78	65	59	53	40	29	140	920	1588	88
SD 0,42-6 F2	11	15		94	79	72	64	49	36	140	1035	1736	102
SD 0,42-7 F3	13	17,5		107	90	83	73	55	40	140	1150	1916	107
SD 0,42-8 F4	15	20		121	102	93	83	62	45	140	1265	2031	112
SD 0,42-9	18,5	25		145	124	114	102	80	62	140	1380	2211	124
SD 0,42-11	22	30		178	151	139	125	98	76	140	1610	2506	140
SD 0,42-13 F2	25	35		208	177	162	145	114	87	140	1840	2866	163
SD 0,42-15 F1	30	40		238	202	186	166	129	99	140	2070	3096	173
SD 0,42-18	37	50		290	248	228	204	161	123	140	2415	3884	228

Type	Motor/Moteur P2		l/min	0	500	750	1000	1250	1500	D	A	L	Weight Poids (Kg)
	KW	HP	m³/h	0	30	45	60	75	90	mm	mm	mm	
SD 0,46-2F1	4	5,5	m.W.C.	27	22	20	17	13	7	90	566	1149	53
SD 0,46-3F3	5,5	7,5		38	29	28	24	16	8	90	683	1381	65
SD 0,46-3	7,5	10		43	36	33	29	22	13	140	713	1359	81
SD 0,46-4	9,2	12,5		57	48	44	38	30	17	140	830	1508	90
SD 0,46-5	11	15		71	60	55	48	37	21	140	947	1658	100
SD 0,46-6F1	13	17,5		84	70	64	55	42	24	140	1064	1784	117
SD 0,46-7F2	15	20		96	80	74	63	48	26	140	1181	1957	120
SD 0,46-8	18,5	25		114	96	88	76	59	34	140	1298	2139	133
SD 0,46-10	22	30		142	120	110	95	74	42	140	1532	2438	152
SD 0,46-11	25	35		156	132	121	105	81	46	140	1649	2726	189
SD 0,46-13	30	40		185	156	143	124	96	55	140	1883	2920	187
SD 0,46-16	37	50		227	192	176	152	118	67	140	2234	3639	259
SD 0,46-20	45	60		284	240	220	190	148	84	140	2702	4259	299

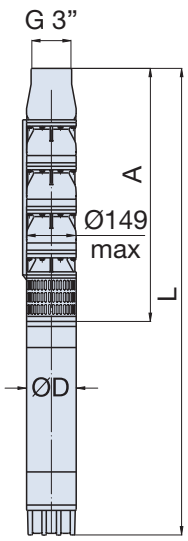

Performance and characteristics / Performances et caractéristiques

Type	Motor/Moteur P2		l/min	0	600	800	900	1000	1200	D	A	L	Weight Poids (Kg)
	KW	HP	m³/h	0	36	48	54	60	72	mm	mm	mm	
SD 0,62-2 F1	7,5	10	m.W.C.	50	41	36	33	29	22	140	716	1426	99
SD 0,62-3 F3	9,2	12,5		68	55	49	44	37	27	140	852	1482	116
SD 0,62-3 F1	11	15		77	59	55	50	43	32	140	852	1627	118
SD 0,62-4 F4	13	17,5		92	76	67	61	52	38	140	988	1708	137
SD 0,62-5 F5	15	20		108	90	79	71	58	42	140	1124	1964	148
SD 0,62-6 F6	18,5	25		133	111	98	88	74	54	140	1260	2165	166
SD 0,62-7 F7	22	30		159	130	116	103	88	64	140	1396	2366	184
SD 0,62-8 F8	26	35		184	153	134	122	104	77	140	1532	2609	223
SD 0,62-9 F9	30	40		207	172	151	137	117	87	140	1668	2768	223
SD 0,62-11 F10	37	50		258	214	188	171	146	109	140	1940	3202	318
SD 0,62-13 F11	45	60		309	258	225	204	175	131	192	2212	3833	319
SD 0,62-15 F12	52	70		360	297	262	237	204	153	192	2484	3764	398
SD 0,62-15 F6	55	75		390	319	273	250	219	162	192	2484	3804	406
SD 0,62-17 F13	59	80		410	339	299	270	233	175	192	2620	3990	465

Type	Motor/Moteur P2		l/min	0	800	1000	1200	1400	1600	D	A	L	Weight Poids (Kg)
	KW	HP	m³/h	0	48	60	72	84	96	mm	mm	mm	
SD 0,76-2 F1	9,2	12,5	m.W.C.	50	41	36	32	27	19	140	716	1346	105
SD 0,76-2	11	15		57	46	41	36	31	23	140	716	1491	106
SD 0,76-3 F2	13	17,5		71	59	53	46	38	26	140	852	1572	125
SD 0,76-3	15	20		86	70	62	56	46	34	140	852	1692	125
SD 0,76-4 F1	18,5	25		107	87	77	68	57	42	140	988	1893	142
SD 0,76-5 F3	22	30		120	100	89	78	64	45	140	1124	2094	160
SD 0,76-5	26	35		143	115	102	90	76	57	140	1124	2201	187
SD 0,76-6 F1	30	40		164	134	119	104	88	64	140	1260	2360	199
SD 0,76-7	37	50		200	162	143	126	107	79	140	1396	2658	270
SD 0,76-9 F2	45	60		242	196	174	153	129	94	192	1668	3289	271
SD 0,76-10	52	70		285	230	206	179	152	113	192	1804	3084	338
SD 0,76-11 F3	55	75		290	235	210	182	152	120	192	1940	3260	358
SD 0,76-12 F2	59	80		327	266	236	206	175	128	192	2076	3446	377
SD 0,76-13	66	90		371	300	266	233	198	147	192	2212	3672	404
SD 0,76-15 F2	75	100		413	338	300	261	220	162	192	2484	3977	473

Type	Motor/Moteur P2		l/min	0	1000	1300	1500	1600	1900	D	A	L	Weight Poids (Kg)
	KW	HP	m³/h	0	60	78	90	96	114	mm	mm	mm	
SD 0,82-1	7,5	10	m.W.C.	32	25	23	21	19	16	140	580	1280	87
SD 0,82-2 F2	11	15		52	43	38	32	26	17	140	716	1491	106
SD 0,82-2	15	20		64	49	48	41	38	31	140	716	1556	112
SD 0,82-3 F2	18,5	25		84	68	61	53	45	33	140	852	1757	130
SD 0,82-3	22	30		96	74	69	62	57	46	140	852	1822	136
SD 0,82-4 F2	26	35		116	93	84	74	64	49	140	988	2065	162
SD 0,82-4	30	40		128	98	92	82	76	62	140	988	2088	162
SD 0,82-5	37	50		160	123	115	103	95	77	140	1124	2386	246
SD 0,82-6	45	60		192	147	138	123	114	92	192	1260	2881	235
SD 0,82-7	52	70		224	172	161	144	133	108	192	1396	2676	302
SD 0,82-8 F2	55	75		248	188	168	154	141	100	192	1532	2852	322
SD 0,82-8	59	80		256	196	184	164	152	123	192	1532	2902	329
SD 0,82-9	66	90		288	221	207	185	171	138	192	1668	3128	356
SD 0,82-10	75	100		320	245	229	205	189	153	192	1804	3297	413

Type	Motor/Moteur P2		l/min	0	1750	2250	2500	2750	3200	D	A	L	Weight Poids (Kg)
	KW	HP	m³/h	0	105	135	150	165	192	mm	mm	mm	
SD 0,88-1 F1	7,5	10	m.W.C.	23	17	14	12	10	6	140	580	1216	86
SD 0,88-1	9,2	12,5		25	19	16	15	13	8	140	580	1248	91
SD 0,88-2	18,5	25		51	39	33	29	26	17	140	716	1547	116
SD 0,88-3 F3	22	30		69	50	42	36	29	18	140	852	1478	134
SD 0,88-3	25	35		76	58	49	44	38	24	140	852	1659	166
SD 0,88-4 F4	30	40		92	67	56	48	39	26	140	988	2014	157
SD 0,88-5 F5	37	50		115	84	70	60	49	30	140	1124	2224	250
SD 0,88-6 F6	44	60		138	101	84	72	59	36	192	1260	2540	274
SD 0,88-6	52	70		152	116	98	87	77	49	192	1260	2540	288
SD 0,88-7 F2	59	80		173	130	109	97	83	54	192	1396	2766	314
SD 0,88-9 F9	66	90		207	151	126	102	88	56	192	1668	3128	350
SD 0,88-9 F2	75	100		223	168	142	126	109	70	192	1668	3218	366

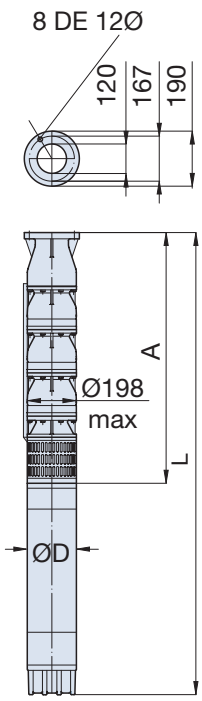

Performance and characteristics / Performances et caractéristiques

Type	Motor/Moteur P2		l/min	0	1500	1750	2000	2250	2500	D	D	A	L	Weight Poids (Kg)
	KW	HP	m³/h	0	90	105	120	135	150	máx	Motor	mm	mm	
SD 1-1	11	15	m.W.C.	29	24	23	22	20	17	240	140	745	1520	154
SD 1-2	22	30		58	49	47	44	40	34	240	140	883	1853	194
SD 1-3 F1	30	40		80	67	63	59	53	44	240	140	1043	2144	230
SD 1-3	37	50		87	74	70	66	60	51	240	140	1043	2305	302
SD 1-4	45	60		116	98	93	88	80	68	260	192	1203	2393	342
SD 1-5	55	75		145	123	116	110	100	85	260	192	1363	2683	386
SD 1-6	66	90		174	148	140	132	120	102	260	182	2973	2920	430
SD 1-7	75	100		203	172	163	154	140	119	260	192	1620	3170	468
SD 1-8	92	125		232	197	186	176	160	136	260	236	1780	3280	604
SD 1-10	110	150		290	246	233	220	200	170	260	236	2152	3842	683
SD 1-12	130	175		348	295	280	264	240	204	260	236	2472	4312	777

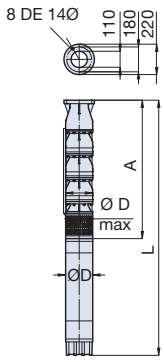

Type	Motor/Moteur P2		l/min	0	1750	2250	2750	3250	3750	D	D	A	L	Weight Poids (Kg)
	KW	HP	m³/h	0	105	135	165	195	225	máx	Motor	mm	mm	
SD 1,8-1F1	18	25	m.W.C.	40	35	33	30	23	10	250	140	710	1572	127
SD 1,8-1	22	30		46	40	38	35	32	23	250	140	710	1766	134
SD 1,8-2F2	37	50		80	70	65	60	46	20	254	140	895	1995	252
SD 1,8-2	44	60		92	80	76	70	64	46	254	192	895	2085	266
SD 1,8-3F3	55	75		120	105	98	90	69	30	254	192	1080	2400	313
SD 1,8-3F2	59	80		126	110	103	95	78	43	254	192	1080	2450	320
SD 1,8-3	66	90		138	120	114	105	96	69	254	192	1080	2540	335
SD 1,8-4F4	74	100		160	140	130	120	92	40	254	192	1265	2815	376
SD 1,8-4	92	125		184	160	152	140	128	92	260	236	1265	2765	490
SD 1,8-5	110	150		230	200	190	175	160	115	260	236	1450	3140	550
SD 1,8-6F2	129	175		264	230	217	200	174	112	260	236	1635	3475	625
SD 1,8-7F2	147	200		310	270	255	235	206	135	260	236	1820	3790	690
SD 1,8-7	166	225		322	280	266	245	224	161	276	276	1820	3408	771
SD 1,8-8	184	250		368	320	304	280	256	184	276	276	2005	3593	796
SD 1,8-9	221	300		414	360	342	315	288	207	276	276	2190	3928	881

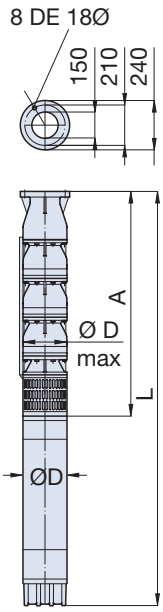

Type	Motor/Moteur P2		l/min	0	2400	3000	3600	4200	4800	D	D	A	L	Weight Poids (Kg)
	KW	HP	m³/h	0	144	180	216	252	288	máx	Motor	mm	mm	
SD 2,5-1FE	18	25	m.W.C.	37	30	27	24	19	14	250	140	710	1551	127
SD 2,5-1F1	22	30		41	34	32	29	25	21	250	140	710	1616	134
SD 2,5-2F2	37	50		73	60	54	48	39	28	254	140	895	2000	252
SD 2,5-2F2	44	60		82	69	64	58	51	42	254	192	895	2090	266
SD 2,5-2F1	55	75		89	76	72	68	60	52	254	192	895	2220	313
SD 2,5-3F3	66	90		122	103	96	87	76	63	254	192	1080	2545	335
SD 2,5-3F2	74	100		130	111	104	97	85	73	254	192	1080	2635	376
SD 2,5-4F4	92	125		163	138	128	116	102	84	260	236	1265	2775	490
SD 2,5-4F2	110	150		178	152	144	136	120	104	260	236	1265	2965	550
SD 2,5-5F3	129	175		218	187	176	165	145	125	260	236	1450	3300	625
SD 2,5-5F1	147	200		233	202	192	185	163	144	260	236	1450	3430	690
SD 2,5-7F4	184	250		307	263	248	233	205	176	276	276	1820	3554	821
SD 2,5-7F	221	300		336	293	279	272	241	216	276	276	1820	3704	906

Type	Motor/Moteur P2		l/min	0	4000	4500	4750	5250	5500	D	D	A	L	Weight Poids (Kg)
	KW	HP	m³/h	0	240	270	285	315	330	máx	Motor	mm	mm	
SD 5-1	30	40	m.W.C.	32	26	25	24	21	19	240	140	620	1721	196
SD 5-2	55	75		64	53	50	48	42	38	240	192	775	2095	329
SD 5-3	75	100		96	79	75	72	63	57	240	192	868	2418	388
SD 5-4	110	150		128	106	100	96	84	76	260	236	1150	2840	558
SD 5-5	130	175		160	133	125	120	105	95	260	236	1305	3145	629
SD 5-6	150	200		192	159	150	144	126	114	260	236	1460	3430	690
SD 5-7	185	250		224	186	175	168	147	133	280	276	1615	3203	792
SD 5-8	220	300		256	212	200	192	168	152	280	279	1770	3508	873

Bronze impeller / Roue en bronze

SD 14”

Performance and characteristics / Performances et caractéristiques

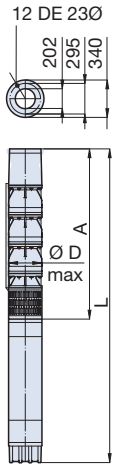

Type	Motor/Moteur P2		l/min	4200	4800	5400	6000	6600	D	D	A	L	Weight Poids (Kg)
	KW	HP	m³/h	252	288	324	360	396	máx	Motor	mm	mm	
SD 6E-1	30	40	m.W.C.	29	27	25	21	18	340	192	755	1856	201
SD 6E-2F1	55	75		50	48	42	32	22	340	192	969	2289	300
SD 6E-2	75	100		58	55	51	44	35	340	192	969	2289	300
SD 6E-3F1	110	150		82	80	75	60	45	348	236	1188	2878	495
SD 6E-3	110	150		94	92	89	76	63	348	236	1188	2878	525
SD 6E-4	150	200		120	120	117	93	72	348	236	1402	3342	590

Bronze impeller / Roue en bronze

SD 16”

Performance and characteristics / Performances et caractéristiques

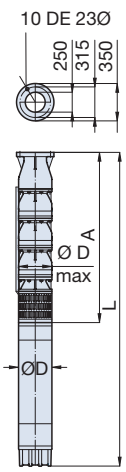

Type	Motor/Moteur P2		l/min	0	6500	7000	8000	9000	10000	D	D	A	L	Weight Poids (Kg)
	KW	HP	m³/h	0	390	420	480	540	600	máx	Motor	mm	mm	
SD 9-1	55	75	m.W.C.	40	35	34	30	26	21	365	192	887	2177	350
SD 9-2F1	92	125		72	62	60	52	44	34	370	236	1127	2627	550
SD 9-2	110	150		80	70	68	60	52	42	380	236	1127	2817	585
SD 9-3F1	150	200		112	97	94	82	70	55	380	236	1367	3337	723
SD 9-3	185	250		120	105	102	90	78	63	380	276	1367	2955	804
SD 9-4	220	300		160	140	136	120	104	85	380	276	1607	3345	912

Bronze impeller / Roue en bronze

Technical characteristics of 50 Hz submersible motors / Caractéristiques techniques des moteurs submersibles 50 Hz

These submersible motors are asynchronous type, with a short-circuited impeller fitted on special bearings, withstanding the axial thrust of the pump by means of a comfortably oversized axial bearing.

The stator coil is flooded in water, oil or encapsulated in resin, depending on whether this is a rewindable or encapsulated motor; in all these cases the bearings are lubricated by the internal liquid and require no maintenance. Apart from lubricating the bearings, this liquid assists in the general cooling of the motor thanks to the heat exchange with the well water. An elastic membrane compensates for the differences in pressures between the inside and outside of the motor. These motors are made by the most prestigious companies specialising in this type of motors.
The coupling flanges are standard pattern, designed in accordance with NEMA standards, thus simplifying any maintenance and repair operations.

Les moteurs submersibles sont du type asynchrone, roue en court-circuit et monté sur coussinets spéciaux, supportant la poussée axiale de la pompe avec un coussinet axial largement dimensionné.

Le bobinage statorique est inondé dans de l'eau, de l'huile ou encapsulé en résine suivant s'il s'agit d'un moteur rebobinable ou encapsulé ; dans tous les cas les coussinets sont lubrifiés par le liquide interne et n'ont pas besoin de maintenance. En plus de lubrifier les coussinets, ce liquide favorise le refroidissement général du moteur grâce à l'échange thermique avec l'eau du puits. Une membrane élastique compense la différence de pressions entre l'intérieur et l'extérieur du moteur. Ces moteurs sont fabriqués par les sociétés spécialisées les plus prestigieuses dans ce type de moteurs. Les brides d'accouplement sont escamotables du fait d'être conçues conformément aux normes NEMA, ce qui simplifie les opérations de maintenance et de réparation.

4" single-phase motors in oil bath-rewindable **CORMOTOR OIL** / Moteurs monophasés dans un bain d'huile-rebobinables 4" **CORMOTOR HUILE**

Motor type / Moteur type	Motor/Moteur P2		In (A)		Effic.% Rend%	Cos. φ	T/min	I start	Ts/Tn	Axial load Charge axiale N	Weight Poids (Kg)	Cond.	Length Long.
	KW	HP	220 V	230 V				A				µF	(mm)
4" - 0,5M	0,37	0,5	3,4	3,6	53	0,94	2860	10,2	0,75	1,5	7	20	325
4" - 0,75M	0,55	0,75	4,2	4,5	61	0,94	2855	13,6	0,63	1,5	7,6	25	325
4" - 1M	0,75	1	5,8	6	63	0,96	2855	18,5	0,62	1,5	8,7	35	350
4" - 1,5M	1,1	1,5	8	8,2	67	0,97	2855	26	0,62	1,5	10,3	40	385
4" - 2M	1,5	2	10,8	11	65	0,98	2855	34	0,62	1,5	12	60	420
4" - 3M	2,2	3	14,6	14,8	68	0,96	2820	48	0,64	4,4	15,5	80	520

4" three-phase motors in oil bath-rewindable **CORMOTOR OIL** / Moteurs triphasés dans bain d'huile-rebobinables 4" **CORMOTOR HUILE**

Motor type / Moteur type	Motor/Moteur P2		Voltage	I_N	Rend. %	Cos. φ	T/min	I start	Axial load Charge axiale N	Weight Poids (Kg)	Length Long.
	KW	HP	(V)	(A)				A			(mm)
CORMOTOR 4" - 0,5	0,37	0,5	230V	2,5	58	0,72	2840	8,6	1,5	6,5	325
	0,37	0,5	400V	1,6	58	0,72	2840	5	1,5	6,5	325
	0,37	0,5	415V	1,1	58	0,71	2830	4	1,5	6,5	325
CORMOTOR 4" - 0,75	0,55	0,75	230V	3,3	62	0,75	2830	12,2	1,5	7	325
	0,55	0,75	400V	2	62	0,75	2830	7	1,5	7	325
	0,55	0,75	415V	1,6	62	0,72	2830	6	1,5	7	325
CORMOTOR 4" - 1	0,75	1	230V	4,2	67	0,74	2830	17,3	1,5	7,6	325
	0,75	1	400V	2,6	67	0,75	2830	10	1,5	7,6	325
	0,75	1	415V	2,2	64	0,75	2830	9	1,5	7,6	325
CORMOTOR 4" - 1,5	1,1	1,5	230V	5,6	67	0,74	2820	24,3	1,5	8,7	325
	1,1	1,5	400V	3,4	67	0,74	2820	14	1,5	8,7	325
	1,1	1,5	415V	3,3	65	0,74	2820	13	1,5	8,7	325
CORMOTOR 4" - 2	1,5	2	230V	7,6	68	0,72	2820	29,5	1,5	10,4	385
	1,5	2	400V	4,6	68	0,72	2820	17	1,5	10,4	385
	1,5	2	415V	4,2	65	0,74	2830	16	1,5	10,4	385
CORMOTOR 4" - 3	2,2	3	230V	9,7	78	0,82	2850	39,8	5	11,2	383
	2,2	3	400V	5,8	78	0,82	2850	23	5	11,2	383
	2,2	3	415V	5,6	78	0,82	2850	23	5	11,2	383
CORMOTOR 4" - 4	3	4	230V	13,3	78	0,8	2860	52	5	13,1	418
	3	4	400V	7,8	78	0,8	2860	30	5	13,1	418
	3	4	415V	7,7	78	0,8	2860	30	5	13,1	418
CORMOTOR 4" - 5,5	4	5,5	230V	16,8	78	0,82	2825	78	5	15,6	468
	4	5,5	400V	9,8	78	0,82	2825	45	5	15,6	468
	4	5,5	415V	9,7	78	0,82	2825	45	5	15,6	468
CORMOTOR 4" - 7,5	5,5	7,5	230V	23,4	78	0,83	2820	95	5	18,9	538
	5,5	7,5	400V	13,8	78	0,83	2820	55	5	18,9	538
	5,5	7,5	415V	13,5	78	0,83	2820	55	5	18,9	538
CORMOTOR 4" - 10	7,5	10	230V	33	76	0,78	2820	124	4,4	27	810
	7,5	10	400V	19,5	76	0,78	2820	72	4,4	27	810
	7,5	10	415V	17	77	0,83	2820	70	4,4	27	810

Technical characteristics of 50 Hz submersible motors / Caractéristiques techniques des moteurs submersibles 50 Hz

6" three-phase motors in oil bath-rewindable **CORMOTOR OIL / Moteurs triphasés dans bain d'huile-rebobinables 6" CORMOTOR HUILE**

Motor type Moteur type	Motor/Moteur P2		Voltage	I_N	Effic.% Rend%	Cos. φ	T/min	I start	Axial load Charge axiale N	Weight Poids (Kg)	Length Long. (mm)
	KW	HP	(V)	A				A			
CORMOTOR 6" - 10	7,5	10	380V	17,2	78	0,85	2850	78	10	42	600
	7,5	10	400V	16,9	77	0,82	2860	78	10	42	600
	7,5	10	415V	16,5	77	0,82	2870	78	10	42	600
CORMOTOR 6" - 12,5	9,2	12,5	380V	22	79	0,82	2850	95	10	45	600
	9,2	12,5	400V	21,5	80	0,81	2860	95	10	45	600
	9,2	12,5	415V	21	78	0,79	2870	95	10	45	600
CORMOTOR 6" - 15	11	15	380V	24,1	84	0,84	2850	121	10	48	700
	11	15	400V	23,7	83	0,83	2860	121	10	48	700
	11	15	415V	23,9	80	0,80	2870	121	10	48	700
CORMOTOR 6" - 17,5	12,8	17,5	380V	28	81	0,86	2840	145	10	50	700
	12,8	17,5	400V	27,8	82	0,84	2850	145	10	50	700
	12,8	17,5	415V	27,5	81	0,82	2860	145	10	50	700
CORMOTOR 6" - 20	15	20	380V	31,4	81	0,86	2830	160	10	54	760
	15	20	400V	30,4	82	0,85	2840	160	10	54	760
	15	20	415V	29,7	81	0,84	2860	160	10	54	760
CORMOTOR 6" - 25	18,5	25	380V	41,5	80	0,86	2830	225	10	65	830
	18,5	25	400V	38,3	82	0,85	2850	225	10	65	830
	18,5	25	415V	36,6	83	0,82	2860	225	10	65	830
CORMOTOR 6" - 30	22	30	380V	46,5	83	0,86	2830	250	10	70	890
	22	30	400V	44	83	0,86	2850	250	10	70	890
	22	30	415V	44,5	82	0,84	2860	250	10	70	890
CORMOTOR 6" - 40	30	40	380V	63	85	0,84	2840	330	20	90	1030
	30	40	400V	62	86	0,86	2850	330	20	90	1030
	30	40	415V	58	86	0,88	2860	330	20	90	1030

6" three-phase motors in water bath-rewindable **CORMOTOR WATER** / Moteurs triphasés dans à bain d'eau-rebobinables 6" **CORMOTOR AQUA**

Motor type Moteur type	Motor/Moteur P2		Voltage	I_N	Effic.% Rend%	Cos. φ	T/min	I start	Axial load Charge axiale N	Weight Poids (Kg)	Length Long. (mm)
	HP	KW	V	(A)				(A)			
CORMOTOR AQUA 6" 10	10	7,5	380	17,2	79	0,84	2790	66,4	20	53	758
	10	7,5	400	16,5	80	0,82	2805	63,8	20	53	758
	10	7,5	415	16,1	80	0,81	2815	62,2	20	53	758
CORMOTOR AQUA 6" 12,5	12,5	9,2	380	20,8	81	0,84	2850	80,3	20	57	800
	12,5	9,2	400	20,2	81	0,82	2855	78,1	20	57	800
	12,5	9,2	415	19,5	82	0,81	2865	75,3	20	57	800
CORMOTOR AQUA 6" 15	15	11	380	23,7	82	0,86	2810	91,6	20	61	851
	15	11	400	22,8	83	0,84	2825	88	20	61	851
	15	11	415	22,2	83	0,83	2835	85,9	20	61	851
CORMOTOR AQUA 6" 17,5	17,5	13	380	28,7	81	0,85	2820	110,9	20	66	911
	17,5	13	400	27,6	82	0,83	2835	106,6	20	66	911
	17,5	13	415	26,6	83	0,82	2845	102,7	20	66	911
CORMOTOR AQUA 6" 20	20	15	380	33,1	81	0,85	2850	127,9	20	72	973
	20	15	400	32,2	81	0,83	2855	124,5	20	72	973
	20	15	415	31	82	0,82	2865	120	20	72	973
CORMOTOR AQUA 6" 25	25	18,5	380	41,8	81	0,83	2850	161,6	20	80	1006
	25	18,5	400	40,2	82	0,81	2865	155,4	20	80	1006
	25	18,5	415	38,8	83	0,80	2875	149,8	20	80	1006
CORMOTOR AQUA 6" 30	30	22	380	48,5	82	0,84	2860	187,6	20	86	1106
	30	22	400	46,7	83	0,82	2875	180,3	20	86	1106
	30	22	415	45	84	0,81	2885	173,9	20	86	1106

6" three-phase motors in water bath-rewindable **CORMOTOR WATER** / Moteurs triphasés dans à bain d'eau-rebobinables 6" **CORMOTOR AQUA**

Motor type Moteur type	Motor/Moteur P2		Voltage	I_N	Effic.% Rend%	Cos. φ	T/min	I start	Axial load Charge axiale N	Weight Poids (Kg)	Length Long. (mm)
	HP	KW	(V)	(A)				(A)			
CORMOTOR AQUA 6" 35	35	26	380	56,4	84	0,85	2870	217,9	26,5	90	1217
	35	26	400	54,9	84	0,83	2885	212	26,5	90	1217
	35	26	415	52,9	85	0,82	2895	204,4	26,5	90	1217
CORMOTOR AQUA 6" 40	40	30	380	64,6	83	0,85	2880	249,7	26,5	104	1247
	40	30	400	62,1	84	0,83	2895	240	26,5	104	1247
	40	30	415	59,9	85	0,82	2905	231,4	26,5	104	1247
CORMOTOR AQUA 6" 50	50	37	380	81,6	83	0,85	2890	315,6	26,5	111	1347
	50	37	400	78,5	84	0,83	2905	303,3	26,5	111	1347
	50	37	415	74,7	84	0,82	2915	288,8	26,5	111	1347

Technical characteristics of 50 Hz submersible motors / Caractéristiques techniques des moteurs submersibles 50 Hz

8" three-phase motors in water bath-rewindable **CORMOTOR WATER** / Moteurs triphasés dans à bain d'eau-rebobinables 8" **CORMOTOR AQUA**

Motor type Moteur type	Motor/Moteur P2		Voltage	I_N	Effic.% Rend%	Cos. φ	T/min	I start	Axial load Charge axiale N	Weight Poids (Kg)	Length Long.
	HP	KW	(V)	(A)				(A)			(mm)
CORMOTOR AQUA 8" 40	40	30	380	61,7	83	0,89	2850	238,5	45	127	1056
	40	30	400	59,3	84	0,87	2865	229	45	127	1056
	40	30	415	57,8	84	0,86	2875	223,3	45	127	1056
CORMOTOR AQUA 8" 50	50	37	380	74,3	85	0,89	2860	287,2	45	133	1116
	50	37	400	71,4	86	0,87	2875	275,9	45	133	1116
	50	37	415	69,6	86	0,86	2885	269	45	133	1116
CORMOTOR AQUA 8" 60	60	45	380	90,4	85	0,89	2860	349,3	45	140	1201
	60	45	400	86,8	86	0,87	2875	335,5	45	140	1201
	60	45	415	84,6	86	0,86	2885	327,2	45	140	1201
CORMOTOR AQUA 8" 70	70	52	380	103,3	85	0,90	2850	399,2	45	146	1286
	70	52	400	99,2	86	0,88	2865	383,3	45	146	1286
	70	52	415	96,7	86	0,87	2875	373,7	45	146	1286
CORMOTOR AQUA 8" 75	75	55	380	110,5	84	0,90	2850	427,2	45	152	1286
	75	55	400	107,4	84	0,88	2864	415,1	45	152	1286
	75	55	415	103,5	85	0,87	2876	399,9	45	152	1286
CORMOTOR AQUA 8" 80	80	59	380	119,1	86	0,89	2850	460,3	45	160	1341
	80	59	400	115,7	86	0,87	2865	447,4	45	160	1341
	80	59	415	112,9	86	0,86	2875	436,2	45	160	1341
CORMOTOR AQUA 8" 90	90	67	380	134,6	85	0,89	2850	520,1	45	169	1366
	90	67	400	129,3	86	0,87	2865	499,6	45	169	1366
	90	67	415	126	86	0,86	2875	487,1	45	169	1366
CORMOTOR AQUA 8" 100	100	75	380	150,7	84	0,90	2850	582,6	45	190	1391
	100	75	400	144,7	85	0,88	2865	559,4	45	190	1391
	100	75	415	141,1	85	0,87	2875	545,3	45	190	1391
CORMOTOR AQUA 8" 110	110	81	380	162,7	85	0,89	2855	628,8	55	197	1471
	110	81	400	156,3	86	0,87	2860	603,9	55	197	1471
	110	81	415	152,4	86	0,86	2865	588,9	55	197	1471
CORMOTOR AQUA 8" 125	125	92	380	184,8	85	0,89	2820	714,1	55	208	1536
	125	92	400	177,5	86	0,87	2835	686	55	208	1536
	125	92	415	173,1	86	0,86	2850	668,9	55	208	1536

10" three-phase motors in water bath-rewindable **CORMOTOR WATER** / Moteurs triphasés dans à bain d'eau-rebobinables 10" **CORMOTOR AQUA**

Motor type Moteur type	Motor/Moteur P2		Voltage	I_N	Effic.% Rend%	Cos. φ	T/min	I start	Axial load Charge axiale N	Weight Poids (Kg)	Length Long.
	HP	KW	(V)	(A)				(A)			(mm)
CORMOTOR AQUA 10" 110	110	81	380	159	84	0,79	2880	615	75	255	1370
	110	81	415	147	86	0,72	2905	569	75	255	1370
CORMOTOR AQUA 10" 125	125	92	380	179	86	0,91	2890	690	75	274	1430
	125	92	415	169	86	0,88	2915	654	75	274	1430
CORMOTOR AQUA 10" 150	150	110	380	216	86	0,96	2890	835	75	299	1510
	150	110	415	205	86	0,87	2915	791	75	299	1510
CORMOTOR AQUA 10" 175	175	129	380	248	87	0,91	2910	957	75	328	1610
	175	129	415	232	88	0,88	2935	896	75	328	1610
CORMOTOR AQUA 10" 200	200	147	380	282	87	0,91	2900	1090	75	368	1740
	200	147	415	264	88	0,88	2925	1020	75	368	1740

12" three-phase motors in water bath-rewindable **CORMOTOR WATER** / Moteurs triphasés dans à bain d'eau-rebobinables 12" **CORMOTOR AQUA**

Motor type Moteur type	Motor/Moteur P2		Voltage	I_N	Effic.% Rend%	COS φ	T/min	I start	Weight Poids (Kg)	Length Long.
	HP	KW	(V)	(A)				(A)		mm
CORMOTOR AQUA 12" 250	250	185	380	380	84	0,87	2895	2117	552	1739
	250	185	415	360	84,5	0,86	2915	2304	552	1739
CORMOTOR AQUA 12" 300	300	220	380	470	84,5	0,86	2910	2162	616	1889
	300	220	415	435	85,5	0,83	2930	2358	616	1889
CORMOTOR AQUA 12" 350	350	260	380	525	85	0,87	2875	2153	680	2039
	350	260	415	498	86	0,83	2910	2326	680	2039
CORMOTOR AQUA 12" 400	400	300	380	620	85	0,87	2880	2442	745	2189
	400	300	415	570	86	0,84	2910	2793	745	2189

Technical characteristics of 50 Hz submersible motors / Caractéristiques techniques des moteurs submersibles 50 Hz

Cooling

The cooling of submersible motors is ensured by the liquid extracted by the pump, which acts as a cooling liquid as it goes around the motor. The cooling capacity depends on the speed of this fluid and on its temperature, considerably lower than the level which it could attain inside the motor.
The minimum circulation speeds range from 8 cm/sec for 4" motors and 16 cm/sec for the others.

Use of the cooling jacket

Since the submersible motor does not have a minimum guaranteed flow of water around the motor this requires the use of a cooling sleeve.
Examples where the cooling sleeve is needed:

- Pumping from a lake, reservoir or tank.
- Well or perforation with a diameter over the one required
- Well or perforation with inflows higher than the strainer of the pump.
- Submerged set working horizontally.

In the event of needing additional control over the motor temperature PTC or PT100 sensors can be incorporated in the coil.

Refroidissement

Le refroidissement des moteurs immergés est assuré par le liquide extrait par la pompe, qui en passant autour du moteur agit comme liquide réfrigérant. La capacité de refroidissement dépend de la vitesse de ce fluide et de sa température, notablement inférieure à celle pouvant être atteindre à l'intérieur du moteur.
Les vitesses minimums de circulation varient entre 8 cm/sec pour les moteurs de 4" et 16 cm/sec pour les autres.

Utilisation de chemise de refroidissement

Le moteur submersible n'ayant pas une vitesse minimum assurée du flux d'eau autour du moteur doit utiliser une chemise de refroidissement.
Exemples où la chemise de refroidissement est nécessaire:

- Pompage dans un lac ou un réservoir.
- Puits ou perforation d'un diamètre supérieur à celui requis
- Puits ou perforation avec apport au-dessus de la passoire de la pompe.
- Groupe immergé travaillant en horizontal.

En cas de nécessité d'un contrôle supplémentaire sur la température du moteur, il existe la possibilité d'intégrer des sondes PTC ou PT100 dans le bobinage.

Minimum flow required in l/min for motor cooling
Débit minimum nécessaire en l/min pour le refroidissement du moteur

Ø Motor Moteur	Ø Drilling					
	6"	8"	10"	12"	14"	16"
4"	50	115	200	300	425	565
6"	-	140	300	525	765	1050
8"	-	-	190	400	645	925
10"	-	-	-	260	500	785
12"	-	-	-	-	350	630

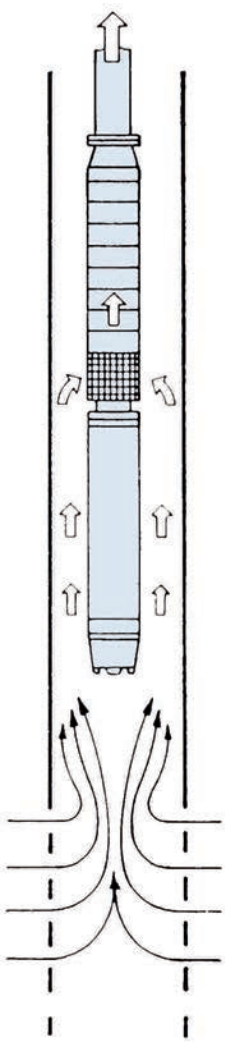

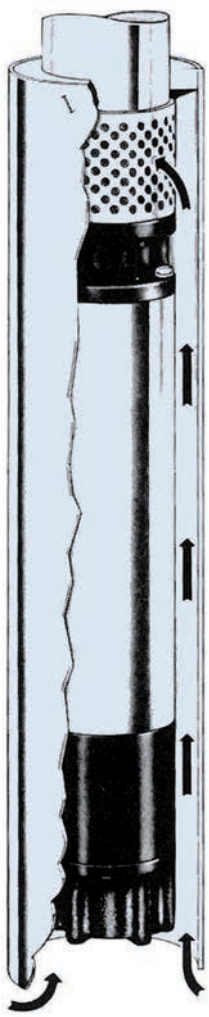

Applications
Control of the automatic distribution of pressurised water in household installations, villas, apartments, etc..

Construction
Pressure controllers use an electronic system to control the operation of the electric pump, by making this stop when the pressure drops due to a flow demand and does not disconnect until this demand ceases completely. In this interval, there is no stopping manoeuvre, thus preventing any pressure oscillations during the supply. The controller has an incorporated safety system which disconnects the electric pump if there is any shortage in the water supply. There is no need for any air pre-load.

Applications
Contrôle de la distribution automatique d'eau à pression dans les installations domestiques, les maisons individuelles, les appartements, etc.

Construction
Grâce à un système électronique les contrôleurs de pression contrôlent le fonctionnement de l'électropompe, en provoquant l'arrêt de celle-ci lorsque la pression baisse en cas de demande de débit et ne déconnecte que lorsque cette demande cesse totalement. Dans cet intervalle, il ne se produit aucune manœuvre d'arrêt, en évitant ainsi les oscillations de pression pendant la fourniture. Le contrôleur possède un système de sécurité qui déconnecte l'électropompe en cas de coupure d'alimentation d'eau. Il n'y a pas besoin de précharge d'air.

FLUMATIC 2

VARIACHE 3

VARIACHE 2

New! Nouveauté

FLUCONTROL maxi

VARIACHE

SPEEDVAR

Type	Mains Voltage Tension	Motor voltage Tension moteur	Speed Vitesse	Maximum intensity Intensité maximum	Maximum power Débit maximum	Maximum flow	Maximum pressure Pression maximum	Manometer Manomètre	Outlet type Type sortie
FLUMATIC 2	1~230V	1~230V	Fixed Fixe	12A	2HP	(100l/min) 6m³/h	10 bar	Included Compris	Straight 1" Droit 1"
FLUCONTROL maxi	1~230V	1~230V	Fixed Fixe	16A	3HP	(100l/min) 6m³/h	10 bar	No / Non	Straight 1" Droit 1"
SPEEDVAR 2	1~230V	Main/Principal 3~230V Auxiliary/Auxiliaire 1~230V	1 Variable 1 Fixed / Fixe	8A 8A	2HP 2HP	Depending on pump Suivant pompe	10 bar	Integrated transducer Transducteur intégré	Straight 1" Droit 1"
SPEEDVAR 200	3~400V	Main/Principal 3~230V/Δ Auxiliary/Auxiliaire 3~400V/Y	1 Variable 1 Fixed / Fixe	10A 5A	3HP 3HP	Depending on pump Suivant pompe	10 bar	Integrated transducer Transducteur intégré	Straight 1" Droit 1"
VARIACHE 1,5M	1~230V	1~230V	Variable	9A	1,5HP	Depending on pump Suivant pompe	6 bar	Integrated transducer Transducteur intégré	—
VARIACHE 2M				11A	2HP				
VARIACHE 2	1~230V 1~230V	Main/Principal 3~230V Auxiliary/Auxiliaire 1~230V	1 Variable 1 Fixed / Fixe	8A 8A	2HP 2HP	Depending on pump Suivant pompe	10 bar	Integrated transducer Transducteur intégré	—
VARIACHE 3	1~230V	3~230V	Variable	11A	3HP	Depending on pump Suivant pompe	20 bar	External pressure transducer Transducteur de pression externe	—
	3~400V	3~400V		6A	3HP				
				9,5A	5HP				
				13A	7,5HP				
				16A	10HP				

230V single-phase-50Hz electric power supply. 230V single-phase output / Alimentation électrique monophasée 230V-50Hz. Sortie monophasée 230V

Applications

Compact frequency inverter designed for controlling constant pressure pumping equipment.
Replaces traditional control systems with pressure switches and flow switches, adapting to an already existing installation.
It regulates the motor operation speed in accordance with the water demand, reducing power consumption and constantly guaranteeing the pressure required, with silent operation, progressive starts and gentle stops, ruling out water hammers and pressure surges.
It protects the set in the event of any abnormal operation of the pump running dry.

Construction

Voltages and powers as shown in table.
Screen displaying the value of the pressure.
Zero flow protection
Overvoltage and overcurrent protection.
Wall-fitted. Direct connections to the motor and to the mains with plugs. Pressure transducer. Energy savings up to 40%.

Applications

Variateur de fréquence compact conçu pour le contrôle des équipements de pompage à pression constante.
Remplace les systèmes de contrôle traditionnels avec pressostats et fluxostats, en s'adaptant à une installation déjà existante.
Régule la vitesse d'actionnement du moteur en fonction de la demande d'eau, en réduisant ainsi la consommation énergétique et en garantissant constamment la pression souhaitée avec un fonctionnement silencieux, des démarrages progressifs et des arrêts doux, en supprimant les coups de béliers et les surpressions.
Protection du groupe en cas de fonctionnement anormal de la pompe à sec.

Construction

Tensions et puissances suivant table.
Ecran avec affichage de la valeur de la pression.
Protection débit zéro.
Protection surintensités.
Montage au mur. Connexions directes au moteur et au réseau avec prises. Transducteur de pression. Économie énergétique jusqu'à 40%.

Type	Power Puissance	Supply Alimentation	Output Sortie
VARIACHE 1,5M	1,5 HP	1~230V - 50Hz	1~230V
VARIACHE 2M	2 HP	1~230V - 50Hz	1~230V

Installation in new system
Installation sur nouveau système

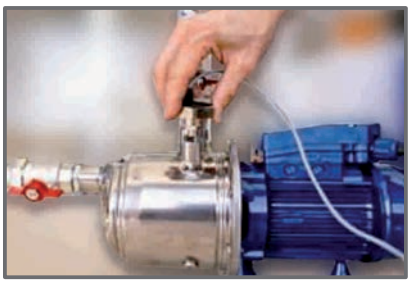

To rule out pressure switch
Pour supprimer pressostat

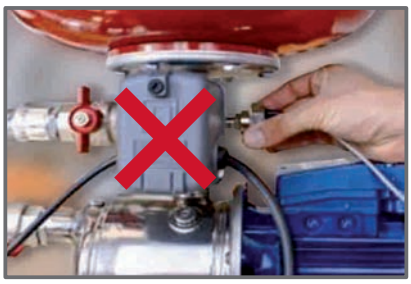

To rule out flow switch
Pour supprimer fluxostat

Simple installation in four stages / Installation simple en quatre étapes

1

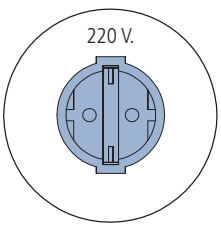

Connect the VARIACHE to the pump motor
Connecter le VARIACHE au moteur de la pompe

2

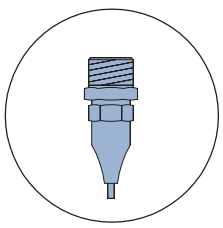

Connect the pressure detector to the pump
Connecter le détecteur de pression à la pompe

3

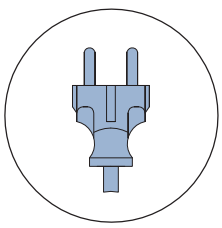

Connect the VARIACHE to the electrical mains
Connecter le VARIACHE au réseau électrique

4

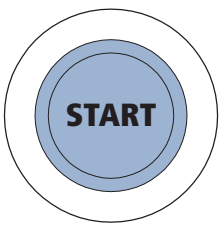

Close the discharge valve and press START
Fermer la soupape de refoulement et appuyer sur START

Applications
Compact frequency inverter conceived for controlling constant pressure pumping set.
Replaces traditional systems based on pressure switches, in both new and existing installations.
Guarantees service pressure by adapting to the water demand, altering the motor rotation speed, thus reducing the energy consumption up to 40%.
Silent operation, progressive starts and gentle stops, ruling out water hammers.

Characteristics
Voltages and powers as shown in table.
Maximum operating pressure : 10 bars.
Reference pressure adjustable from 1 to 6 bars, displayed on the screen.
Fitted with an alarm for dry pump operation.
Connection to electrical mains by an integrated single-phase plug.
Fitted with a pressure transducer.

Set-up
Wall-fitted (VARIACHE control)
Fitted directly to pump (VARIVIP control) of horizontal or vertical types, through a universal support.

Applications
Variateur de fréquence compact conçu pour le contrôle des équipements de pompage à pression constante.
Remplace les systèmes de contrôle traditionnels basés sur pressostats, tant dans les installations nouvelles que les existantes.
Garantit la pression de service en s'adaptant à la demande d'eau en variant la vitesse de rotation du moteur, en réduisant ainsi la consommation d'énergie jusqu'à 40%.
Fonctionnement silencieux, démarrages progressifs et arrêts doux, en éliminant les coups de bélier.

Caractéristiques
Tensions et puissances suivant table.
Pression maximum de travail : 10 bars.
Pression de consigne réglable entre 1 et 6 bars, affichée sur l'écran.
Équipé d'une alarme de fonctionnement de pompe à sec.
Connexion au réseau électrique par prise monophasée intégrée.
Équipement avec transducteur de pression.

Montage
Montage au mur (contrôle VARIACHE).
Montage direct sur la pompe (contrôle VARIVIP) de type horizontale ou verticale, à travers le support universel.

New! Nouveauté

Type	Power mains Alimentation	Power Puissance	Output Sortie	Speed Vitesse
VARIACHE 2	1~230V - 50Hz	2HP	Main pump 3~230V Principal pompe 3~230V	Variable
		2HP	Auxiliary pump 1~230V Auxiliaire pompe 1~230V	Fixed / Fixe

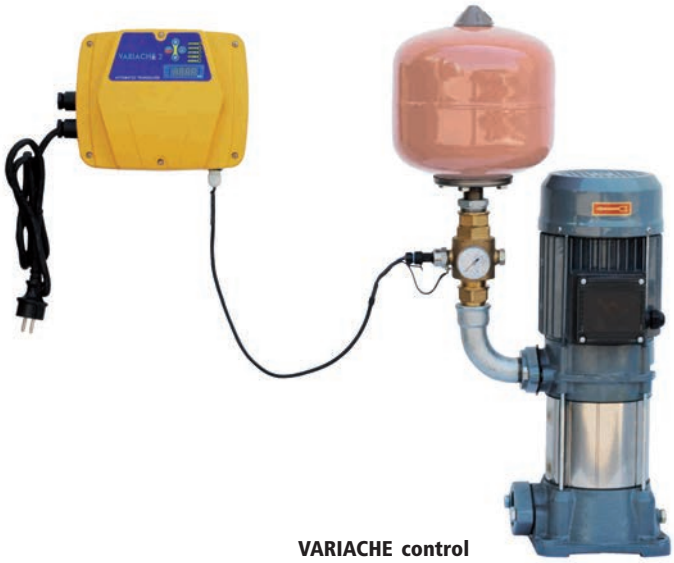

VARIACHE control

VARIVIP control

Applications
Compact frequency inverter conceived for controlling constant pressure pumping set.
Replaces traditional systems based on pressure switches, in both new and existing installations.
Guarantees service pressure through adapting to the water demand by altering the motor rotation speed, thus reducing the energy consumption up to 40%.
Silent operation, gradual starts and gentle stoppages, ruling out water hammers.

Characteristics
Voltages and powers as shown in table.
Controls from 1 to 7 pumps, all of variable speed.
Maximum operating pressure: 20 bars.
Reference pressure adjustable from 0 to 20 bars, shown on screen.
Fitted with an alarm for equipment or pump faults.
External pressure transducer not included.
Can have a level switch fitted.

Set-up
Wall-fitted (VARIACHE control)
Fitted directly to pump (VARIVIP control) of horizontal or vertical type, through a universal support.

Applications
Variateur de fréquence compact conçu pour le contrôle des équipements de pompage à pression constante.
Remplace les systèmes de contrôle traditionnels basés sur pressostats, tant dans les installations nouvelles que les existantes.
Garantit la pression de service en s'adaptant à la demande d'eau en variant la vitesse de rotation du moteur, en réduisant ainsi la consommation d'énergie jusqu'à 40%.
Fonctionnement silencieux, démarrages progressifs et arrêts doux, en éliminant les coups de bélier.

Caractéristiques
Tensions et puissances suivant table.
Contrôle de 1 à 7 pompes, toutes à vitesse variable.
Pression maximum de travail: 20 bars.
Pression de consigne réglable entre 0 et 20 bars, affichée sur l'écran.
Équipé d'une alarme pour défaut de fonctionnement ou de la pompe.
Transducteur de pression externe non compris.
Possibilité de connecter un interrupteur de niveau.
Connexion au réseau électrique par prise monophasée intégrée.

Type	Power Puissance	Power mains Alimentation	Output Sortie
VARIACHE 3 3M	3 HP	1~230V - 50Hz	3~230V
VARIACHE 3 3T	3 HP	3~400V - 50Hz	3~400V
VARIACHE 3 5T	5 HP	3~400V - 50Hz	3~400V
VARIACHE 3 7,5T	7,5 HP	3~400V - 50Hz	3~400V
VARIACHE 3 10T	10 HP	3~400V - 50Hz	3~400V

VARIACHE control

VARIVIP control

Applications
Compact frequency inverter conceived for controlling constant pressure pumping equipment.
Replaces traditional systems based on pressure switches, in both new and existing installations.
Guarantees service pressure through adapting to the water demand, by altering the motor rotation speed, thus reducing the energy consumption up to 40%.
Silent operation, gradual starts and gentle stoppages, ruling out water hammers.

Characteristics
Voltages and powers as shown in table.
Maximum operating pressure: 10 bars.
Reference pressure adjustable from 1 to 6 or 8 bars, shown on screen.
Fitted with an alarm for dry pump operation.
Fitted with a pressure transducer.

Set-up
Pumping equipment consisting of 1 or 2 pumps controlled by frequency converter, directly fitted on the discharge piping of the main pump at variable speed.

Applications
Variateur de fréquence compact conçu pour le contrôle des équipements de pompage à pression constante.
Remplace les systèmes de contrôle traditionnels basés sur pressostats, tant dans les installations nouvelles que les existantes.
Garantit la pression de service en s'adaptant à la demande d'eau en variant la vitesse de rotation du moteur, en réduisant ainsi la consommation d'énergie jusqu'à 40%.
Fonctionnement silencieux, démarrages progressifs et arrêts doux, en éliminant les coups de bélier.

Caractéristiques
Tensions et puissances suivant tableau.
Pression maximum de travail: 10 bars.
Pression de consigne réglable entre 1 et 6 ou 8 bars, affichée sur l'écran.
Équipé d'une alarme de fonctionnement de pompe à sec.
Équipement avec transducteur de pression.

Montage
Équipement de pompage composé par 1 ou 2 pompes contrôlées par variateur de fréquence, directement monté sur la tuyauterie de refoulement de la pompe principale à la vitesse variable.

Type	Power Puissance	Power mains Alimentation	Output Sortie	Speed Vitesse
SPEEDVAR 2	2 HP	1~230V - 50Hz	Main pump 3~230V Principal pompe 3~230V Auxiliary pump 1~230V Auxiliaire pompe 1~230V	Variable Fixed / Fixe
SPEEDVAR 200	3 HP	3~400V - 50Hz	Main pump 3~230V Principal pompe 3~230V Auxiliary pump 3~400V Auxiliaire pompe 3~400V	Variable Fixed / Fixe

A frequency inverter allows energy saving up to 40% / Un variateur de vitesse permet une économie énergétique jusqu'à 40%

A conventional pumping set controlled by pressure switch or flow switches increases the pressure up to the working point (2) when the demand changes from an initial flow Q1 to a flow Q2, running at nominal speed.
With a frequency inverter, flow Q2 is supplied whilst reducing the speed of the pump, setting this at the working point (2'), keeping the pressure constant and reducing the power consumed (Fig.1).

Un groupe conventionnel de pompage contrôlé par pressostat ou fluxostats augmente la pression jusqu'à se situer au point de travail (2), lorsque la demande passe d'un débit initial Q1 à un débit Q2, fonctionnant à vitesse nominale.
Avec un variateur de vitesse, le débit Q2 est fourni en réduisant la vitesse de la pompe, en la situant au point de travail (2), en maintenant la pression constante et en réduisant la puissance consommée (fig. 1).

Power consumed / Puissance consommée (fig. 1)

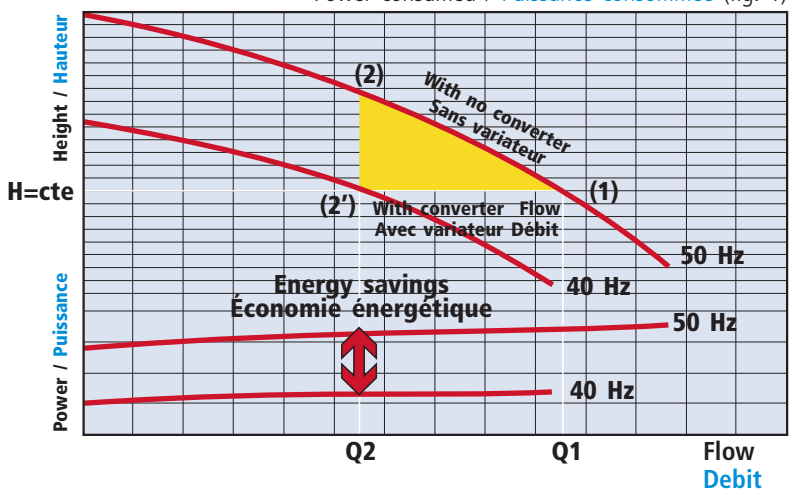

(fig. 2)

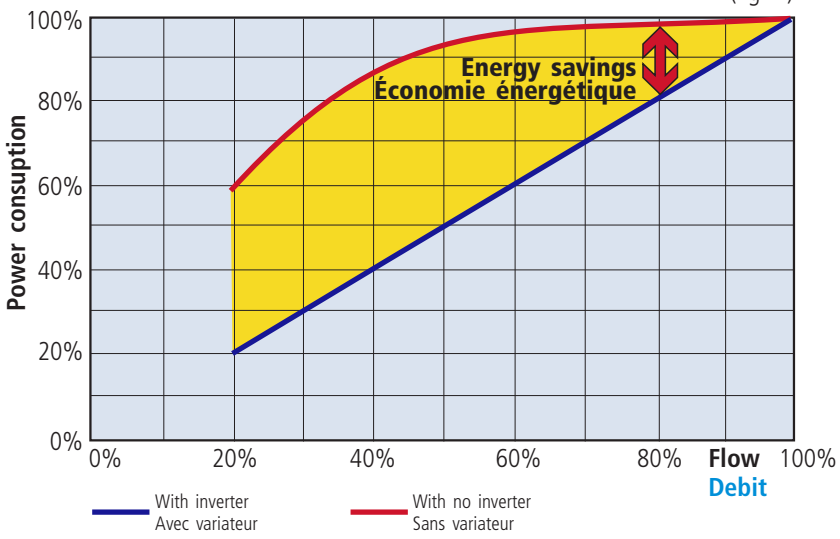

The electric motor powered at mains frequency rotates at its nominal speed. As the ratio between the power consumed and the speed is cubic, this implies a large consumption.
By adjusting the speed with a frequency inverter, the speed adapts to the demand, the average speed being under the nominal one, which implies energy savings (Fig. 2) paying off the cost of the inverter in a short time, as the following numerical example shows:

Le moteur électrique alimenté à la fréquence du réseau tourne à sa vitesse nominale. Étant donné que le rapport entre la puissance consommée et la vitesse est cubique, la consommation est importante. En réglant la vitesse avec un variateur de fréquence, celle-ci s'adapte à la demande, la vitesse moyenne étant inférieure à la nominale, ce qui implique une économie énergétique (fig. 2) qui amortit le coût du variateur dans un court délai, comme expliqué dans l'exemple chiffré suivant:

Example of energy savings / Exemple d'économie énergétique	
Application / Application	**Centrifugal pump / Pompe centrifuge**
Power / Puissance	**1,5 kW**
Operating time over one year / Temps de fonctionnement sur une année	**8.760 hours / heures**
Energy cost / Coût énergie	**0,2 €/KW.h**
Converter cost / Coût variateur	**400 €**
Average speed in relation with nominal speed (pump+converter) / Vitesse moyenne para rapport à nominale (pompe+variateur)	**70%**

Comparison / Comparaison	
Pump consumption without inverter / Consommation de la pompe sans variateur	**2.628,00 €/year / an**
Pump consumption with inverter / Consommation de la pompe avec variateur	**901,40 €**
Annual energy savings with converter / Économie énergétique annuelle avec variateur	**1.726,60 €**
Amortisation of converter / Amortissement variateur	**2,8 months / mois**

The frequency inverter can be installed with any electric pump set, with the power limits stated, and on either a new or an existing system, controlled by a pressure switch or even by a device of the flow switch type, always providing all the advantages described above. A small drum is required.
Le variateur de vitesse peut être installé avec n'importe quel groupe électropompe, avec les limites de puissance indiquées, aussi bien sur un nouveau système que sur un système déjà existant, contrôlé par pressostat ou même par un dispositif de type fluxostat, en apportant toujours tous les avantages décrites antérieurement. Un petit réservoir est requis.

Characteristics
Installations with VARIACHE control are characterised by the fact that the frequency converter is independent from the pump, i.e. separately mounted from this. The installation is typically on the wall. This fitting does not require an electrical cabinet.

Applications
The control is applicable to any installations, either new or already existing. In the latter it rules out the pressure switch, by keeping the pressure constant when there are any variations in the flow demand and meaning that up to 40% power can be saved, with a much gentler operation.
The inverter can be fitted on any horizontal or vertical, surface or submerged pump, only taking into account the voltage and the maximum power of the converter output (see specific datasheets for inverters and pumps).

Caractéristiques
Les installations avec contrôle VARIACHE se caractérisent par le fait que le variateur de vitesse est indépendant de la pompe, c'est-à-dire monté à part de celle-ci, l'installation étant typiquement au mur. Le montage ne requiert pas de tableau électrique.

Applications
Le contrôle est applicable à toutes les installations, nouvelles ou anciennes. Dans ces dernières il remplace le pressostat, en maintenant la pression constante face à des variations de la demande de débit et permettant d'économiser jusqu'à 40% d'énergie, avec un fonctionnement beaucoup plus doux.
Le variateur peut être monté avec n'importe quelle pompe, horizontale ou verticale, de surface ou immergée, en ne tenant compte que de la tension et la puissance maximum de sortie du variateur (voir fiche spécifiques des variateurs et des pompes).

Frequency inverter
Variateur de vitesse

Pump range
Gamme de pompes

Monoblock horizontal pumps
RFI Series
Pompes horizontales monobloc
Série **RFI**

Horizontal pumps
RNI Series
Pompes horizontales
Série **RNI**

Horizontal pumps
GNI Series
Pompes horizontales
Série **GNI**

Waste water pumps
ARS Series
Pompes eaux résiduaires
Série **ARS**

Multistage vertical electric pumps
VIP V-NX-NLX-NLV Series
Pompes verticales multicellulaires
Série **VIP V-NX-NLX-NLV**

Submerged pumps
TRITON-TXI-SXT-SD Series
Pompes immergées
Série **TRITON-TXI-SXT-SD**

Applications
For pressure set controlled by a frequency inverter in order to keep a constant pressure when there are any variations in the flow demand, obtaining up to 40% energy savings, with a much smoother operation, gradual starts and gentle stops, ruling out pressure surges and water hammers.

Characteristics
Installations with VARIVIP control are characterised by fitting the frequency inverter integrated with the pump, that is, fitted on this by means of a universal support.
Depending on the frequency converter used, up to 7 pumps with variable speed can be combined.

In the case of an installation with more than one converter, one of these acts as the master and the others are in slave mode. In these cases all the converters have to be connected in series with a RS- 485 series cable.
The converters have alarms for any equipment fault.

Composition of the equipment
From 1 to 7 pumps (see possibilities in the table)
Frequency inverter fitted on the pump by a support fixed to the terminal box.
Integrated pressure transducer (one for all the pumps)
It is advisable to install a pressure tank (not included)
Shutoff and check valve assembly.
Common discharge manifold.

Applications
Groupes de pression contrôlés par variateur de fréquence qui maintiennent la pression constante face aux variations de la demande de débit, obtenant jusqu'à 40% d'économie énergétique, avec un fonctionnement beaucoup plus doux avec des démarrages progressifs et des arrêts doux, en évitant les surpressions et les coups de bélier.

Caractéristiques
Les installations avec contrôle VARIVIP se caractérisent par le montage du variateur de vitesse intégré avec la pompe, c'est-à-dire monté sur celle-ci grâce à un support universel.
En fonction du variateur de vitesse utilisé, on peut combiner jusqu'à 7 pompes à vitesse variable.

Dans le cas d'une installation avec plus d'un variateur, un d'eux agit comme maître et les autres en mode esclave. Dans ce cas toues les variateurs doivent être connectés en série avec un câble série RS-485.
Les variateurs disposent d'alarmes pour défaut de l'équipement.

Composition des équipements
De 1 à 7 pompes (voir possibilités dans le tableau)
Variateur de vitesse monté sur la pompe par support fixé à la boîte à bornes.
Transducteur de pression intégré (un pour toutes les pompes)
Il est recommandé d'installer un réservoir (non compris)
Ensemble de soupape de retenue et de retenue.

Power mains Alimentation	Output Sortie	Power Puissance	Configuration
1~230V - 50Hz	3~230V	2 HP 2 HP	1 main 230V three-phase pump at variable speed + 1 pompe principale triphasée 230V à vitesse variable + 1 single-phase auxiliary pump 230 V at fixed speed 1 pompe auxiliaire monophasée 230 V à vitesse fixe
1~230V - 50Hz	3~230V	3 HP	Up to 7 x 230 V three-phase pumps at variable speed Jusqu'à 7 pompes triphasées 230 V à vitesse variable
3~400V - 50Hz	400V	3-5-7,5-10 HP	Up to 7 x 400 V three-phase pumps at variable speed Jusqu'à 7 pompes triphasées 400 V à vitesse variable

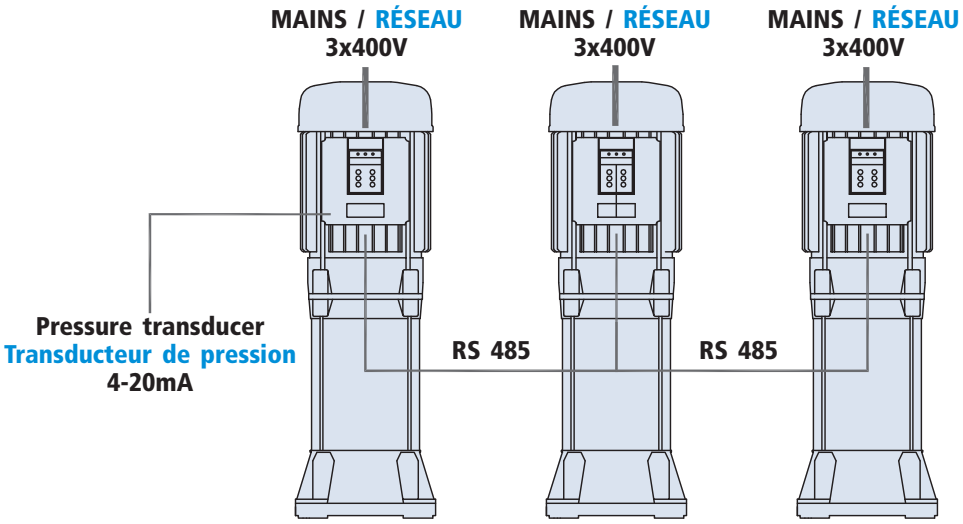

Sets from 1 to 7 pumps with RD 485 series communication. With VARIVIP-2 converter fitted on motor terminal box
Groupes de 1 à 7 pompes communication série RS 485. Avec variateur VARIVIP-2 monté sur boîte à bornes du moteur

Pressure switch control. 24-litre tank
Contrôle par pressostat. Chaudière 24 litres

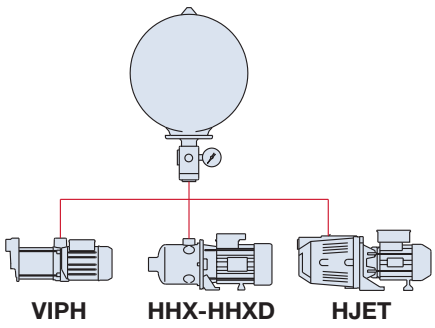

Automatic water pressurized groups designed to meet the domestic sector demand. Controlled by a pressure switch that causes the automatic operating of the pump between two preset pressure values. Use a 24-litre tank.

Groupes automatiques d'eau à pression destinés à satisfaire la demande dans le secteur domestique. Contrôlés par un pressostat qui provoque le fonctionnement automatique de la pompe entre deux valeurs de la pression prédéterminés. Utilisent un chaudière 24 litres.

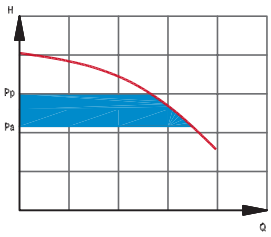

Pressure switch control. 50-litre tank
Contrôle par pressostat. Chaudière 50 litres

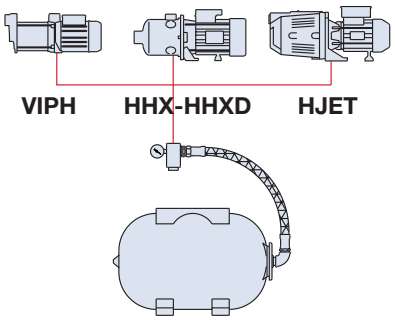

Automatic water pressurized groups designed to meet the domestic sector demand. Controlled by a pressure switch that causes the automatic operating of the pump between two preset pressure values. Use a 50-litre tank.

Groupes automatiques d'eau à pression destinés à satisfaire la demande dans le secteur domestique. Contrôlés par un pressostat qui provoque le fonctionnement automatique de la pompe entre deux valeurs de la pression prédéterminés. Utilisent un chaudière 50 litres.

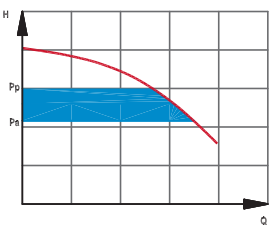

Automatic pressure controllers
Contrôleurs de pression automatiques

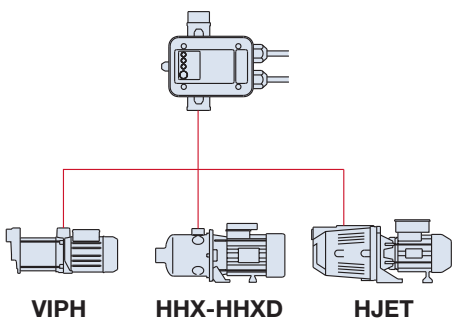

Automatic water pressurized groups designed to meet the domestic sector demand. Controlled by an electronic device that causes the equipment operating when the pressure value falls below 1-2 Kg/cm^2 and stops when the demand ceases. Do not use tank.

Groupes automatiques d'eau à pression destinés à satisfaire la demande dans le secteur domestique. Contrôlés par un dispositif électronique qui provoque le démarrage du matériel lorsque la valeur de la pression descend en dessous de 1-2 kg/cm^2 et effectue le chômage lorsque cesse l'demande. Non précisées chaudière.

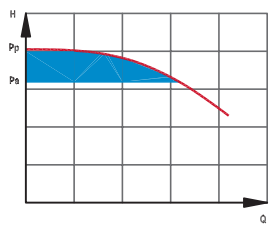

VARIVIP control
Contrôle par VARIVIP

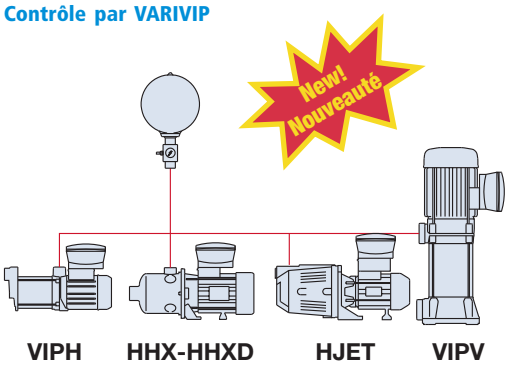

Compact frequency inverter for constant pressure control. Replaces conventional systems with pressure switches and flow switches. Easy adaptation to an existing system. Quiet operation. Maximum protection and regulation. Energy saving. Use a 5-litre tank.

Variateur de fréquence compact, pour contrôle à pression constante. Remplace systèmes classiques avec pressostats et flujostatos facile adaptation à un système existant. Fonctionnement silencieux. Protection et la réglementation maximales. Économies d'énergie. Utilise un chaudière de 5 litres.

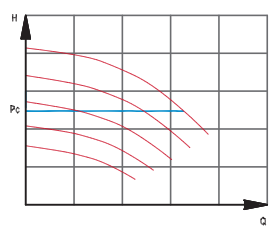

HYDRO VAR

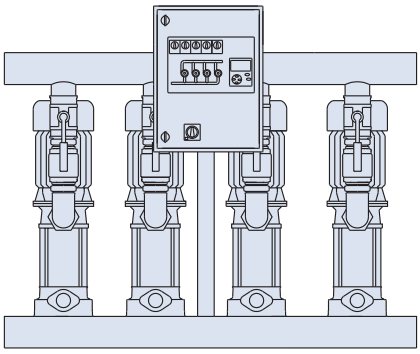

Equipment that incorporates the latest technological advances in speed variation.
Flows and pressures according to selection tables. One varied pump and the rest all or nothing with alternating. Possible rotation of the pump varied.
Energy saving.
Execution from 1 to 6 pumps.

L'équipement qui intègre les dernières avancées technologiques en variation de vitesse. Débits et de pressions selon les tableaux de sélection. Une pombe variée et le reste à tout ou rien en alternance. Possible rotation de la pompe variée. Économies d'énergie. Exécution de 1 à 6 pompes.

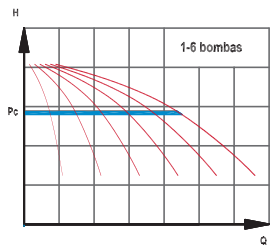

HYDRO H, V, NX, NLX

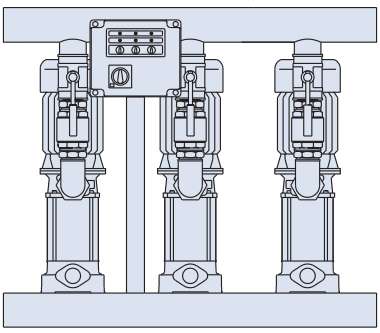

Equipment completely ready to run, connected in parallel, on common base. Pumps operating in cascade. Flows and pressure according to selection tables.
Control by pressure switches.
Execution from 1 to 3 pumps.

Équipe totalement prêt à fonctionner, disposées en parallèle, sur bâti commune. Fonctionnement des pompes en cascade. Contrôle par pressostats. Débits et pressions selon tableaux de sélection. Exécution de 1 à 3 pompes.

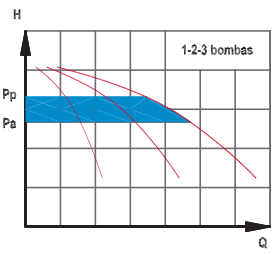

SPEEDVAR

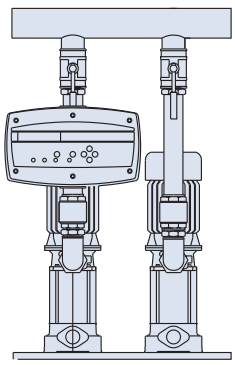

Compact booster set with speed regulation. Speedvar integrated in the discharge pump, maintains constant the pressure. Flows and pressures according to selection tables.
Energy saving. Execution from 1 to 2 pumps.

Groupe de pression compact avec régulation de vitesse. Speedvar intégré dans l'impulsion de la pompe, maintient la pression constante. Débits et pressions selon tableaux de sélection. Économies d'énergie. Exécution de 1 à 2 pompes.

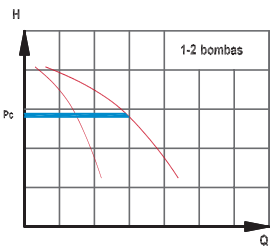

VARIVIP

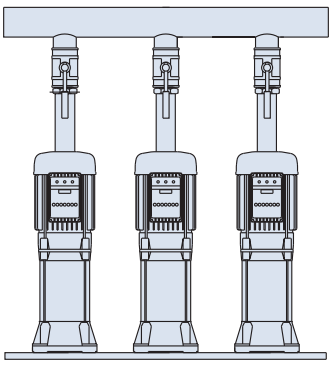

Compact booster set with speed regulation integrated in the motor, maintains constant the pressure. Flows and pressures according to selection tables.
Energy saving. Execution from 1 to 7 pumps.

Groupe de pression compact avec régulation de vitesse intégrée dans le moteur, maintient la pression constante. Débits et pressions selon tableaux de sélection. Économies d'énergie. Exécution de 1 à 7 pompes.

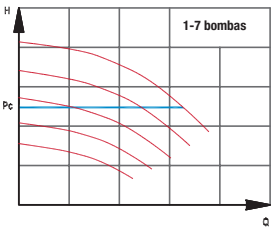

Domestic booster sets VIPH (single-phase power network) / Groupes de pression domestiques VIPH (alimentation monophasé)

Applications
For domestic, industrial and agricultural supplies, irrigation drip, etc.
For clean water, without additives that could harm the materials pump.
Maximum liquid temperature: 50ºC
Maximum operating pressure: 12 bar

Construction
VIPH pump with the following options:
24-litre spherical tank with pressure switch.
50-litre horizontal tank with pressure switch.
Flumatic 2 pressure controller without tank.
Varivip control with 5-litre tank.

Applications
Pour l'approvisionnement domestiques, industriels, agricoles, irrigation au goutte à goutte etc.
Pour l'eau propre, pas d'additifs qui peuvent nuire à la pompe de matériaux.
Température maximale du liquide: 50 ° C.
Pression maximale de service: 12 bar.

Construction
Pompe VIPH avec les options suivantes :
Chaudière 24 litres sphérique avec pressostat.
Chaudière 50 litres horizontale avec pressostat.
Contrôleur de pression Flumatic 2 sans chaudière.
Contrôle Varivip avec chaudière de 5 litres.

Stainless Steel Impeller
Roue Inoxydable

Performance and characteristics / Performances et caractéristiques

Type	Motor/Moteur P2		In A	l/min	15	30	45	60	75	90	120	150
	KW	HP	230V	m³/h	0,9	1,8	2,7	3,6	4,5	5,4	7,2	9
VIPH 81	0,6	0,8	3,6	m.W.C.	39	36	31	25	15	4		
VIPH 101	0,75	1	4,65		52	48	42	34	23	10		
VIPH 121	0,9	1,2	5,85		64,5	60	52	42	28	10		
VIPH 150	1,1	1,5	8,8		56,2	55	53	50	46	42	32	20
VIPH 200	1,5	2	10,7		68,5	67	64	61	57	52	40	24,7

Different options available / Différentes options disponibles

Pressure switch control 24 l tank Contrôle par pressostat réservoir 24 l	Pressure switch control 50 l tank Contrôle par pressostat réservoir 50 l	Automatic pressure controller Contrôleur de pression automatique	VARIVIP control Contrôle VARIVIP
VIPH 81/24	VIPH 81/50	VIPH 81/FM	VIPH 81/VV
VIPH 101/24	VIPH 101/50	VIPH 101/FM	VIPH 101/VV
VIPH 121/24	VIPH 121/50	VIPH 121/FM	VIPH 121/VV
VIPH 150/24	VIPH 150/50	VIPH 150/FM	VIPH 150/VV
VIPH 200/24	VIPH 200/50	VIPH 200/FM	VIPH 200/VV

Domestic booster sets HHX-HHXD (single-phase power network) / Groupes de pression domestiques HHX-HHXD (alimentation monophasé)

Applications

For domestic, industrial and agricultural supplies, irrigation drip, etc.
For clean water, without additives that could harm the materials pump.
Maximum liquid temperature: 90ºC
Maximum operating pressure: 6 bar

Construction

HX-HXD pump with the following options:
24-litre spherical tank with pressure switch.
50-litre horizontal tank with pressure switch.
Flumatic 2 pressure controller without tank.
Varivip control with 5-litre tank.

Applications

Pour l'approvisionnement domestiques, industriels, agricoles, irrigation au goutte à goutte etc.
Pour l'eau propre, pas d'additifs qui peuvent nuire à la pompe de matériaux.
Température maximale du liquide: 90 ° C.
Pression maximale de service: 6 bar.

Construction

Pompe HX-HXD avec les options suivantes:
Chaudière 24 litres sphérique avec pressostat.
Chaudière 50 litres horizontale avec pressostat.
Contrôleur de pression Flumatic 2 sans chaudière.
Contrôle Varivip avec chaudière de 5 litres.

All Made of Stainless Steel
Tout en Inoxydable

HXD 200M

HX 25M

Performance and characteristics / Performances et caractéristiques

Type	Motor/Moteur P2		l/min	8,4	17	25	33	42	50	58	67
	KW	HP	m^3/h	0,5	1	1,5	2	2,5	3	3,5	4
HX 25	0,55	0,75	m.W.C.	43,3	40,8	38,8	35,3	31,4	26,9	20,9	14,4
HX 26	0,75	1		52	49	46,6	42,4	37,7	32,3	25,1	17,4

Type	Motor/Moteur P2		l/min	17	33	50	67	83	100	133	166
	KW	HP	m^3/h	1	2	3	4	5	6	8	10
HXD 200	1,5	2	m.W.C.	53,4	51,9	50	47	43,5	41,6	34,7	25,2

Different options available / Différentes options disponibles

Pressure switch control 24 l tank Contrôle par pressostat réservoir 24 l	Pressure switch control 50 l tank Contrôle par pressostat réservoir 50 l	Automatic pressure controller Contrôleur de pression automatique	VARIVIP control Contrôle VARIVIP
HHX 25M/24	HHX 25M/50	HHX 25M/FM	HHX 25M/VV
HHX 26M/24	HHX 26M/50	HHX 26M/FM	HHX 26M/VV
HHXD 200M/24	HHXD 200M/50	HHXD 200M/FM	HHXD 200T/VV

Domestic booster sets HJET (single-phase power network) / Groupes de pression domestiques HJET (alimentation monophasé)

Applications

For domestic, industrial and agricultural supplies, irrigation drip, etc.
For clean water, without additives that could harm the materials pump.
Maximum liquid temperature: 50ºC
Maximum operating pressure: 6 bar

Construction

JET pump with the following options:
24-litre spherical tank with pressure switch.
50-litre horizontal tank with pressure switch.
Flumatic 2 pressure controller without tank.
Variache control with 5-litre tank.

Applications

Pour l'approvisionnement domestiques, industriels, agricoles, irrigation au goutte à goutte, etc.
Pour l'eau propre, pas d'additifs qui peuvent nuire à la pompe de matériaux.
Température maximale du liquide: 50 ° C.
Pression maximale de service: 6 bar.

Construction

Pompe JET avec les options suivantes :
Chaudière 24 litres sphérique avec pressostat.
Chaudière 50 litres horizontale avec pressostat.
Contrôleur de pression Flumatic 2 sans chaudière.
Contrôle Variache avec chaudière de 5 litres.

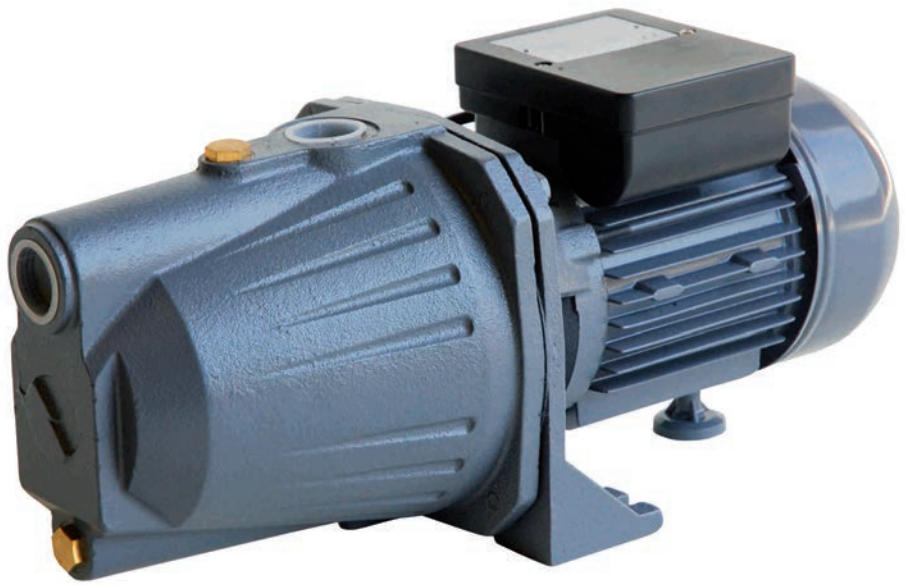

Performance and characteristics / Performances et caractéristiques

Type	Motor/Moteur P2		Capacitator/Condensateur		In A	l/min	10	20	30	35	40	50
	KW	HP	μF	V	230V	m^3/h	0,6	1,2	1,8	2,1	2,4	3
JET 951M	0,75	1	16	450	4,6	m.W.C.	39	34	29	27	25	21

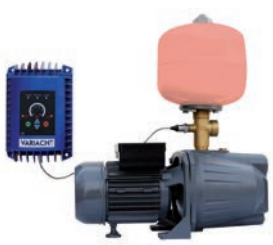

Different options available / Différentes options disponibles

Pressure switch control 24 l tank Contrôle par pressostat réservoir 24 l	Pressure switch control 50 l tank Contrôle par pressostat réservoir 50 l	Automatic pressure controller Contrôleur de pression automatique	VARIVIP control Contrôle VARIVIP
HJET 951M/24	HJET 951M/50	HJET 951M/FM	HJET 951M/VH

Domestic booster sets with electric pumps vertical multistage (single-phase power network)
Groupes de pression domestiques multicellulaires verticaux (alimentation monophasé)

Applications
Water supplies and pressurization of homes, buildings, industries, irrigation, etc., whenever required a constant pressure supply with variations in demand.

Construction
Set composed of 1 or 2 VIPV multistage centrifugal pumps with the following options:
VH: VARIACHE frequency inverter with 5-litre tank (included).
VV: VARIVIP frequency inverter with 5-litre tank (included).
SP: SPEEDVAR frequency inverter with 5-litre tank (included).
Pressure transducer.
Option of 1 variable speed pump + 1 fixed speed pump or 2 variable speed pumps, according to frequency inverter.
Dry run alarm.

Applications
Approvisionnement en eau et pressurisation dans des logements, des bâtiments, industrie, irrigation, etc., pour autant que nécessaire un approvisionnement à pression constante avec des variations de la demande.

Construction
Groupe composé de 1 ou 2 pompes centrifuges multicellulaires VIPV avec les options suivantes:
VH: Variateur de vitesse VARIACHE avec chaudière de 5 litres (y compris).
VV: Variateur de vitesse VARIVIP avec chaudière de 5 litres (y compris).
SP: Variateur de vitesse SPEEDVAR avec chaudière de 5 litres (y compris).
Transducteur de pression.
Option 1 pompe à vitesse variable + 1 pompe à vitesse fixe ou les deux à vitesse variable, selon variateur.
Alarme de fonctionnement à sec.

Performance and characteristics / Performances et caractéristiques

Type	Motor/Moteur P2		l/min	15	30	45	60	75	90	120	150
	KW	HP	m^3/h	0,9	1,8	2,7	3,6	4,5	5,4	7,2	9
VIPV 15	1,1	1,5	m.W.C.	56,8	55	53	50	46	42	32	20
VIPV 20	1,5	2		68,5	67	64	61	57	52	40	24,7
VIPV 30	2,2	3		81,5	79	76	73	68	64	49	30
VIPV 35	2,2	3		95,2	92	88,5	85	79,2	74,5	57	35,5

Type	Motor/Moteur P2		l/min	33	83	133	183	233	283	333	383
	KW	HP	m^3/h	2	5	8	11	14	17	20	23
VIPV 10-20	1,5	2	m.W.C.	31	29	27	23	18	12	2	-
VIPV 10-30	2,2	3		40	38	36	31	26	18	8	-

Different options available / Différentes options disponibles

VARIACHE control Contrôle VARIACHE	VARIVIP control Contrôle VARIVIP	SPEEDVAR control Contrôle SPEEDVAR
VIPV 1-15/VH	VARIVIP2 1V 15T	SPEEDVAR 2 1V 15T
VIPV 1-20/VH	VARIVIP2 1V 20T	SPEEDVAR 2 1V 20T
VIPV 1-30/VH	VARIVIP2 1V 30T	SPEEDVAR 2 1V 10-20T
VIPV 1-35/VH	VARIVIP2 1V 35T	—
VIPV 1-10 20/VH	VARIVIP2 1V 10-20T	—
VIPV 1-10 30/VH	VARIVIP2 1V 10-30T	—

Pressure booster with H horizontal electric pumps / Groupes de pression avec électropompes H horizontales

Applications

For automatic distribution of pressurised water in large-sized installations, buildings, apartments, hotels and estates, etc.

Construction

Control by pressure switches and membrane or galvanised tank.
These systems are equipped with one pressure switch per pump (the standard factory configuration is one, two or three pumps).
The pumps start alternatively and in cascade format as the pressure drops and as the pressure switches trip.
Also available with H-Var, H-Var+Rot and Multimaster frequency inverter.
Information on inverter page: 062
Pressure tank not included.

Applications

Pour la distribution automatique d'eau à pression dans des grandes installations, immeubles, bâtiments, lotissements, hôtels et collectivités, etc.

Construction

Contrôle par pressostats et réservoir à membrane ou galvanisé.
Ces équipements sont équipés d'un pressostat par pompe (la configuration standard de fabrication est à une, deux ou trois pompes).
Les pompes démarrent alternativement et en cascade au fur et à mesure où la pression descend et les pressostats s'actionnent.
Disponibles aussi avec variateur de fréquence H-Var, H-Var+Rot et Multimaster.
Information du variateur page: 062
Réservoir non compris.

ONE PUMP RUNNING
The nominal flow of the equipment is as stated in the selection tables.
The single pump provides 100% of the nominal flow of the equipment.
UNE POMPE EN SERVICE
Le débit nominal de l'équipement est celui indiqué dans les tables de sélection.
La pompe unique apporte 100% du débit nominal de l'équipement.

Single systems with one pump
Équipements simples avec une pompe

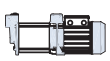

Type	Motor/Moteur P2		l/min	15	30	45	60	75	90	120	150	Memb. pressure tank / Rés. memb.
	KW	HP	m³/h	0,9	1,8	2,7	3,6	4,5	5,4	7,2	9	Litres (1)
HYDRO 1H 81T	0,6	0,8	m.W.C.	39	36	31	25	17	6			50
HYDRO 1H 101T	0,75	1		52	48	42	34	22	8			80
HYDRO 1H 121T	0,9	1,2		64,5	60	52	42	28	10			80
HYDRO 1H 150T	1,1	1,5		56,2	55	53	50	46	42	32	20	150
HYDRO 1H 200T	1,5	2		68,5	67	64	61	57	52	40	24,7	200
HYDRO 1H 300T	2,2	3		81,5	79	76	73	68	64	49	30	200

TWO PUMPS RUNNING
Each pump provides 50% of the nominal flow of the equipment.
Double systems with two pumps
DEUX POMPES EN SERVICE
Chaque pompe apporte 50% du débit nominal de l'équipement.
Équipements doubles avec deux pompes

Equipment with two pumps
Équipements avec deux pompes

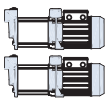

Type	Motor/Moteur P2		l/min	30	60	90	120	150	180	240	300	Memb. pressure tank / Rés. memb.
	KW	HP	m³/h	1,8	3,6	5,4	7,2	9	10,8	14,4	18	Litres (1)
HYDRO 2H 81T	2x0,6	2x0,8	m.W.C.	39	36	31	25	17	6			50
HYDRO 2H 101T	2x0,75	2x1		52	48	42	34	22	8			80
HYDRO 2H 121T	2x0,9	2x1,2		64,5	60	52	42	28	10			80
HYDRO 2H 150T	2x1,1	2x1,5		56,2	55	53	50	46	42	32	20	150
HYDRO 2H 200T	2x1,5	2x2		68,5	67	64	61	57	52	40	24,7	200
HYDRO 2H 300T	2x2,2	2x3		81,5	79	76	73	68	64	49	30	200

THREE PUMPS RUNNING
The nominal flow of the equipment is as stated in the selection tables.
Each pump provides 33% of the nominal flow of the equipment.
TROIS POMPES EN SERVICE
Le débit nominal de l'équipement est celui indiqué dans les tables de sélection.
Chaque pompe apporte 33% du débit nominal de l'équipement.

Triple systems with three pumps
Équipements triples avec trois pompes

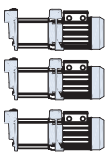

Type	Motor/Moteur P2		l/min	45	90	135	180	225	270	360	450	Memb. pressure tank / Rés. memb.
	KW	HP	m³/h	2,7	5,4	8,1	10,8	13,5	16,2	21,6	27	Litres (1)
HYDRO 3H 81T	3x0,6	3x0,8	m.W.C.	39	36	31	25	17	6			50
HYDRO 3H 101T	3x0,75	3x1		52	48	42	34	22	8			80
HYDRO 3H 121T	3x0,9	3x1,2		64,5	60	52	42	28	10			80
HYDRO 3H 150T	3x1,1	3x1,5		56,2	55	53	50	46	42	32	20	150
HYDRO 3H 200T	3x1,5	3x2		68,5	67	64	61	57	52	40	24,7	200
HYDRO 3H 300T	3x2,2	3x3		81,5	79	76	73	68	64	49	30	200

(1) Volume of drum recommended by pressure switches / (1) Volume de réservoir recommandé par pressostats
Dimensions page: 185

Pressure booster set with V Multistage vertical electric pumps / Groupes de pression avec électropompes V multicellulaires verticales

Applications
For automatic distribution of pressurised water in large-sized installations, buildings, apartments, hotels and estates, etc.

Construction
Control by pressure switches and membrane or galvanised tank.
These systems are equipped with one pressure switch per pump (the standard factory configuration is one, two or three pumps).
The pumps start alternatively and in cascade format as the pressure drops and as the pressure switches trip.
Also available with H-Var, H-Var+Rot and Multimaster frequency converter.
Information on converter page: 062
Pressure tank not included.

Applications
Pour la distribution automatique d'eau à pression dans des grandes installations, immeubles, bâtiments, lotissements, hôtels et collectivités, etc.

Construction
Contrôle par pressostats et réservoir à membrane ou galvanisé.
Ces équipements sont équipés d'un pressostat par pompe (la configuration standard de fabrication est à une, deux ou trois pompes).
Les pompes démarrent alternativement et en cascade au fur et à mesure où la pression descend et les pressostats s'actionnent.
Disponibles aussi avec variateur de fréquence H-Var, H-Var+Rot et Multimaster.
Information du variateur page: 062
Réservoir non compris.

ONE PUMP RUNNING
The nominal flow of the equipment is as stated in the selection tables. The single pump provides 100% of the nominal flow of the equipment.
UNE POMPE EN SERVICE
Le débit nominal de l'équipement est celui indiqué dans les tables de sélection. La pompe unique apporte 100% du débit nominal de l'équipement.

Single systems with one pump
Équipements simples avec une pompe

Type	Motor/Moteur P2		l/min	15	30	45	50	75	90	120	150	Memb. pressure tank / Rés. memb.
	KW	HP	m³/h	0,9	1,8	2,7	3	4,5	5,4	7,2	9	Litres (1)
HYDRO 1V 15T	1,1	1,5	m.W.C.	56,8	55	53	50	46	42	32	20	150
HYDRO 1V 20T	1,5	2		68,5	67	64	61	57	52	40	24,7	200
HYDRO 1V 30T	2,2	3		81,5	79	76	73	68	64	49	30	200
HYDRO 1V 35T	2,2	3		95,2	92	88,5	85	79,2	74,5	57	35,5	200
HYDRO 1V 40T	3	4		109	105	101	97	90,5	85	65	41	300
HYDRO 1V 45T	3,3	4,5		120	116	110	105	97	90	72	48	300

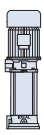

Type	Motor/Moteur P2		l/min	33	83	133	183	233	283	333	383	Memb. pressure tank / Rés. memb.
	KW	HP	m³/h	2	5	8	11	14	17	20	23	Litres (1)
HYDRO 1V 10-20T	1,5	2	m.W.C.	31	29	27	23	18	12	2	-	300
HYDRO 1V 10-30T	2,2	3		40	38	36	31	26	18	8	-	300
HYDRO 1V 10-40T	3	4		64	62	58	54	46	35	18	8	300
HYDRO 1V 10-55T	4	5,5		78	75	70	64	55	44	24	10	500
HYDRO 1V 10-65T	4,7	6,4		89	85	80	73	63	50	27	12	500
HYDRO 1V 10-75T	5,5	7,5		112	105	100	91	74	59	29	15	-

New! Nouveauté

Type	Motor/Moteur P2		l/min	50	150	200	250	300	350	400	450	500	Memb. pressure tank / Rés. memb.
	KW	HP	m³/h	3	9	12	15	18	21	24	27	30	Litres (1)
HYDRO 1V 20-55T	4	5,5	m.W.C.	78	69	64	57	50	42	34	24	14	-
HYDRO 1V 20-65T	4,7	6,4		91	81	75	67	58	49	40	28	16	-
HYDRO 1V 20-75T	5,5	7,5		104	92	85	76	67	56	45	32	19	-

(1) Volume of pressure tank recommended by pressure switches / (1) Volume de réservoir recommandé par pressostats
Dimensions page: 186

Pressure booster with V Multistage vertical electric pumps / Groupes de pression avec électropompes V multicellulaires verticales

TWO PUMPS RUNNING
Each pump provides 50% of the nominal flow of the equipment. Double systems with two pumps
DEUX POMPES EN SERVICE
Chaque pompe apporte 50% du débit nominal de l'équipement. Équipements doubles avec deux pompes

Equipment with two pumps
Équipements avec deux pompes

Type	Motor/Moteur P2		l/min	30	60	90	100	150	180	240	300	Memb. pressure tank / Rés. memb.
	KW	HP	m³/h	1,8	3,6	5,4	6	9	10,8	14,4	18	Litres (1)
HYDRO 2V 15T	1,1	1,5	m.W.C.	56,8	55	53	50	46	42	32	20	150
HYDRO 2V 20T	1,5	2		68,5	67	64	61	57	52	40	24,7	200
HYDRO 2V 30T	2,2	3		81,5	79	76	73	68	64	49	30	200
HYDRO 2V 35T	2,2	3		95,2	92	88,5	85	79,2	74,5	57	35,5	200
HYDRO 2V 40T	3	4		109	105	101	97	90,5	85	65	41	300
HYDRO 2V 45T	3,3	4,5		120	116	110	105	97	90	72	48	300

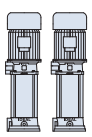

Type	Motor/Moteur P2		l/min	67	167	267	367	467	567	667	767	Memb. pressure tank / Rés. memb.
	KW	HP	m³/h	4	10	16	22	28	34	40	46	Litres (1)
HYDRO 2V 10-20T	1,5	2	m.W.C.	31	29	27	23	18	12	2	-	300
HYDRO 2V 10-30T	2,2	3		40	38	36	31	26	18	8	-	300
HYDRO 2V 10-40T	3	4		64	62	58	54	46	35	18	8	300
HYDRO 2V 10-55T	4	5,5		78	75	70	64	55	44	24	10	500
HYDRO 2V 10-65T	4,7	6,4		89	85	80	73	63	50	27	12	500
HYDRO 2V 10-75T	5,5	7,5		112	105	100	91	74	59	29	15	-

Type	Motor/Moteur P2		l/min	100	300	400	500	600	700	800	900	1000	Memb. pressure tank / Rés. memb.
	KW	HP	m³/h	6	18	24	30	36	42	48	54	60	Litres (1)
HYDRO 2V 20-55T	4	5,5	m.W.C.	78	69	64	57	50	42	34	24	14	-
HYDRO 2V 20-65T	4,7	6,4		91	81	75	67	58	49	40	28	16	-
HYDRO 2V 20-75T	5,5	7,5		104	92	85	76	67	56	45	32	19	-

THREE PUMPS RUNNING
The nominal flow of the equipment is as stated in the selection tables. Each pump provides 33% of the nominal flow of the equipment.
TROIS POMPES EN SERVICE
Le débit nominal de l'équipement est celui indiqué dans les tables de sélection. Chaque pompe apporte 33% du débit nominal de l'équipement.

Triple systems with three pumps
Équipements triples avec trois pompes

Type	Motor/Moteur P2		l/min	45	90	135	150	225	270	360	450	Memb. pressure tank / Rés. memb.
	KW	HP	m³/h	2,7	5,4	8,1	9	13,5	16,2	21,6	27	Litres (1)
HYDRO 3V 15T	1,1	1,5	m.W.C.	56,8	55	53	50	46	42	32	20	150
HYDRO 3V 20T	1,5	2		68,5	67	64	61	57	52	40	24,7	200
HYDRO 3V 30T	2,2	3		81,5	79	76	73	68	64	49	30	200
HYDRO 3V 35T	2,2	3		95,2	92	88,5	85	79,2	74,5	57	35,5	200
HYDRO 3V 40T	3	4		109	105	101	97	90,5	85	65	41	300
HYDRO 3V 45T	3,3	4,5		120	116	110	105	97	90	72	48	300

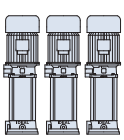

Type	Motor/Moteur P2		l/min	100	250	400	550	700	850	1000	1150	Memb. pressure tank / Rés. memb.
	KW	HP	m³/h	6	15	24	33	42	51	60	69	Litres (1)
HYDRO 3V 10-20T	1,5	2	m.W.C.	31	29	27	23	18	12	2	-	300
HYDRO 3V 10-30T	2,2	3		40	38	36	31	26	18	8	-	300
HYDRO 3V 10-40T	3	4		64	62	58	54	46	35	18	8	300
HYDRO 3V 10-55T	4	5,5		78	75	70	64	55	44	24	10	500
HYDRO 3V 10-65T	4,7	6,4		89	85	80	73	63	50	27	12	500
HYDRO 3V 10-75T	5,5	7,5		112	105	100	91	74	59	29	15	-

Type	Motor/Moteur P2		l/min	150	450	600	750	900	1050	1200	1350	1500	Memb. pressure tank / Rés. memb.
	KW	HP	m³/h	9	27	36	45	54	63	72	81	90	Litres (1)
HYDRO 3V 20-55T	4	5,5	m.W.C.	78	69	64	57	50	42	34	24	14	-
HYDRO 3V 20-65T	4,7	6,4		91	81	75	67	58	49	40	28	16	-
HYDRO 3V 20-75T	5,5	7,5		104	92	85	76	67	56	45	32	19	-

(1) Volume of drum recommended by pressure switches / (1) Volume de réservoir recommandé par pressostats

Pressure booster with "IN LINE" NX type electric pumps / Groupes de pression avec électropompes « en ligne » type NX

Applications

Equipment designed for automatic supply of pressurised water in large-sized installations, hotels, blocks of flats, buildings, housing, sprinkler watering, etc.

Construction

These systems consist of one or several NX pumps made of AISI-304 stainless steel connected in parallel and working at fixed speed, standard set, or at variable speed (HYDRO-VAR). Comprehensive design of the whole system ready for automatic service. Drum not included.
Also available with H-Var, H-Var+Rot and Multimaster frequency converter.

Applications

Équipements conçus pour la fourniture automatique d'eau à pression dans des grandes installations, hôtels, immeubles, bâtiments, logements, arrosage par aspersion, etc.

Construction

Ces équipements sont formés par une ou plusieurs pompes NX en Inox AISI-304 connectées en parallèle et travaillant à vitesse fixe, groupe standard, ou à vitesse variable (HYDRO-VAR). Conception d'ensemble de l'équipement prête pour le service automatique.
Réservoir non compris.
Disponibles aussi avec variateur de fréquence H-Var, H-Var+Rot et Multimaster.

1 NX one pump running
1 NX une pompe en service

Q	H	Motor Moteur (1)		Pressure equipment Équipement de pression	Regulation Réglage		V (3)
M^3/H	m	KW	HP	Type	ON	OFF(2)	l
4	46	1,1	1,5	**HYDRO 1NX 3/15**	4,6	6,1	150
	58	1,5	2	**HYDRO 1NX 3/19**	5,8	7,3	150
	70	2,2	3	**HYDRO 1NX 3/23**	7	8,5	200
	88	2,2	3	**HYDRO 1NX 3/29**	8,8	10,3	200
	109	3	4	**HYDRO 1NX 3/36**	10,9	12,4	200
5	55	1,5	2	**HYDRO 1NX 4/8**	5,5	7	200
	85	2,2	3	**HYDRO 1NX 4/12**	8,5	10	300
	115	3	4	**HYDRO 1NX 4/16**	11,5	13	300
6	50	1,5	2	**HYDRO 1NX 4/8**	5	6,5	200
	75	2,2	3	**HYDRO 1NX 4/12**	7,5	9	300
	101	3	4	**HYDRO 1NX 4/16**	10,1	11,6	300
	138	4	5,5	**HYDRO 1NX 4/22**	13,8	15,3	500
8	41	2,2	3	**HYDRO 1NX 4/12**	4,1	5,6	300
	55	3	4	**HYDRO 1NX 4/16**	5,5	7	300
	79	4	5,5	**HYDRO 1NX 4/22**	7,9	9,4	500
10	48	2,2	3	**HYDRO 1NX 8/6**	4,8	6,3	300
	65	3	4	**HYDRO 1NX 8/8**	6,5	8	500
	92	4	5,5	**HYDRO 1NX 8/12**	9,2	10,7	500
	130	5,5	7,5	**HYDRO 1NX 8/16**	13	14,5	700
18	43	4	5,5	**HYDRO 1NX 16/4**	4,3	5,8	500
	64	5,5	7,5	**HYDRO 1NX 16/6**	6,4	7,9	700
	86	7,5	10	**HYDRO 1NX 16/8**	8,6	10,1	900
	130	11	15	**HYDRO 1NX 16/12**	13	14,5	1400
20	38	4	5,5	**HYDRO 1NX 16/4**	3,8	5,3	500
	58	5,5	7,5	**HYDRO 1NX 16/6**	5,8	7,3	700
	77	7,5	10	**HYDRO 1NX 16/8**	7,7	9,2	900
	116	11	15	**HYDRO 1NX 16/12**	11,6	13,1	1400
30	56	7,5	10	**HYDRO 1NX 32/4**	5,6	7,1	1000
	85	11	15	**HYDRO 1NX 32/6**	8,5	10	1400
36	47	7,5	10	**HYDRO 1NX 32/4**	4,7	6,2	1000
	72	11	15	**HYDRO 1NX 32/6**	7,2	8,7	1400
	97	15	20	**HYDRO 1NX 32/8**	9,7	11,2	2000
40	37	7,5	10	**HYDRO 1NX 32/4**	3,7	5,2	1000
	57	11	15	**HYDRO 1NX 32/6**	5,7	7,2	1400
	77	15	20	**HYDRO 1NX 32/8**	7,7	9,2	2000
50	35	7,5	10	**HYDRO 1NX 42/2**	3,5	5	1400
	53	11	15	**HYDRO 1NX 42/3**	5,3	6,8	2000
	71	15	20	**HYDRO 1NX 42/4**	7,1	8,6	2000

Dimensions page: 187

(1) Power per pump
(2) Stopping pressure adjustable by pressure switch
(3) Minimum recommended volume of the membrane pressure tank.
(1) Puissance par pompe
(2) Pression d'arrêt réglable par pressostat
(3) Volume minimum recommandé du réservoir à membrane.

Q	H	Motor Moteur (1)		Pressure equipment Équipement de pression	Regulation Réglage		V (3)
M^3/H	m	KW	HP	Type	ON	OFF(2)	l
60	71	18,5	25	**HYDRO 1NX 65/4-2**	7,1	8,6	3000
	85	22	30	**HYDRO 1NX 65/4**	8,5	10	3000
70	37	11	15	**HYDRO 1NX 65/2**	3,7	5,2	2000
	48	15	20	**HYDRO 1NX 65/3-1**	4,8	6,3	3000
	60	18,5	25	**HYDRO 1NX 65/4-2**	6	7,5	3000
	74	22	30	**HYDRO 1NX 65/4**	7,4	8,9	3000
80	17	7,5	10	**HYDRO 1NX 65/2-2**	1,7	3,2	1400
	30	11	15	**HYDRO 1NX 65/2**	3	4,5	2000
	39	15	20	**HYDRO 1NX 65/3-1**	3,9	5,4	2000
	47	18,5	25	**HYDRO 1NX 65/4-2**	4,7	6,2	3000
	61	22	30	**HYDRO 1NX 65/4**	6,1	7,6	3000
	81	30	40	**HYDRO 1NX 65/6-2**	8,1	9,6	5000
90	49	18,5	25	**HYDRO 1NX 85/3-2**	4,9	6,4	3000
	62	22	30	**HYDRO 1NX 85/3**	6,2	7,7	5000
	84	30	40	**HYDRO 1NX 85/4**	8,4	9,9	5000
100	41	18,5	25	**HYDRO 1NX 85/3-2**	4,1	5,6	3000
	55	22	30	**HYDRO 1NX 85/3**	5,5	7	5000
	76	30	40	**HYDRO 1NX 85/4**	7,6	9,1	5000

Pressure booster with "IN LINE" NX type electric pumps / Groupes de pression avec électropompes « en ligne » type NX

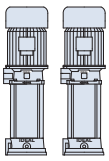

Two pumps running
The nominal flow of the set is stated in the selection tables.
The pump provides 50% of the nominal flow of the equipment.

Deux pompes en service
Le débit nominal de l'équipement est indiqué dans les tables de sélection.
La pompe apporte 50% du débit nominal de l'équipement.

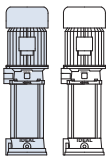

One pump running and the other in stard by
The nominal flow of the equipment is half the figure stated in the selection charts
Each pump provides 100% of the nominal flow of the equipment.

Une pompe en service et l'autre de réserve
Le débit nominal de l'équipement est la moitié de celui indiqué dans les tables de sélection
Chaque pompe apporte 100% du débit nominal de l'équipement.

2 NX Two pumps into service
2 NX Duex pompes en service

Q	H	Motor Moteur (1)		Pressure equipment Équipement de pression	Regulation Réglage		V (3)
M³/H	m	KW	HP	Type	ON	OFF(2)	l
8	46	1,1	1,5	**HYDRO 2NX 3/15**	4,6	6,1	150
	58	1,5	2	**HYDRO 2NX 3/19**	5,8	7,3	150
	70	2,2	3	**HYDRO 2NX 3/23**	7	8,5	200
	88	2,2	3	**HYDRO 2NX 3/29**	8,8	10,3	200
	109	3	4	**HYDRO 2NX 3/36**	10,9	12,4	200
10	55	1,5	2	**HYDRO 2NX 4/8**	5,5	7	200
	85	2,2	3	**HYDRO 2NX 4/12**	8,5	10	300
	115	3	4	**HYDRO 2NX 4/16**	11,5	13	300
12	50	1,5	2	**HYDRO 2NX 4/8**	5	6,5	200
	75	2,2	3	**HYDRO 2NX 4/12**	7,5	9	300
	101	3	4	**HYDRO 2NX 4/16**	10,1	11,6	300
	138	4	5,5	**HYDRO 2NX 4/22**	13,8	15,3	500
16	41	2,2	3	**HYDRO 2NX 4/12**	4,1	5,6	300
	55	3	4	**HYDRO 2NX 4/16**	5,5	7	300
	79	4	5,5	**HYDRO 2NX 4/22**	7,9	9,4	500
20	48	2,2	3	**HYDRO 2NX 8/6**	4,8	6,3	300
	65	3	4	**HYDRO 2NX 8/8**	6,5	8	500
	92	4	5,5	**HYDRO 2NX 8/12**	9,2	10,7	500
	130	5,5	7,5	**HYDRO 2NX 8/16**	13	14,5	700
36	43	4	5,5	**HYDRO 2NX 16/4**	4,3	5,8	500
	64	5,5	7,5	**HYDRO 2NX 16/6**	6,4	7,9	700
	86	7,5	10	**HYDRO 2NX 16/8**	8,6	10,1	900
	130	11	15	**HYDRO 2NX 16/12**	13	14,5	1400
40	38	4	5,5	**HYDRO 2NX 16/4**	3,8	5,3	500
	58	5,5	7,5	**HYDRO 2NX 16/6**	5,8	7,3	700
	77	7,5	10	**HYDRO 2NX 16/8**	7,7	9,2	900
	116	11	15	**HYDRO 2NX 16/12**	11,6	13,1	1400
60	56	7,5	10	**HYDRO 2NX 32/4**	5,6	7,1	1000
	85	11	15	**HYDRO 2NX 32/6**	8,5	10	1400
72	47	7,5	10	**HYDRO 2NX 32/4**	4,7	6,2	1000
	72	11	15	**HYDRO 2NX 32/6**	7,2	8,7	1400
	97	15	20	**HYDRO 2NX 32/8**	9,7	11,2	2000
80	37	7,5	10	**HYDRO 2NX 32/4**	3,7	5,2	1000
	57	11	15	**HYDRO 2NX 32/6**	5,7	7,2	1400
	77	15	20	**HYDRO 2NX 32/8**	7,7	9,2	2000
100	35	7,5	10	**HYDRO 2NX 42/2**	3,5	5	1400
	53	11	15	**HYDRO 2NX 42/3**	5,3	6,8	2000
	71	15	20	**HYDRO 2NX 42/4**	7,1	8,6	2000

(1) Power per pump
(2) Stopping pressure adjustable by pressure switch
(3) Minimum recommended volume of the membrane pressure tank.
(1) Puissance par pompe
(2) Pression d'arrêt réglable par pressostat
(3) Volume minimum recommandé du réservoir à membrane.

Q	H	Motor Moteur (1)		Pressure equipment Équipement de pression	Regulation Réglage		V (3)
M³/H	m	KW	HP	Type	ON(4)	OFF(2)	l
120	71	18,5	25	**HYDRO 2NX 65/4-2**	7,1	8,6	3000
	85	22	30	**HYDRO 2NX 65/4**	8,5	10	3000
140	37	11	15	**HYDRO 2NX 65/2**	3,7	5,2	2000
	48	15	20	**HYDRO 2NX 65/3-1**	4,8	6,3	3000
	60	18,5	25	**HYDRO 2NX 65/4-2**	6	7,5	3000
	74	22	30	**HYDRO 2NX 65/4**	7,4	8,9	3000
160	17	7,5	10	**HYDRO 2NX 65/2-2**	1,7	3,2	1400
	30	11	15	**HYDRO 2NX 65/2**	3	4,5	2000
	39	15	20	**HYDRO 2NX 65/3-1**	3,9	5,4	2000
	47	18,5	25	**HYDRO 2NX 65/4-2**	4,7	6,2	3000
	61	22	30	**HYDRO 2NX 65/4**	6,1	7,6	3000
	81	30	40	**HYDRO 2NX 65/6-2**	8,1	9,6	5000
180	49	18,5	25	**HYDRO 2NX 85/3-2**	4,9	6,4	3000
	62	22	30	**HYDRO 2NX 85/3**	6,2	7,7	5000
	84	30	40	**HYDRO 2NX 85/4**	8,4	9,9	5000
200	41	18,5	25	**HYDRO 2NX 85/3-2**	4,1	5,6	3000
	55	22	30	**HYDRO 2NX 85/3**	5,5	7	5000
	76	30	40	**HYDRO 2NX 85/4**	7,6	9,1	5000

Pressure booster with "IN LINE" NX type electric pumps / Groupes de pression avec électropompes « en ligne » type NX

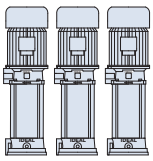

Three pumps running
The nominal flow of the equipment is stated in the selection tables.
The pump provides 33% of the nominal flow of the equipment.

Trois pompes en service
Le débit nominal de l'équipement est indiqué dans les tables de sélection.
La pompe apporte 33% du débit nominal de l'équipement.

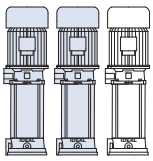

One pump running and the other in reserve
The nominal flow of the equipment is 66% of the figure stated in the selection tables
Each pump provides 50% of the nominal flow of the equipment.

Une pompe en service et l'autre de réserve
Le débit nominal de l'équipement est 66% de celui indiqué dans les tables de sélection
Chaque pompe apporte 50% du débit nominal de l'équipement.

3 NX Three pumps into service
3 NX Trois pompes en service

Q	H	Motor Moteur (1)		Pressure equipment Équipement de pression	Regulation Réglage		V (3)
M^3/H	Mts	KW	HP	Type	ON	OFF(2)	Lts
12	46	1,1	1,5	**HYDRO 3NX 3/15**	4,6	6,1	150
	58	1,5	2	**HYDRO 3NX 3/19**	5,8	7,3	150
	70	2,2	3	**HYDRO 3NX 3/23**	7	8,5	200
	88	2,2	3	**HYDRO 3NX 3/29**	8,8	10,3	200
	109	3	4	**HYDRO 3NX 3/36**	10,9	12,4	200
15	55	1,5	2	**HYDRO 3NX 4/8**	5,5	7	200
	85	2,2	3	**HYDRO 3NX 4/12**	8,5	10	300
	115	3	4	**HYDRO 3NX 4/16**	11,5	13	300
18	50	1,5	2	**HYDRO 3NX 4/8**	5	6,5	200
	75	2,2	3	**HYDRO 3NX 4/12**	7,5	9	300
	101	3	4	**HYDRO 3NX 4/16**	10,1	11,6	300
	138	4	5,5	**HYDRO 3NX 4/22**	13,8	15,3	500
24	41	2,2	3	**HYDRO 3NX 4/12**	4,1	5,6	300
	55	3	4	**HYDRO 3NX 4/16**	5,5	7	300
	79	4	5,5	**HYDRO 3NX 4/22**	7,9	9,4	500
30	48	2,2	3	**HYDRO 3NX 8/6**	4,8	6,3	300
	65	3	4	**HYDRO 3NX 8/8**	6,5	8	500
	92	4	5,5	**HYDRO 3NX 8/12**	9,2	10,7	500
	130	5,5	7,5	**HYDRO 3NX 8/16**	13	14,5	700
54	43	4	5,5	**HYDRO 3NX 16/4**	4,3	5,8	500
	64	5,5	7,5	**HYDRO 3NX 16/6**	6,4	7,9	700
	86	7,5	10	**HYDRO 3NX 16/8**	8,6	10,1	900
	130	11	15	**HYDRO 3NX 16/12**	13	14,5	1400
60	38	4	5,5	**HYDRO 3NX 16/4**	3,8	5,3	500
	58	5,5	7,5	**HYDRO 3NX 16/6**	5,8	7,3	700
	77	7,5	10	**HYDRO 3NX 16/8**	7,7	9,2	900
	116	11	15	**HYDRO 3NX 16/12**	11,6	13,1	1400
90	56	7,5	10	**HYDRO 3NX 32/4**	5,6	7,1	1000
	85	11	15	**HYDRO 3NX 32/6**	8,5	10	1400
108	47	7,5	10	**HYDRO 3NX 32/4**	4,7	6,2	1000
	72	11	15	**HYDRO 3NX 32/6**	7,2	8,7	1400
	97	15	20	**HYDRO 3NX 32/8**	9,7	11,2	2000
120	37	7,5	10	**HYDRO 3NX 32/4**	3,7	5,2	1000
	57	11	15	**HYDRO 3NX 32/6**	5,7	7,2	1400
	77	15	20	**HYDRO 3NX 32/8**	7,7	9,2	2000
150	35	7,5	10	**HYDRO 3NX 42/2**	3,5	5	1400
	53	11	15	**HYDRO 3NX 42/3**	5,3	6,8	2000
	71	15	20	**HYDRO 3NX 42/4**	7,1	8,6	2000

(1) Power per pump
(2) Stopping pressure adjustable by pressure switch
(3) Minimum recommended volume of the membrane pressure tank.
(1) Puissance par pompe
(2) Pression d'arrêt réglable par pressostat
(3) Volume minimum recommandé du réservoir à membrane.

Q	H	Motor Moteur (1)		Pressure equipment Équipement de pression	Regulation Réglage		V (3)
M^3/H	Mts	KW	HP	Type	ON	OFF(2)	Lts
180	71	18,5	25	**HYDRO 3NX 65/4-2**	7,1	8,6	3000
	85	22	30	**HYDRO 3NX 65/4**	8,5	10	3000
210	37	11	15	**HYDRO 3NX 65/2**	3,7	5,2	2000
	48	15	20	**HYDRO 3NX 65/3-1**	4,8	6,3	3000
	60	18,5	25	**HYDRO 3NX 65/4-2**	6	7,5	3000
	74	22	30	**HYDRO 3NX 65/4**	7,4	8,9	3000
240	17	7,5	10	**HYDRO 3NX 65/2-2**	1,7	3,2	1400
	30	11	15	**HYDRO 3NX 65/2**	3	4,5	2000
	39	15	20	**HYDRO 3NX 65/3-1**	3,9	5,4	2000
	47	18,5	25	**HYDRO 3NX 65/4-2**	4,7	6,2	3000
	61	22	30	**HYDRO 3NX 65/4**	6,1	7,6	3000
	81	30	40	**HYDRO 3NX 65/6-2**	8,1	9,6	5000
270	49	18,5	25	**HYDRO 3NX 85/3-2**	4,9	6,4	3000
	62	22	30	**HYDRO 3NX 85/3**	6,2	7,7	5000
	84	30	40	**HYDRO 3NX 85/4**	8,4	9,9	5000
300	41	18,5	25	**HYDRO 3NX 85/3-2**	4,1	5,6	3000
	55	22	30	**HYDRO 3NX 85/3**	5,5	7	5000
	76	30	40	**HYDRO 3NX 85/4**	7,6	9,1	5000

Pressure booster with "IN LINE" NLX type electric pumps / Groupes de pression avec électropompes « en ligne » type NLX

Applications
Set designed for automatic supply of pressurised water in large-sized installations, hotels, blocks of flats, buildings, housing, sprinkler watering, etc.

Construction
These systems are made up of one or several NLX pumps made of AISI-316 stainless steel connected in parallel and working at fixed speed, in the standard set, or at variable speed (HYDRO-VAR). Overall conception of equipment ready for automatic service. Drum not included.

Applications
Équipements conçus pour la fourniture automatique d'eau à pression dans des grandes installations, hôtels, immeubles, bâtiments, logements, arrosage par aspersion, etc.

Construction
Ces équipements sont composés d'une ou plusieurs pompes NLX en Inox AISI-316 connectées en parallèle et travaillant à vitesse fixe, groupe standard, ou à vitesse variable (HYDRO-VAR). Conception d'ensemble de l'équipement prête pour le service automatique.
Réservoir non compris.

1 NLX one pump running
1 NLX Une pompe en service

Q	H	Motor Moteur (1)		Pressure equipment Équipement de pression	Regulation Réglage		V (3)
M³/H	m	KW	HP	Type	ON	OFF(2)	l
4	42	1,1	1,5	**HYDRO 1NLX 3/10**	4,2	5,7	100
	50	1,1	1,5	**HYDRO 1NLX 3/12**	5	6,5	150
	56	1,5	2	**HYDRO 1NLX 3/13**	5,6	7,1	150
	83	2,2	3	**HYDRO 1NLX 3/19**	8,3	9,8	200
	91	2,2	3	**HYDRO 1NLX 3/21**	9,1	10,6	200
	105	2,2	3	**HYDRO 1NLX 3/25**	10,5	12	200
	117	3	4	**HYDRO 1NLX 3/27**	11,7	13,2	200
5	49	1,1	1,5	**HYDRO 1NLX 5/8**	4,9	6,4	200
	56	1,5	2	**HYDRO 1NLX 5/9**	5,6	7,1	200
	68	1,5	2	**HYDRO 1NLX 5/11**	6,8	8,3	200
	81	2,2	3	**HYDRO 1NLX 5/13**	8,1	9,6	300
	98	2,2	3	**HYDRO 1NLX 5/16**	9,8	11,3	300
	112	3	4	**HYDRO 1NLX 5/18**	11,2	12,7	500
6	44	1,1	1,5	**HYDRO 1NLX 5/8**	4,4	5,9	200
	50	1,5	2	**HYDRO 1NLX 5/9**	5	6,5	200
	61	1,5	2	**HYDRO 1NLX 5/11**	6,1	7,6	200
	72	2,2	3	**HYDRO 1NLX 5/13**	7,2	8,7	300
	88	2,2	3	**HYDRO 1NLX 5/16**	8,8	10,3	300
	100	3	4	**HYDRO 1NLX 5/18**	10	11,5	500
	129	4	5,5	**HYDRO 1NLX 5/23**	12,9	14,4	500
	140	4	5,5	**HYDRO 1NLX 5/25**	14	15,5	500
8	41	1,5	2	**HYDRO 1NLX 5/11**	4,1	5,6	200
	50	2,2	3	**HYDRO 1NLX 5/13**	5	6,5	200
	59	2,2	3	**HYDRO 1NLX 5/16**	5,9	7,4	300
	68	3	4	**HYDRO 1NLX 5/18**	6,8	8,3	300
	89	4	5,5	**HYDRO 1NLX 5/23**	8,9	10,4	300
	96	4	5,5	**HYDRO 1NLX 5/25**	9,6	11,1	300
10	54	2,2	3	**HYDRO 1NLX 10/6**	5,4	6,9	300
	63	3	4	**HYDRO 1NLX 10/7**	6,3	7,8	500
	81	4	5,5	**HYDRO 1NLX 10/9**	8,1	9,6	500
	89	4	5,5	**HYDRO 1NLX 10/10**	8,9	10,4	700
	134	5,5	7,5	**HYDRO 1NLX 10/15**	13,4	14,9	700

(1) Power per pump
(2) Stopping pressure adjustable by pressure switch
(3) Minimum recommended volume of the membrane pressure tank.
(1) Puissance par pompe
(2) Pression d'arrêt réglable par pressostat
(3) Volume minimum recommandé du réservoir à membrane.

Q	H	Motor Moteur (1)		Pressure equipment Équipement de pression	Regulation Réglage		V (3)
M³/H	m	KW	HP	Type	ON	OFF(2)	l
18	53	4	5,5	**HYDRO 1NLX 15/5**	5,3	6,8	700
	65	5,5	7,5	**HYDRO 1NLX 15/6**	6,5	8	700
	75	5,5	7,5	**HYDRO 1NLX 15/7**	7,5	9	900
	89	7,5	10	**HYDRO 1NLX 15/8**	8,9	10,4	900
	99	7,5	10	**HYDRO 1NLX 15/9**	9,9	11,4	900
	123	11	15	**HYDRO 1NLX 15/11**	12,3	13,8	1400
20	48	4	5,5	**HYDRO 1NLX 15/5**	4,8	6,3	700
	59	5,5	7,5	**HYDRO 1NLX 15/6**	5,9	7,4	700
	68	5,5	7,5	**HYDRO 1NLX 15/7**	6,8	8,3	900
	81	7,5	10	**HYDRO 1NLX 15/8**	8,1	9,6	900
	90	7,5	10	**HYDRO 1NLX 15/9**	9	10,5	900
	112	11	15	**HYDRO 1NLX 15/11**	11,2	12,7	1400
	131	11	15	**HYDRO 1NLX 15/13**	13,1	14,6	1400

Dimensions page: 188

Pressure booster with "IN LINE" NLX type electric pumps / Groupes de pression avec électropompes « en ligne » type NLX

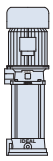

One pump running
The nominal flow of the equipment is stated in the selection tables.
The pump provides 100% of the nominal flow of the equipment.

Une pompe en service
Le débit nominal de l'équipement est indiqué dans les tables de sélection.
La pompe apporte 100% du débit nominal de l'équipement.

1 NLX One pump running
1 NLX Une pompe en service

Q	H	Motor Moteur (1)		Pressure equipment Équipement de pression	Regulation Réglage		V (3)
M³/H	m	KW	HP	Type	ON	OFF(2)	l
25	44	5,5	7,5	**HYDRO 1NLX 22/5**	4,4	5,9	—
	60	7,5	10	**HYDRO 1NLX 22/6**	6	7,5	—
	69	7,5	10	**HYDRO 1NLX 22/7**	6,9	8,4	—
	81	11	15	**HYDRO 1NLX 22/8**	8,1	9,6	—
	91	11	15	**HYDRO 1NLX 22/9**	9,1	10,6	—
	100	11	15	**HYDRO 1NLX 22/10**	10	11,5	—
	122	15	20	**HYDRO 1NLX 22/12**	12,2	13,7	—
30	65	7,5	10	**HYDRO 1NLX 33/4-2**	6,5	8	1400
	79	11	15	**HYDRO 1NLX 33/4**	7,9	9,4	1400
	90	11	15	**HYDRO 1NLX 33/5-1**	9	10,5	1400
36	56	7,5	10	**HYDRO 1NLX 33/4-2**	5,6	7,1	1400
	71	11	15	**HYDRO 1NLX 33/4**	7,1	8,6	1400
	80	11	15	**HYDRO 1NLX 33/5-1**	8	9,5	1400
	107	15	20	**HYDRO 1NLX 33/6**	10,7	12,2	—
	112	15	20	**HYDRO 1NLX 33/7-2**	11,2	12,7	3000
40	48	7,5	10	**HYDRO 1NLX 33/4-2**	4,8	6,3	1400
	64	11	15	**HYDRO 1NLX 33/4**	6,4	7,9	2000
	71	11	15	**HYDRO 1NLX 33/5-1**	7,1	8,6	2000
	99	15	20	**HYDRO 1NLX 33/7-2**	9,9	11,4	3000
50	34	7,5	10	**HYDRO 1NLX 46/2**	3,4	4,9	1400
	54	11	15	**HYDRO 1NLX 46/3**	5,4	6,9	2000
	74	15	20	**HYDRO 1NLX 46/4**	7,4	8,9	2000
60	81	18,5	25	**HYDRO 1NLX 66/4-2**	8,1	9,6	3000
	95	22	30	**HYDRO 1NLX 66/4**	9,5	11	3000
70	42	11	15	**HYDRO 1NLX 66/2**	4,2	5,7	2000
	57	15	20	**HYDRO 1NLX 66/3-1**	5,7	7,2	3000
	72	18,5	25	**HYDRO 1NLX 66/4-2**	7,2	8,7	3000
	87	22	30	**HYDRO 1NLX 66/4**	8,7	10,2	3000
80	20	7,5	10	**HYDRO 1NLX 66/2-2**	2	3,5	1400
	37	11	15	**HYDRO 1NLX 66/2**	3,7	5,2	2000
	49	15	20	**HYDRO 1NLX 66/3-1**	4,9	6,4	2000
	60	18,5	25	**HYDRO 1NLX 66/4-2**	6	7,5	3000
	77	22	30	**HYDRO 1NLX 66/4**	7,7	9,2	5000
	98	30	40	**HYDRO 1NLX 66/6-2**	9,8	11,3	5000
	115	37	50	**HYDRO 1NLX 66/6**	11,5	13	5000

(1) Power per pump
(2) Stopping pressure adjustable by pressure switch
(3) Minimum recommended volume of the membrane pressure tank.
(1) Puissance par pompe
(2) Pression d'arrêt réglable par pressostat
(3) Volume minimum recommandé du réservoir à membrane.

Q	H	Motor Moteur (1)		Pressure equipment Équipement de pression	Regulation Réglage		V (3)
M³/H	m	KW	HP	Type	ON	OFF(2)	l
90	33	11	15	**HYDRO 1NLX 92/2-2**	3,3	4,8	3000
	43	15	20	**HYDRO 1NLX 92/2**	4,3	5,8	3000
	55	18,5	25	**HYDRO 1NLX 92/3-2**	5,5	7	3000
	66	22	30	**HYDRO 1NLX 92/3**	6,6	8,1	5000
	88	30	40	**HYDRO 1NLX 92/4**	8,8	10,3	5000
100	28	11	15	**HYDRO 1NLX 92/2-2**	2,8	4,3	2000
	39	15	20	**HYDRO 1NLX 92/2**	3,9	5,4	3000
	49	18,5	25	**HYDRO 1NLX 92/3-2**	4,9	6,4	3000
	60	22	30	**HYDRO 1NLX 92/3**	6	7,5	5000
	81	30	40	**HYDRO 1NLX 92/4**	8,1	9,6	5000
110	35	15	20	**HYDRO 1NLX 125/2**	3,5	5	—
	53	22	30	**HYDRO 1NLX 125/3**	5,3	6,8	—
	71	30	40	**HYDRO 1NLX 125/4**	7,1	8,6	—
	88	37	50	**HYDRO 1NLX 125/5**	8,8	10,3	—
	106	45	60	**HYDRO 1NLX 125/6**	10,6	12,1	—
130	45	22	30	**HYDRO 1NLX 125/3**	4,5	6	—
	60	30	40	**HYDRO 1NLX 125/4**	6	7,5	—
	75	37	50	**HYDRO 1NLX 125/5**	7,5	9	—
	90	45	60	**HYDRO 1NLX 125/6**	9	10,5	—
150	35	22	30	**HYDRO 1NLX 125/3**	3,5	5	—
	47	30	40	**HYDRO 1NLX 125/4**	4,7	6,2	—
	58	37	50	**HYDRO 1NLX 125/5**	5,8	7,3	—
	70	45	60	**HYDRO 1NLX 125/6**	7	8,5	—

Pressure booster with "IN LINE" NLX type electric pumps / Groupes de pression avec électropompes « en ligne » type NLX

Applications
Set designed for automatic supply of pressurised water in large-sized installations, hotels, blocks of flats, buildings, housing, sprinkler watering, etc.

Construction
These systems are made up of one or several NLX pumps made of AISI-316 stainless steel connected in parallel and working at fixed speed, in the standard set, or at variable speed (HYDRO-VAR). Overall conception of equipment ready for automatic service. Drum not included.

Applications
Équipements conçus pour la fourniture automatique d'eau à pression dans des grandes installations, hôtels, immeubles, bâtiments, logements, arrosage par aspersion, etc.

Construction
Ces équipements sont composés d'une ou plusieurs pompes NLX en Inox AISI-316 connectées en parallèle et travaillant à vitesse fixe, groupe standard, ou à vitesse variable (HYDRO-VAR). Conception d'ensemble de l'équipement prête pour le service automatique.
Réservoir non compris.

2 NLX Two pumps running
2 NLX Deux pompes en service

Q	H	Motor Moteur (1)		Pressure equipment Équipement de pression	Regulation Réglage		V (3)
M³/H	m	KW	HP	Type	ON	OFF(2)	l
8	42	1,1	1,5	**HYDRO 2NLX 3/10**	4,2	5,7	100
	50	1,1	1,5	**HYDRO 2NLX 3/12**	5	6,5	150
	56	1,5	2	**HYDRO 2NLX 3/13**	5,6	7,1	150
	83	2,2	3	**HYDRO 2NLX 3/19**	8,3	9,8	200
	91	2,2	3	**HYDRO 2NLX 3/21**	9,1	10,6	200
	105	2,2	3	**HYDRO 2NLX 3/25**	10,5	12	200
	117	3	4	**HYDRO 2NLX 3/27**	11,7	13,2	200
10	49	1,1	1,5	**HYDRO 2NLX 5/8**	4,9	6,4	200
	56	1,5	2	**HYDRO 2NLX 5/9**	5,6	7,1	200
	68	1,5	2	**HYDRO 2NLX 5/11**	6,8	8,3	200
	81	2,2	3	**HYDRO 2NLX 5/13**	8,1	9,6	300
	98	2,2	3	**HYDRO 2NLX 5/16**	9,8	11,3	300
	112	3	4	**HYDRO 2NLX 5/18**	11,2	12,7	500
12	44	1,1	1,5	**HYDRO 2NLX 5/8**	4,4	5,9	200
	50	1,5	2	**HYDRO 2NLX 5/9**	5	6,5	200
	61	1,5	2	**HYDRO 2NLX 5/11**	6,1	7,6	200
	72	2,2	3	**HYDRO 2NLX 5/13**	7,2	8,7	300
	88	2,2	3	**HYDRO 2NLX 5/16**	8,8	10,3	300
	100	3	4	**HYDRO 2NLX 5/18**	10	11,5	500
	129	4	5,5	**HYDRO 2NLX 5/23**	12,9	14,4	500
	140	4	5,5	**HYDRO 2NLX 5/25**	14	15,5	500
16	41	1,5	2	**HYDRO 2NLX 5/11**	4,1	5,6	200
	50	2,2	3	**HYDRO 2NLX 5/13**	5	6,5	200
	59	2,2	3	**HYDRO 2NLX 5/16**	5,9	7,4	300
	68	3	4	**HYDRO 2NLX 5/18**	6,8	8,3	300
	89	4	5,5	**HYDRO 2NLX 5/23**	8,9	10,4	300
	96	4	5,5	**HYDRO 2NLX 5/25**	9,6	11,1	300
20	54	2,2	3	**HYDRO 2NLX 10/6**	5,4	6,9	300
	63	3	4	**HYDRO 2NLX 10/7**	6,3	7,8	500
	81	4	5,5	**HYDRO 2NLX 10/9**	8,1	9,6	500
	89	4	5,5	**HYDRO 2NLX 10/10**	8,9	10,4	700
	134	5,5	7,5	**HYDRO 2NLX 10/15**	13,4	14,9	700

(1) Power per pump
(2) Stopping pressure adjustable by pressure switch
(3) Minimum recommended volume of the membrane pressure tank.
(1) Puissance par pompe
(2) Pression d'arrêt réglable par pressostat
(3) Volume minimum recommandé du réservoir à membrane.

Q	H	Motor Moteur (1)		Pressure equipment Équipement de pression	Regulation Réglage		V (3)
M³/H	m	KW	HP	Type	ON	OFF(2)	l
36	53	4	5,5	**HYDRO 2NLX 15/5**	5,3	6,8	700
	65	5,5	7,5	**HYDRO 2NLX 15/6**	6,5	8	700
	75	5,5	7,5	**HYDRO 2NLX 15/7**	7,5	9	900
	89	7,5	10	**HYDRO 2NLX 15/8**	8,9	10,4	900
	99	7,5	10	**HYDRO 2NLX 15/9**	9,9	11,4	900
	123	11	15	**HYDRO 2NLX 15/11**	12,3	13,8	1400
40	48	4	5,5	**HYDRO 2NLX 15/5**	4,8	6,3	700
	59	5,5	7,5	**HYDRO 2NLX 15/6**	5,9	7,4	700
	68	5,5	7,5	**HYDRO 2NLX 15/7**	6,8	8,3	900
	81	7,5	10	**HYDRO 2NLX 15/8**	8,1	9,6	900
	90	7,5	10	**HYDRO 2NLX 15/9**	9	10,5	900
	112	11	15	**HYDRO 2NLX 15/11**	11,2	12,7	1400
	131	11	15	**HYDRO 2NLX 15/13**	13,1	14,6	1400

Dimensions page: 188

Pressure booster with "IN LINE" NLX type electric pumps / Groupes de pression avec électropompes « en ligne » type NLX

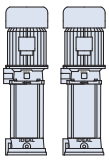

Two pumps running
The nominal flow of the equipment is stated in the selection tables.
The pump provides 50% of the nominal flow of the equipment.

Deux pompes en service
Le débit nominal de l'équipement est indiqué dans les tables de sélection.
La pompe apporte 50% du débit nominal de l'équipement.

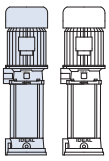

One pump running and the other in reserve
The nominal flow of the equipment is half the figure stated in the selection tables
Each pump provides 100% of the nominal flow of the equipment.

Une pompe en service et l'autre de réserve
Le débit nominal de l'équipement est la moitié de celui indiqué dans les tables de sélection
Chaque pompe apporte 100% du débit nominal de l'équipement.

2 NLX Two pumps running
2 NLX Deux pompes en service

Q	H	Motor Moteur (1)		Pressure equipment Équipement de pression	Regulation Réglage		V (3)
M³/H	m	KW	HP	Type	ON	OFF(2)	l
50	44	5,5	7,5	**HYDRO 2NLX 22/5**	4,4	5,9	—
	60	7,5	10	**HYDRO 2NLX 22/6**	6	7,5	—
	69	7,5	10	**HYDRO 2NLX 22/7**	6,9	8,4	—
	81	11	15	**HYDRO 2NLX 22/8**	8,1	9,6	—
	91	11	15	**HYDRO 2NLX 22/9**	9,1	10,6	—
	100	11	15	**HYDRO 2NLX 22/10**	10	11,5	—
	122	15	20	**HYDRO 2NLX 22/12**	12,2	13,7	—
60	65	7,5	10	**HYDRO 2NLX 33/4-2**	6,5	8	1400
	79	11	15	**HYDRO 2NLX 33/4**	7,9	9,4	1400
	90	11	15	**HYDRO 2NLX 33/5-1**	9	10,5	1400
72	56	7,5	10	**HYDRO 2NLX 33/4-2**	5,6	7,1	1400
	71	11	15	**HYDRO 2NLX 33/4**	7,1	8,6	1400
	80	11	15	**HYDRO 2NLX 33/5-1**	8	9,5	1400
	107	15	20	**HYDRO 2NLX 33/6**	10,7	12,2	—
	112	15	20	**HYDRO 2NLX 33/7-2**	11,2	12,7	3000
80	48	7,5	10	**HYDRO 2NLX 33/4-2**	4,8	6,3	1400
	64	11	15	**HYDRO 2NLX 33/4**	6,4	7,9	2000
	71	11	15	**HYDRO 2NLX 33/5-1**	7,1	8,6	2000
	99	15	20	**HYDRO 2NLX 33/7-2**	9,9	11,4	3000
100	34	7,5	10	**HYDRO 2NLX 46/2**	3,4	4,9	1400
	54	11	15	**HYDRO 2NLX 46/3**	5,4	6,9	2000
	74	15	20	**HYDRO 2NLX 46/4**	7,4	8,9	2000
120	81	18,5	25	**HYDRO 2NLX 66/4-2**	8,1	9,6	3000
	95	22	30	**HYDRO 2NLX 66/4**	9,5	11	3000
140	42	11	15	**HYDRO 2NLX 66/2**	4,2	5,7	2000
	57	15	20	**HYDRO 2NLX 66/3-1**	5,7	7,2	3000
	72	18,5	25	**HYDRO 2NLX 66/4-2**	7,2	8,7	3000
	87	22	30	**HYDRO 2NLX 66/4**	8,7	10,2	3000
160	20	7,5	10	**HYDRO 2NLX 66/2-2**	2	3,5	1400
	37	11	15	**HYDRO 2NLX 66/2**	3,7	5,2	2000
	49	15	20	**HYDRO 2NLX 66/3-1**	4,9	6,4	2000
	60	18,5	25	**HYDRO 2NLX 66/4-2**	6	7,5	3000
	77	22	30	**HYDRO 2NLX 66/4**	7,7	9,2	5000
	98	30	40	**HYDRO 2NLX 66/6-2**	9,8	11,3	5000
	115	37	50	**HYDRO 2NLX 66/6**	11,5	13	5000

(1) Power per pump
(2) Stopping pressure adjustable by pressure switch
(3) Minimum recommended volume of the membrane pressure tank.
(1) Puissance par pompe
(2) Pression d'arrêt réglable par pressostat
(3) Volume minimum recommandé du réservoir à membrane.

Q	H	Motor Moteur (1)		Pressure equipment Équipement de pression	Regulation Réglage		V (3)
M³/H	m	KW	HP	Type	ON	OFF(2)	l
180	33	11	15	**HYDRO 2NLX 92/2-2**	3,3	4,8	3000
	43	15	20	**HYDRO 2NLX 92/2**	4,3	5,8	3000
	55	18,5	25	**HYDRO 2NLX 92/3-2**	5,5	7	3000
	66	22	30	**HYDRO 2NLX 92/3**	6,6	8,1	5000
	88	30	40	**HYDRO 2NLX 92/4**	8,8	10,3	5000
200	28	11	15	**HYDRO 2NLX 92/2-2**	2,8	4,3	2000
	39	15	20	**HYDRO 2NLX 92/2**	3,9	5,4	3000
	49	18,5	25	**HYDRO 2NLX 92/3-2**	4,9	6,4	3000
	60	22	30	**HYDRO 2NLX 92/3**	6	7,5	5000
	81	30	40	**HYDRO 2NLX 92/4**	8,1	9,6	5000
220	35	15	20	**HYDRO 2NLX 125/2**	3,5	5	—
	53	22	30	**HYDRO 2NLX 125/3**	5,3	6,8	—
	71	30	40	**HYDRO 2NLX 125/4**	7,1	8,6	—
	88	37	50	**HYDRO 2NLX 125/5**	8,8	10,3	—
	106	45	60	**HYDRO 2NLX 125/6**	10,6	12,1	—
260	45	22	30	**HYDRO 2NLX 125/3**	4,5	6	—
	60	30	40	**HYDRO 2NLX 125/4**	6	7,5	—
	75	37	50	**HYDRO 2NLX 125/5**	7,5	9	—
	90	45	60	**HYDRO 2NLX 125/6**	9	10,5	—
300	35	22	30	**HYDRO 2NLX 125/3**	3,5	5	—
	47	30	40	**HYDRO 2NLX 125/4**	4,7	6,2	—
	58	37	50	**HYDRO 2NLX 125/5**	5,8	7,3	—
	70	45	60	**HYDRO 2NLX 125/6**	7	8,5	—

Pressure booster with "IN LINE" NLX type electric pumps / Groupes de pression avec électropompes « en ligne » type NLX

Applications
Set designed for automatic supply of pressurised water in large-sized installations, hotels, blocks of flats, buildings, housing, sprinkler watering, etc.

Construction
These systems are made up of one or several NLX pumps made of AISI-316 stainless steel connected in parallel and working at fixed speed, in the standard set, or at variable speed (HYDRO-VAR). Overall conception of equipment ready for automatic service. Pressure tank not included.

Applications
Équipements conçus pour la fourniture automatique d'eau à pression dans des grandes installations, hôtels, immeubles, bâtiments, logements, arrosage par aspersion, etc.

Construction
Ces équipements sont composés d'une ou plusieurs pompes NLX en Inox AISI-316 connectées en parallèle et travaillant à vitesse fixe, groupe standard, ou à vitesse variable (HYDRO-VAR). Conception d'ensemble de l'équipement prête pour le service automatique.
Réservoir non compris.

3 NLX Three pumps running
3 NLX Trois pompes en service

Q	H	Motor Moteur (1)		Pressure equipment Équipement de pression	Regulation Réglage		V (3)
M³/H	m	KW	HP	Type	ON	OFF(2)	l
12	42	1,1	1,5	**HYDRO 3NLX 3/10**	4,2	5,7	100
	50	1,1	1,5	**HYDRO 3NLX 3/12**	5	6,5	150
	56	1,5	2	**HYDRO 3NLX 3/13**	5,6	7,1	150
	83	2,2	3	**HYDRO 3NLX 3/19**	8,3	9,8	200
	91	2,2	3	**HYDRO 3NLX 3/21**	9,1	10,6	200
	105	2,2	3	**HYDRO 3NLX 3/25**	10,5	12	200
	117	3	4	**HYDRO 3NLX 3/27**	11,7	13,2	200
15	49	1,1	1,5	**HYDRO 3NLX 5/8**	4,9	6,4	200
	56	1,5	2	**HYDRO 3NLX 5/9**	5,6	7,1	200
	68	1,5	2	**HYDRO 3NLX 5/11**	6,8	8,3	200
	81	2,2	3	**HYDRO 3NLX 5/13**	8,1	9,6	300
	98	2,2	3	**HYDRO 3NLX 5/16**	9,8	11,3	300
	112	3	4	**HYDRO 3NLX 5/18**	11,2	12,7	500
18	44	1,1	1,5	**HYDRO 3NLX 5/8**	4,4	5,9	200
	50	1,5	2	**HYDRO 3NLX 5/9**	5	6,5	200
	61	1,5	2	**HYDRO 3NLX 5/11**	6,1	7,6	200
	72	2,2	3	**HYDRO 3NLX 5/13**	7,2	8,7	300
	88	2,2	3	**HYDRO 3NLX 5/16**	8,8	10,3	300
	100	3	4	**HYDRO 3NLX 5/18**	10	11,5	500
	129	4	5,5	**HYDRO 3NLX 5/23**	12,9	14,4	500
	140	4	5,5	**HYDRO 3NLX 5/25**	14	15,5	500
24	41	1,5	2	**HYDRO 3NLX 5/11**	4,1	5,6	200
	50	2,2	3	**HYDRO 3NLX 5/13**	5	6,5	200
	59	2,2	3	**HYDRO 3NLX 5/16**	5,9	7,4	300
	68	3	4	**HYDRO 3NLX 5/18**	6,8	8,3	300
	89	4	5,5	**HYDRO 3NLX 5/23**	8,9	10,4	300
	96	4	5,5	**HYDRO 3NLX 5/25**	9,6	11,1	300
30	54	2,2	3	**HYDRO 3NLX 10/6**	5,4	6,9	300
	63	3	4	**HYDRO 3NLX 10/7**	6,3	7,8	500
	81	4	5,5	**HYDRO 3NLX 10/9**	8,1	9,6	500
	89	4	5,5	**HYDRO 3NLX 10/10**	8,9	10,4	700
	134	5,5	7,5	**HYDRO 3NLX 10/15**	13,4	14,9	700

(1) Power per pump
(2) Stopping pressure adjustable by pressure switch
(3) Minimum recommended volume of the membrane pressure tank.
(1) Puissance par pompe
(2) Pression d'arrêt réglable par pressostat
(3) Volume minimum recommandé du réservoir à membrane.

Q	H	Motor Moteur (1)		Pressure equipment Équipement de pression	Regulation Réglage		V (3)
M³/H	m	KW	HP	Type	ON	OFF(2)	l
54	53	4	5,5	**HYDRO 3NLX 15/5**	5,3	6,8	700
	65	5,5	7,5	**HYDRO 3NLX 15/6**	6,5	8	700
	75	5,5	7,5	**HYDRO 3NLX 15/7**	7,5	9	900
	89	7,5	10	**HYDRO 3NLX 15/8**	8,9	10,4	900
	99	7,5	10	**HYDRO 3NLX 15/9**	9,9	11,4	900
	123	11	15	**HYDRO 3NLX 15/11**	12,3	13,8	1400
60	48	4	5,5	**HYDRO 3NLX 15/5**	4,8	6,3	700
	59	5,5	7,5	**HYDRO 3NLX 15/6**	5,9	7,4	700
	68	5,5	7,5	**HYDRO 3NLX 15/7**	6,8	8,3	900
	81	7,5	10	**HYDRO 3NLX 15/8**	8,1	9,6	900
	90	7,5	10	**HYDRO 3NLX 15/9**	9	10,5	900
	112	11	15	**HYDRO 3NLX 15/11**	11,2	12,7	1400
	131	11	15	**HYDRO 3NLX 15/13**	13,1	14,6	1400

Dimensions page: 188

Pressure booster with "IN LINE" NLX type electric pumps / Groupes de pression avec électropompes « en ligne » type NLX

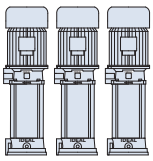

Three pumps into service
Rated flow of the equipment is indicated in the selection tables.
Each pump provides 33% of the rated flow of the equipment.

Trois pompes en service
Le débit nominal du matériel est indiqué dans les tableux de sélection.
Chaque pompe apportè à 33% dú débit nominal du matériel.

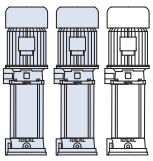

Two pumps into service and another in reserve
Rated flow of the equipment is 66% of indicated in the selection tables.
Each pump provides 50% of the rated flow of the equipment.

Duex pompes en service et autre en réserve
Le débit nominal du matériel est 66% de l'indiqué dans les tableux de sélection.
Chaque pompe apportè à 50% dú débit nominal du matériel.

3 NLX Three pumps running
3 NLX Trois pompes en service

Q	H	Motor Moteur (1)		Pressure equipment Équipement de pression	Regulation Réglage		V (3)
M³/H	m	KW	HP	Type	ON	OFF(2)	l
75	44	5,5	7,5	**HYDRO 3NLX 22/5**	4,4	5,9	—
	60	7,5	10	**HYDRO 3NLX 22/6**	6	7,5	—
	69	7,5	10	**HYDRO 3NLX 22/7**	6,9	8,4	—
	81	11	15	**HYDRO 3NLX 22/8**	8,1	9,6	—
	91	11	15	**HYDRO 3NLX 22/9**	9,1	10,6	—
	100	11	15	**HYDRO 3NLX 22/10**	10	11,5	—
	122	15	20	**HYDRO 3NLX 22/12**	12,2	13,7	—
90	65	7,5	10	**HYDRO 3NLX 33/4-2**	6,5	8	1400
	79	11	15	**HYDRO 3NLX 33/4**	7,9	9,4	1400
	90	11	15	**HYDRO 3NLX 33/5-1**	9	10,5	1400
108	56	7,5	10	**HYDRO 3NLX 33/4-2**	5,6	7,1	1400
	71	11	15	**HYDRO 3NLX 33/4**	7,1	8,6	1400
	80	11	15	**HYDRO 3NLX 33/5-1**	8	9,5	1400
	107	15	20	**HYDRO 3NLX 33/6**	10,7	12,2	—
	112	15	20	**HYDRO 3NLX 33/7-2**	11,2	12,7	3000
120	48	7,5	10	**HYDRO 3NLX 33/4-2**	4,8	6,3	1400
	64	11	15	**HYDRO 3NLX 33/4**	6,4	7,9	2000
	71	11	15	**HYDRO 3NLX 33/5-1**	7,1	8,6	2000
	99	15	20	**HYDRO 3NLX 33/7-2**	9,9	11,4	3000
150	34	7,5	10	**HYDRO 3NLX 46/2**	3,4	4,9	1400
	54	11	15	**HYDRO 3NLX 46/3**	5,4	6,9	2000
	74	15	20	**HYDRO 3NLX 46/4**	7,4	8,9	2000
180	81	18,5	25	**HYDRO 3NLX 66/4-2**	8,1	9,6	3000
	95	22	30	**HYDRO 3NLX 66/4**	9,5	11	3000
210	42	11	15	**HYDRO 3NLX 66/2**	4,2	5,7	2000
	57	15	20	**HYDRO 3NLX 66/3-1**	5,7	7,2	3000
	72	18,5	25	**HYDRO 3NLX 66/4-2**	7,2	8,7	3000
	87	22	30	**HYDRO 3NLX 66/4**	8,7	10,2	3000
240	20	7,5	10	**HYDRO 3NLX 66/2-2**	2	3,5	1400
	37	11	15	**HYDRO 3NLX 66/2**	3,7	5,2	2000
	49	15	20	**HYDRO 3NLX 66/3-1**	4,9	6,4	2000
	60	18,5	25	**HYDRO 3NLX 66/4-2**	6	7,5	3000
	77	22	30	**HYDRO 3NLX 66/4**	7,7	9,2	5000
	98	30	40	**HYDRO 3NLX 66/6-2**	9,8	11,3	5000
	115	37	50	**HYDRO 3NLX 66/6**	11,5	13	5000

(1) Power per pump
(2) Stopping pressure adjustable by pressure switch
(3) Minimum recommended volume of the membrane pressure tank.
(1) Puissance par pompe
(2) Pression d'arrêt réglable par pressostat
(3) Volume minimum recommandé du réservoir à membrane.

Q	H	Motor Moteur (1)		Pressure equipment Équipement de pression	Regulation Réglage		V (3)
M³/H	m	KW	HP	Type	ON	OFF(2)	l
270	33	11	15	**HYDRO 3NLX 92/2-2**	3,3	4,8	3000
	43	15	20	**HYDRO 3NLX 92/2**	4,3	5,8	3000
	55	18,5	25	**HYDRO 3NLX 92/3-2**	5,5	7	3000
	66	22	30	**HYDRO 3NLX 92/3**	6,6	8,1	5000
	88	30	40	**HYDRO 3NLX 92/4**	8,8	10,3	5000
300	28	11	15	**HYDRO 3NLX 92/2-2**	2,8	4,3	2000
	39	15	20	**HYDRO 3NLX 92/2**	3,9	5,4	3000
	49	18,5	25	**HYDRO 3NLX 92/3-2**	4,9	6,4	3000
	60	22	30	**HYDRO 3NLX 92/3**	6	7,5	5000
	81	30	40	**HYDRO 3NLX 92/4**	8,1	9,6	5000
330	35	15	20	**HYDRO 3NLX 125/2**	3,5	5	—
	53	22	30	**HYDRO 3NLX 125/3**	5,3	6,8	—
	71	30	40	**HYDRO 3NLX 125/4**	7,1	8,6	—
	88	37	50	**HYDRO 3NLX 125/5**	8,8	10,3	—
	106	45	60	**HYDRO 3NLX 125/6**	10,6	12,1	—
390	45	22	30	**HYDRO 3NLX 125/3**	4,5	6	—
	60	30	40	**HYDRO 3NLX 125/4**	6	7,5	—
	75	37	50	**HYDRO 3NLX 125/5**	7,5	9	—
	90	45	60	**HYDRO 3NLX 125/6**	9	10,5	—
450	35	22	30	**HYDRO 3NLX 125/3**	3,5	5	—
	47	30	40	**HYDRO 3NLX 125/4**	4,7	6,2	—
	58	37	50	**HYDRO 3NLX 125/5**	5,8	7,3	—
	70	45	60	**HYDRO 3NLX 125/6**	7	8,5	—

With frequency inverter
With bedframe
With 5 litre pressure tank included

Avec variateur intégré
Avec châssis
Avec réservoir de 5 litres compris

New! Nouveauté

1 three-phase pump at variable speed / 1 pompe triphasée à vitesse variable

Group / Groupe	Motor/Moteur P2		l/min	15	30	45	60	75	90	120	150
1 pump / 1 pompe	KW	HP	m³/h	0,9	1,8	2,7	3,6	4,5	5,4	7,2	9
SPEEDVAR 2 1H 81T	0,6	0,8	m.W.C.	39	36	31	25	17	6		
SPEEDVAR 2 1H 101T	0,8	1		52	48	42	34	22	8		
SPEEDVAR 2 1H 121T	0,9	1,2		64,5	60	52	42	28	10		
SPEEDVAR 2 1H 150T	1,1	1,5		56,2	55	53	50	46	42	32	20
SPEEDVAR 2 1H 200T	1,5	2		68,5	67	64	61	57	52	40	24,7

Group / Groupe	Motor/Moteur P2		l/min	15	30	45	60	75	90	120	150
1 pump / 1 pompe	KW	HP	m³/h	0,9	1,8	2,7	3,6	4,5	5,4	7,2	9
SPEEDVAR 2 1V 15T	1,1	1,5	m.W.C.	56,8	55	53	50	46	42	32	20
SPEEDVAR 2 1V 20T	1,5	2		68,5	67	64	61	57	52	40	24,7

Group / Groupe	Motor/Moteur P2		l/min	33	83	133	183	233	283	333	383
1 pump / 1 pompe	KW	HP	m³/h	2	5	8	11	14	17	20	23
SPEEDVAR 2 1V10 20T	1,5	2	m.W.C.	31	29	27	23	18	12	2	

1 three-phase pump at variable speed + 1 single-phase pump at fixed speed
1 pompe triphasée à vitesse variable + 1 pompe monophasée à vitesse fixe

The nominal flow of the equipment is stated in the selection tables. The pump provides 50% of the nominal flow of the set.
Le débit nominal de l'équipement est indiqué dans les tables de sélection. La pompe apporte 50% du débit nominal de l'équipement.

Group / Groupe	Motor/Moteur P2		l/min	30	60	90	120	150	180	240	300
2 pumps / 2 pompes	KW	HP	m³/h	1,8	3,6	5,4	7,2	9	10,8	14,4	18
SPEEDVAR 2 2H 81T+81M	0,6	0,8	m.W.C.	39	36	31	25	17	6		
SPEEDVAR 2 2H 101T+101M	0,8	1		52	48	42	34	22	8		
SPEEDVAR 2 2H 121T+121M	0,9	1,2		64,5	60	52	42	28	10		
SPEEDVAR 2 2H 150T+150M	1,1	1,5		56,2	55	53	50	46	42	32	20
SPEEDVAR 2 2H 200T+200M	1,5	2		68,5	67	64	61	57	52	40	24,7

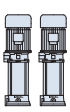

Group / Groupe	Motor/Moteur P2		l/min	30	60	90	120	150	180	240	300
2 pumps / 2 pompes	KW	HP	m³/h	1,8	3,6	5,4	7,2	9	10,8	14,4	18
SPEEDVAR 2 1V 15T+1V 15M	1,1	1,5	m.W.C.	56,8	55	53	50	46	42	32	20
SPEEDVAR 2 1V 20T+1V 20M	1,5	2		68,5	67	64	61	57	52	40	24,7

2 three-phase pumps (1 at variable speed + 1 at fixed speed)
2 pompes triphasées (1 à vitesse variable + 1 à vitesse fixe)

The nominal flow of the equipment is stated in the selection tables. The pump provides 50% of the nominal flow of the set.
Le débit nominal de l'équipement est indiqué dans les tables de sélection. La pompe apporte 50% du débit nominal de l'équipement.

Group / Groupe	Motor/Moteur P2		l/min	30	60	90	120	150	180	240	300
2 pumps / 2 pompes	KW	HP	m³/h	1,8	3,6	5,4	7,2	9	10,8	14,4	18
SPEEDVAR 200 2H 81T	0,6	0,8	m.W.C.	39	36	31	25	17	6		
SPEEDVAR 200 2H 101T	0,8	1		52	48	42	34	22	8		
SPEEDVAR 200 2H 121T	0,9	1,2		64,5	60	52	42	28	10		
SPEEDVAR 200 2H 150T	1,1	1,5		56,2	55	53	50	46	42	32	20
SPEEDVAR 200 2H 200T	1,5	2		68,5	67	64	61	57	52	40	24,7
SPEEDVAR 200 2H 300T	2,2	3		81,5	79	76	73	68	64	49	30

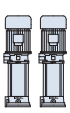

Group / Groupe	Motor/Moteur P2		l/min	30	60	90	120	150	180	240	300
2 pumps / 2 pompes	KW	HP	m³/h	1,8	3,6	5,4	7,2	9	10,8	14,4	18
SPEEDVAR 200 2V 15T	1,1	1,5	m.W.C.	56,8	55	53	50	46	42	32	20
SPEEDVAR 200 2V 20T	1,5	2		68,5	67	64	61	57	52	40	24,7
SPEEDVAR 200 2V 30T	2,2	3		81,5	79	76	73	68	64	49	30
SPEEDVAR 200 2V 35T	2,2	3		95,2	92	88,5	85	79,2	74,5	57	35,5

Group / Groupe	Motor/Moteur P2		l/min	67	167	267	367	466	567	667	767
2 pumps / 2 pompes	KW	HP	m³/h	4	10	16	22	28	34	40	46
SPEEDVAR 200 2V10 20T	1,1	2	m.W.C.	31	29	27	23	18	12	2	
SPEEDVAR 200 2V10 30T	2,2	3		40	38	36	31	26	18	8	

VIP H, VIP V, VIP V10 and VIP V20 Electric pumps with frequency converter / Electropompes VIP H, VIP V, VIP V10 et VIP V20 avec variateur intégré

With frequency inverter
With bedframe
With 5 litre drum included

Avec variateur intégré
Avec châssis
Avec réservoir de 5 litres compris

New! Nouveauté

1 three-phase pump at variable speed / 1 pompe triphasée à vitesse variable

Performance and characteristics / Performances et caractéristiques

Type	Motor/Moteur P2		l/min	15	30	45	60	75	90	120	150
1 pump / 1 pompe	KW	HP	m³/h	0,9	1,8	2,7	3,6	4,5	5,4	7,2	9
VARIVIP2 1H 81T	0,6	0,8	m.W.C.	39	36	31	25	17	6		
VARIVIP2 1H 101T	0,8	1		52	48	42	34	22	8		
VARIVIP2 1H 121T	0,9	1,2		64,5	60	52	42	28	10		
VARIVIP2 1H 150T	1,1	1,5		56,2	55	53	50	46	42	32	20
VARIVIP2 1H 200T	1,5	2		68,5	67	64	61	57	52	40	24,7

Type	Motor/Moteur P2		l/min	15	30	45	50	75	90	120	150
1 pump / 1 pompe	KW	HP	m³/h	0,9	1,8	2,7	3	4,5	5,4	7,2	9
VARIVIP2 1V 15T	1,1	1,5	m.W.C.	56,8	55	53	50	46	42	32	20
VARIVIP2 1V 20T	1,5	2		68,5	67	64	61	57	52	40	24,7
VARIVIP2 1V 30T	2,2	3		81,5	79	76	73	68	64	49	30
VARIVIP2 1V 35T	2,2	3		95,2	92	88,5	85	79,2	74,5	57	35,5
VARIVIP2 1V 40T	3	4		109	105	101	97	90,5	85	65	41
VARIVIP2 1V 45T	3,3	4,5		120	116	110	105	97	90	72	48

Type	Motor/Moteur P2		l/min	33	83	133	183	233	283	333	383
1 pump / 1 pompe	KW	HP	m³/h	2	5	8	11	14	17	20	23
VARIVIP2 1V10 20T	1,5	2	m.W.C.	31	29	27	23	18	12	2	
VARIVIP2 1V10 30T	2,2	3		40	38	36	31	26	18	8	
VARIVIP2 1V10 40T	3	4		64	62	58	54	46	35	18	8
VARIVIP2 1V10 55T	4	5,5		78	75	70	64	55	44	24	10
VARIVIP2 1V10 65T	4,7	6,4		89	85	80	73	63	50	27	12
VARIVIP2 1V10 75T	5,5	7,5		112	105	100	91	74	59	29	15

Type	Motor/Moteur P2		l/min	50	150	250	300	350	400	450	500
1 pump / 1 pompe	KW	HP	m³/h	3	9	15	18	21	24	27	30
VARIVIP2 1V20 55T	4	5,5	m.W.C.	78	69	57	50	42	34	24	14
VARIVIP2 1V20 65T	4,7	6,4		90	81	67	58	49	40	28	16
VARIVIP2 1V20 75T	5,5	7,5		104	92	76	67	56	45	32	19

VIP H, VIP V, VIP V10 and VIP V20 electric pumps with frequency converter / Electropompes VIP H, VIP V, VIP V10 et VIP V20 avec variateur intégré

With frequency inverter
With bedframe
With 5 litre pressure tank included

Avec variateur intégré
Avec châssis
Avec réservoir de 5 litres compris

New! Nouveauté

1 three-phase pump at variable speed + 1 single-phase pump at fixed speed
1 pompe triphasée à vitesse variable + 1 pompe monophasée à vitesse fixe
The nominal flow of the equipment is stated in the selection tables. The pump provides 50% of the nominal flow of the set.
Le débit nominal de l'équipement est indiqué dans les tables de sélection. La pompe apporte 50% du débit nominal de l'équipement.

Performance and characteristics / Performances et caractéristiques

Type	Motor/Moteur P2		l/min	30	60	90	100	150	180	240	300
2 pumps / 2 pompes	KW	HP	m^3/h	1,8	3,6	5,4	6	9	10,8	14,4	18
VARIVIP2 2H 81T+81M	0,6	0,8	m.W.C.	39	36	31	25	17	6		
VARIVIP2 2H 101T+101M	0,8	1		52	48	42	34	22	8		
VARIVIP2 2H 121T+121M	0,9	1,2		64,5	60	52	42	28	10		
VARIVIP2 2H 150T+150M	1,1	1,5		56,2	55	53	50	46	42	32	20
VARIVIP2 2H 200T+200M	1,5	2		68,5	67	64	61	57	52	40	24,7

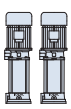

Type	Motor/Moteur P2		l/min	30	60	90	100	150	180	240	300
2 pumps / 2 pompes	KW	HP	m^3/h	1,8	3,6	5,4	6	9	10,8	14,4	18
VARIVIP2 2V 15T+15M	1,1	1,5	m.W.C.	56,8	55	53	50	46	42	32	20
VARIVIP2 2V 20T+20M	1,5	2		68,5	67	64	61	57	52	40	24,7

2 three-phase pumps at variable speed
2 pompes triphasées à vitesse variable
The nominal flow of the equipment is stated in the selection tables. The pump provides 50% of the nominal flow of the set.
Le débit nominal de l'équipement est indiqué dans les tables de sélection. La pompe apporte 50% du débit nominal de l'équipement.

Performance and characteristics / Performances et caractéristiques

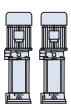

Type	Motor/Moteur P2		l/min	30	60	90	100	150	180	240	300
2 pumps / 2 pompes	KW	HP	m^3/h	1,8	3,6	5,4	6	9	10,8	14,4	18
VARIVIP2 2V 15T	1,1	1,5	m.W.C.	56,8	55	53	50	46	42	32	20
VARIVIP2 2V 20T	1,5	2		68,5	67	64	61	57	52	40	24,7
VARIVIP2 2V 30T	2,2	3		81,5	79	76	73	68	64	49	30
VARIVIP2 2V 35T	2,2	3		95,2	92	88,5	85	79,2	74,5	57	35,5
VARIVIP2 2V 40T	3	4		109	105	101	97	90,5	85	65	41
VARIVIP2 2V 45T	3,3	4,5		120	116	110	105	97	90	72	48

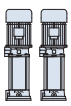

Type	Motor/Moteur P2		l/min	67	167	267	367	400	567	667	767
2 pumps / 2 pompes	KW	HP	m^3/h	4	10	16	22	24	34	40	46
VARIVIP2 2V10 20T	1,5	2	m.W.C.	31	29	27	23	18	12	2	
VARIVIP2 2V10 30T	2,2	3		40	38	36	31	26	18	8	
VARIVIP2 2V10 40T	3	4		64	62	58	54	46	35	18	8
VARIVIP2 2V10 55T	4	5,5		78	75	70	64	55	44	24	10
VARIVIP2 2V10 65T	4,7	6,4		89	85	80	73	63	50	27	12
VARIVIP2 2V10 75T	5,5	7,5		112	105	100	91	74	59	29	15

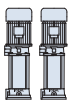

Type	Motor/Moteur P2		l/min	100	300	500	600	700	800	900	1000
2 pumps / 2 pompes	KW	HP	m^3/h	6	18	30	36	42	48	54	60
VARIVIP2 2V20 55T	4	5,5	m.W.C.	78	69	57	50	42	34	24	14
VARIVIP2 2V20 65T	4,7	6,4		90	81	67	58	49	40	28	16
VARIVIP2 2V20 75T	5,5	7,5		104	92	76	67	56	45	32	19

NX electric pumps with incorporated frequency converter / Electropompes NX avec variateur intégré

With frequency inverter
With bedframe
With 5 litre pressure tank included
With common manifold (2 pumps)

Avec variateur intégré
Avec châssis
Avec réservoir de 5 litres compris
Avec collecteur commun (2 pompes)

New! Nouveauté

Performance and characteristics / Performances et caractéristiques

Type	Motor/Moteur P2		l/min	25	33	50	67	83	100	117	133	167	183	200
1 pump / 1 pompe	KW	HP	m³/h	1,5	2	3	4	5	6	7	8	10	11	12
VARIVIP2 1NX 3/15	1,1	1,5	m.W.C.	88	84	69	46							
VARIVIP2 1NX 3/19	1,5	2		112	107	88	58							
VARIVIP2 1NX 3/23	2,2	3		135	130	107	70							
VARIVIP2 1NX 3/29	2,2	3		170	163	133	88							
VARIVIP2 1NX 3/36	3	4		212	204	168	109							
VARIVIP2 1NX 4/8	1,5	2			72	70	64	55	50	38	27			
VARIVIP2 1NX 4/12	2,2	3			108	104	95	85	75	58	41			
VARIVIP2 1NX 4/16	3	4			144	140	129	115	101	78	55			
VARIVIP2 1NX 4/22	4	5,5			200	192	178	160	138	108	79			
VARIVIP2 1NX 8/4	1,5	2						41	39	38	36	32	28	26
VARIVIP2 1NX 8/6	2,2	3						62	60	57	54	48	43	39
VARIVIP2 1NX 8/8	3	4						83	80	77	73	65	58	52
VARIVIP2 1NX 8/12	4	5,5						124	120	116	111	92	87	78
VARIVIP2 1NX 8/16	5,5	7,5						166	161	156	148	130	118	106
VARIVIP2 1NX 8/20	7,5	10						208	202	195	186	163	150	135

The nominal flow of the equipment is stated in the selection tables. The pump provides 50% of the nominal flow of the set.
Le débit nominal de l'équipement est indiqué dans les tables de sélection. La pompe apporte 50% du débit nominal de l'équipement.

Type	Motor/Moteur P2		l/min	50	66	100	133	167	200	233	267	333	367	400
2 pumps / 2 pompes	KW	HP	m³/h	3	4	6	8	10	12	14	16	20	22	24
VARIVIP2 2NX 3/15	1,1	1,5	m.W.C.	88	84	69	46							
VARIVIP2 2NX 3/19	1,5	2		112	107	88	58							
VARIVIP2 2NX 3/23	2,2	3		135	130	107	70							
VARIVIP2 2NX 3/29	2,2	3		170	163	133	88							
VARIVIP2 2NX 3/36	3	4		212	204	168	109							
VARIVIP2 2NX 4/8	1,5	2			72	70	64	55	50	38	27			
VARIVIP2 2NX 4/12	2,2	3			108	104	95	85	75	58	41			
VARIVIP2 2NX 4/16	3	4			144	140	129	115	101	78	55			
VARIVIP2 2NX 4/22	4	5,5			200	192	178	160	138	108	79			
VARIVIP2 2NX 8/4	1,5	2						41	39	38	36	32	28	26
VARIVIP2 2NX 8/6	2,2	3						62	60	57	54	48	43	39
VARIVIP2 2NX 8/8	3	4						83	80	77	73	65	58	52
VARIVIP2 2NX 8/12	4	5,5						124	120	116	111	92	87	78
VARIVIP2 2NX 8/16	5,5	7,5						166	161	156	148	130	118	106
VARIVIP2 2NX 8/20	7,5	10						208	202	195	186	163	150	135

Pressure equipment with frequency converter / Groupes de pression avec régulateur de vitesse

HYDRO-VAR

HYDRO equipment with the latest technology in frequency variation.
Configuration from 1 to 6 pumps.
Designed optimize the system's response to variations in demand.
Alternation between « all or nothing » pumps (for more than 3 pumps) or of the actual regulated pump.
Continuous reading of the existing pressure by pressure transducer. This value is sent to the frequency inverter, which analyses its magnitude by comparing this with the values set and memorised as operating parameters. It consequently regulates the speed of the regulated pump and, when required, starts up the other auxiliary pumps at fixed speed.

In the HYDRO-VAR+ROT series the regulated pump is the one which alternates with the other pumps in the equipment. Optional switching to emergency control by pressure switches in the event of any breakdown of the frequency inverter.
MULTIMASTER Series
Control of 2-3 pumps with one regulator per pump working as a single system.

HYDRO-VAR

Équipement HYDRO avec les dernières avancées techniques en variation de vitesse.
Configuration de 1 à 6 pompes.
Conception optimisant la réponse du système face aux variations de la demande.
Alternance entre les pompes « tout ou rien » (pour plus de 3 pompes) ou de la propre pompe variée.
Lecture continue de la pression existante par transducteur de pression. Cette valeur est envoyée au variateur de vitesse qui analyse sa magnitude en la comparant avec les valeurs programmés et mémorisées comme paramètres de fonctionnement. Comme résultat, il règle la vitesse de la pompe variée et au besoin démarre les autres pompes auxiliaires à vitesse fixe.
Dans la série HYDRO-VAR+ROT la pompe variée est celle qui alterne avec les autres pompes de l'équipement. Commutation optionnelle au contrôle d'urgence par pressostats en cas de panne du variateur de vitesse.
Série MULTIMASTER
Contrôle de 2-3 pompes avec un variateur par pompe travaillant comme un seul système.

CONTROL - VAR

Service data selectable on tables on pages / Données de service sélectionnables dans les tableaux pages: 076 to 091

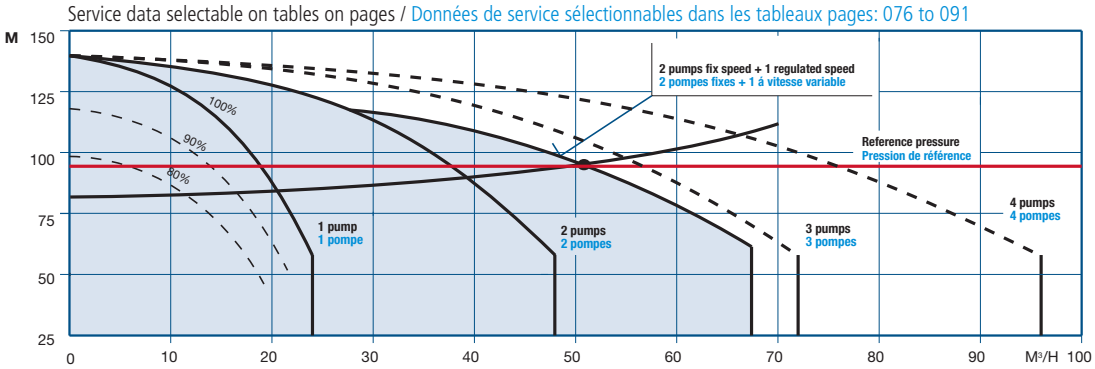

Control panel

- Supply: Three-phase 230/400 V-50Hz
- Powers: 1.5-40 HP
- Automatic switching of pumps in the event of a breakdown or of pump disconnection.
- Indication on the front of the cabinet of the real existing pressure and of the other operating parameters.
- Water shortage control by means of a buoy (optional).
- Switching to conventional control in the event of any regulator breakdown (optional).
- Other voltages and powers, frequency 60 Hz, different controls, etc., to order.

Total automatic system rotation
Competitive advantages

- Fully integrated control (no external PLC)
- Reduction of water hammers.
- Elimination of starting peaks.
- System with no contactors and relays minimising maintenance.
- No need to have any spare part.

Tableau de contrôle

- Alimentation: Triphasée 230/400 V-50Hz
- Puissances: 1,5-40 HP
- Commutation automatique des pompes en cas de panne ou de déconnexion d'une pompe.
- Signalisation sur le devant du tableau de la pression réelle existante et des autres paramètres de fonctionnement.
- Contrôle de manque d'eau par bouée (optionnel).
- Commutation au contrôle conventionnel en cas de panne du variateur (optionnel).
- Autres tensions et puissances, fréquence à 60 Hz, différents contrôles, etc., sur commande.

Rotation totale et automatique du système.
Avantages compétitifs

- Contrôle entièrement intégré (sans PLC externe)
- Réduction des coups de bélier.
- Elimination des pointes de démarrage.
- Système avec contacteurs et relais minimisant les mouvements.
- Non nécessité d'équipements de rechange.

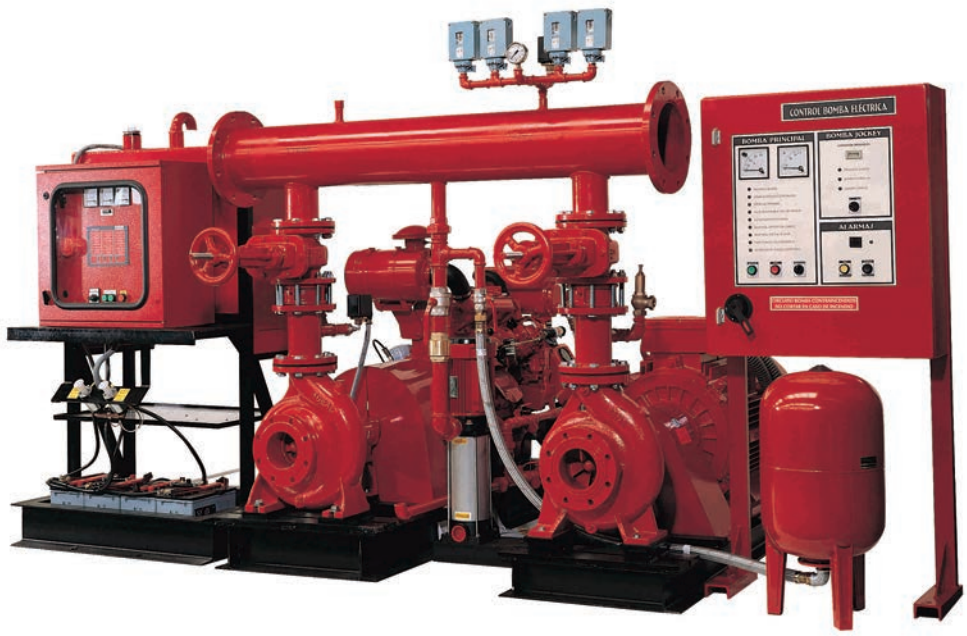

General

The pumping sets described in this catalogue are all designed with the aim of automatic supply of pressurised water in a FIRE-FIGHTING installation.

The water, considered as a fire extinguishing agent, acts by cooling on the source of combustion always applied to get the greatest heat absorption effect by different means such as sprinklers, water curtains, standpipes, fire hydrants, etc.. All these systems require pressurised water available from a permanently pressurised network.

In the event of a fire when there is a demand for water, either through the opening of a fire hydrant or automatically by the installed sprinklers, the pumping equipment provides the flow required by the system, putting the main pump into operation and thus supplying all the points required.

The auxiliary or jockey pump is a small electrically operated pump, whichautomatically starts and stops, which task is to keep the pressure in the fire fighting network, by compensating for any losses that might possibly occur in an installation.

The main pumps provide the flow and the pressure required by the system. They start manually or automatically but the stoppage is only manual.

BOMBAS IDEAL uses the different types of pumps required by the system for tthese sets and for this reason provides a wide range of production of both horizontal pumps, especially recommended for installations which require positive suction head and vertical pumps for deep wells, recommended when the water supply source is below the level of the pump emplacement.

Standards

BOMBAS IDEAL FIRE FIGHTING EQUIPMENT is made according to the following standards:

- ☐ UNE-23500-90. Compulsory Spanish norm for water supply equipment in fire prevention systems.
- ☐ UNE-EN 12845. Compulsory Spanish and European standard for sprinkler systems.
- ☐ CEPREVEN RT2-ABA. Technical usually usually demanded by insurance companies and applying to all fire-prevention systems.
- ☐ CEPREVEN RT1-ROC. Technical usually customarily demanded by insurance companies and applying to fire-prevention systems with sprinklers.

On request we make packages in accordance with international standards such as the NFPA-20. FM, etc.
Certified quality according to ISO 9001 by BVQI, Bureau Veritas Quality International.

Généralités

Les équipements de pompage décrits dans ce catalogue ont pour but la fourniture automatique d'eau à pression dans une installation ANTI-INCENDIE.

L'eau, considérée comme agent extincteur du feu, agit par refroidissement sur le foyer de combustion toujours appliquée pour obtenir le plus grand effet d'absorption de la chaleur par différents moyens tels que les sprinklers, les rideaux d'eau, les colonnes hydrantes, les bouches incendie, etc. Tous ces systèmes doivent être alimentés en eau à pression provenant d'un réseau pressurisé en permanence.

Face à l'éventualité d'un incendie et lorsqu'il se produit une demande d'eau, que ce soit par l'ouverture d'une bouche incendie ou automatiquement par les sprinklers installés, l'équipement de pompage fournit le débit requis par le système en mettant en service sa pompe principale et en alimentant ainsi tous les points requis.

La pompe auxiliaire ou jockey est une petite pompe actionnée électriquement, avec démarrage et arrêt automatique et dont la fonction est de maintenir la pressurisation du réseau anti-incendie, en compensant les pertes pouvant éventuellement se produire dans l'installation.

Les pompes principales fournissent le débit et la pression requis par le système. Leur démarrage est manuel ou automatique mais l'arrêt n'est que manuel.

BOMBAS IDEAL utilise pour ces équipements les différents types de pompe requis par le système et offre pour cela une vaste gamme de fabrication de pompes horizontales particulièrement indiquées pour les installations disposant d'une hauteur d'aspiration positives, et de pompes verticales pour les puits profonds, conseillées lorsque la source de fourniture d'eau se trouve en dessous du niveau de l'équipement.

Réglementation

Les ÉQUIPEMENTS ANTI-INCENDIE sont fabriqués conformément aux normes suivantes:

- ☐ UNE-23500-90. Norme espagnole obligatoire pour les équipements d'approvisionnement d'eau des systèmes anti-incendie.
- ☐ UNE-EN 12845. Norme espagnole et européenne obligatoire pour les systèmes de sprinklers.
- ☐ CEPREVEN RT2-ABA. Règle technique exigée habituellement par les compagnies d'assurances et appliquée à tous les systèmes anti-incendie.
- ☐ CEPREVEN RT1-ROC. Règle technique exigée habituellement par les compagnies d'assurances et appliquée aux systèmes anti-incendie par sprinklers.

Sur commande nous fabriquons des équipements suivant les règlementations internationales comme NFPA-20, FM, etc.
Qualité certifiée suivant ISO 9001 par BVQI, Bureau Veritas Quality International.

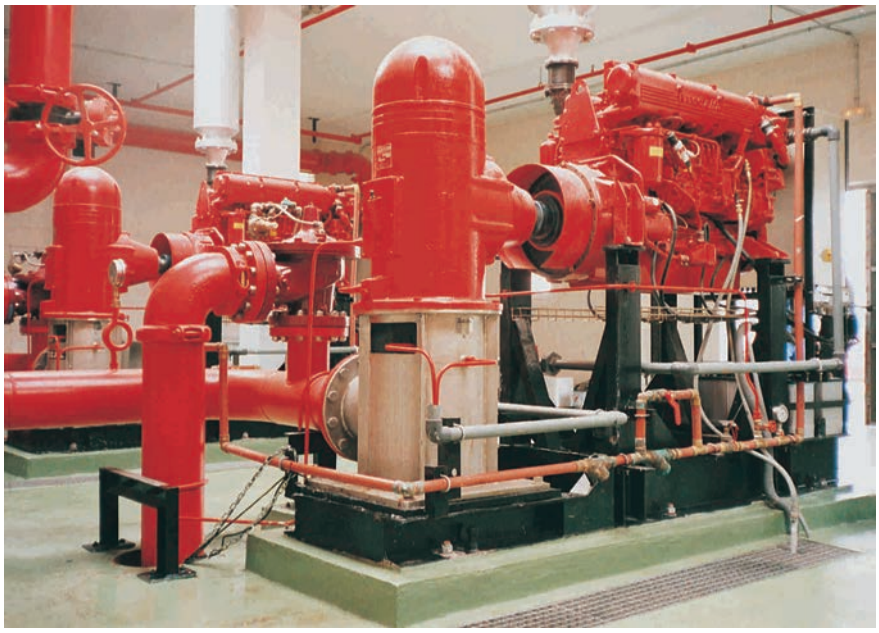

Fire sets with double nominal flow

According to currently effective UNE-EN and Cepreven standards, in cases of double flow, when a double main system is planned, it is enough to install three sets of pumps with the same capacity, that is, of half the planned flow each, at the same pressure and working in parallel, one being able to have an electric motor and the others diesel or electric motors, if these are powered from different power sources.

The power required for a single pump is distributed between two pumps, the equipment coming into action for small demands, consuming little power and with soft starts.

Équipements avec débit nominal dédoublé

Suivant les normes en vigueur UNE-EN et Cepreven, en cas de dédoublement du débit, avec prévision d'un équipement principal double, il suffit d'installer trois groupes de pompes d'une même capacité, c'est-à-dire de la moitié du débit prévu chacun, à la même pression et en travaillant en parallèle, une pouvant avoir un moteur électrique et les autres diesel ou électriques si alimentés de sources d'énergie électrique différentes.

La puissance requise pour une seule pompe est distribuée entre deux pompes, l'équipement entrant en service pour des petites demandes en consommant point de puissance et avec des démarrages plus légers.

Types of pumps composing the set

Each main ELECTRIC pump	**E**
Each main DIESEL pump	**D**
JOCKEY auxiliary pump	**J**

Compositions most widely used

ELECTRIC + JOCKEY	**E+J**
2 ELECTRIC + JOCKEY	**2E+J**
DIESEL + JOCKEY	**D+J**
ELECTRIC+DIESEL+JOCKEY	**E+D+J**

Typologie des pompes intégrant l'équipement

Chaque pompe principale ÉLECTRIQUE	**E**
Chaque pompe principale DIESEL	**D**
Pompe auxiliaire JOCKEY	**J**

Compositions les plus utilisées

ÉLECTRIQUE + JOCKEY	**E+J**
2 ÉLECTRIQUES + JOCKEY	**2E+J**
DIESEL + JOCKEY	**D+J**
ÉLECTRIQUE+DIESEL+JOCKEY	**E+D+J**

Fire fighting packages CN series (UNE standard) and CPR series (CEPREVEN standard / Groupes anti-incendie CN normes UNE (série CPR pour normes CEPREVEN)

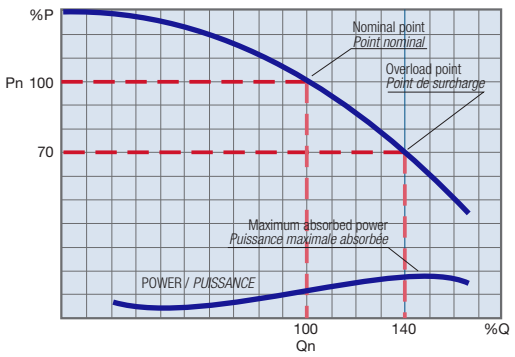

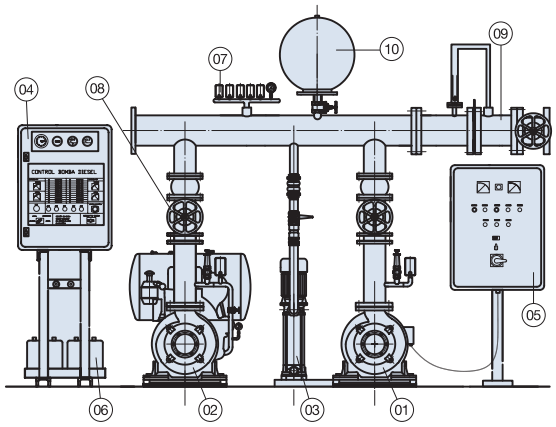

pos	Fire standards Normes applicables	Basic standards / Normes de base		Standards for sprinklers / Normes pour sprinklers	
		UNE 23500-90	CEPREVEN RT2 ABA	UNE-EN 12845-04	CEPREVEN RT1 ROC
01	Main electric pump Pompe principale électrique	Monoblock /normalized DIN 24255 Monobloc /normalisée DIN 24255	(DIN 24255) Vertical turbine/ split case VS-VG (DIN 24255) Plan de joint verticale VS-VG	(DIN 24255) Vertical turbine/ split case VS-VG (DIN 24255) Plan de joint verticale VS-VG	(DIN 24255) Vertical turbine/ split case VS-VG (DIN 24255) Plan de joint verticale VS-VG
02	Main diesel pump Pompe principale diesel	Monoblock /standard pattern to DIN 24255 Monobloc /normalisée DIN 24255	DIN 24255 Vertical/ split case VS-VG DIN 24255 Plan de joint verticale VS-VG	DIN 24255 Vertical/ split case VS-VG DIN 24255 Plan de joint verticale VS-VG	DIN 24255 Vertical/ split case VS-VG DIN 24255 Plan de joint verticale VS-VG
Characteristics of the main pumps Caractéristiques pompes principales	Equipment data Flow-head Données équipement Débit-hauteur	Qn /Hn	Qn /Hn	Qn /Hn	Qn /Hn
	Main pump flow Débit pompe principale	Qb	Qb	Qb	Qb
	Double equipment Equipement double	2 pumps/pompes Qb = Qn 3 pumps/pompes Qb = 1/2 Qn	2 pumps/pompes Qb = Qn 3 pumps/pompes Qb = 1/2 Qn	2 pumps/pompes Qb = Qn 3 pumps/pompes Qb = 1/2 Qn	2 pumps/pompes Qb = Qn 3 pumps/pompes Qb = 1/2 Qn
	Overload Point Point de surcharge	1,4Qn / 0,7 Hn	1,4Qn / 0,7 Hn	1,4Qn / 0,7 Hn	1,4Qn / 0,7 Hn
	Impeller material / Matériau roues	Standard (CI)	Bronze	Standard	Bronze
	Sealing rings / Bagues	Standard (CI)	Bronze	Standard	Bronze
	Shaft sleeve / Chemise arbre	Standard (CI)	Stainless steel / Acier inox	Standard	Stainless steel / Acier inox
	Coupling for surface pumps Accouplement pour pompe de surface	Monoblock/standard Rigid/without spacer Monobloc/standard Rigide/sans écarteur	Semi-elastic with spacer Semi-élastique avec écarteur	Semi-elastic with spacer Semi-élastique avec écarteur	Semi-elastic with spacer Semi-élastique avec écarteur
	Electric motor / Moteur électrique	IP55	IP55	IP55	IP55
	Diesel engire / Moteur diesel	P. formula / P. formule A	ISO 3046-1	ISO 3046-1	ISO 3046-1
03	Aux. jockey pump Pompe aux. jockey	Surface vertical multistage pump Verticale multicellulaire de surface	Surface vertical multistage pump Verticale multicellulaire de surface	Surface vertical multistage pump Verticale multicellulaire de surface	Surface vertical multistage pump Verticale multicellulaire de surface
04	Diesel electric cabinet Tableau électrique diesel	UNE 23500-90	CEPREVEN RT2 ABA	UNE-EN 12845-04	CEPREVEN ROC
05	Panel for main electric pump +jockey Tableau électrique pompe principale +jockey	UNE 23500-90	CEPREVEN RT2 ABA	UNE-EN 12845-04	CEPREVEN ROC
06	Set of starting batteries for diesel engire Jeux batteries démarrage diesel	12V	12V / 24V according to the engine 12V/24V suivant moteur	12V / 24V according to the engine 12V/24V suivant moteur	12V / 24V according to the engine 12V/24V suivant moteur
07	Pressure switches for starting main pumps Pressostats démarrage pompes principales	1 standard	2 in series contacts closed with pressure 2 en série contacts fermés avec pression	2 in series contacts closed with pressure 2 en série contacts fermés avec pression	2 in series contacts closed with pressure 2 en série contacts fermés avec pression
	Pressure switch jockey p. Pressostat p. jockey	1 standard	1 standard	1 standard	1 standard
08	Shut-off valves Soupapes de retenue	Butterfly / sphere Papillon / sphère	Butterfly with reducer or rising stem Papillon avec réducteur ou vis montante	Butterfly with reducer or rising stem Papillon avec réducteur ou vis montante	Butterfly with reducer or rising stem Papillon avec réducteur ou vis montante
09	Test manifold Collecteur d'essais	Flow meter 150% Qn Débitmètre 150% Qn	Flow meter 150% Qn Débitmètre 150% Qn	Flow meter 150% Qn Débitmètre 150% Qn	Flow meter 150% Qn Débitmètre 150% Qn
10	Hydro-pneumatic tank Accumulateur hydropneumatique	Membrane	Membrane	Membrane	Membrane

UNE 23.500-90 standard fire fighting sets with electric and diesel monoblock pumps
Groupes anti-incendie UNE 23.500-90 avec pompes monobloc électriques et diesel

Description

This is a small group up to 30HP according to UNE standard composed of a main electric pump, an auxiliary pump, a membrane accumulator, an electric control panel, pressure switches and a manometer, all mounted on a common bedframe. FOC sets are provided with a main RFI horizontal pump shaft and multistage type FOC V.
In both cases, the system can be completed with multistage pumps a diesel pump according to the performance required provided with an automatic starter according to UNE-23500-90 standard.

Description

Petit groupe jusqu'à 30CV suivant norme UNE composé d'une pompe électrique principale, une pompe auxiliaire, un réservoir à membrane, un tableau électrique de commande, des pressostats et un manomètre, le tout monté sur un châssis commun. Les groupes FOC sont munis d'une pompe principale RFI à arbre horizontal et les FOC V de type multicellulaire.
Dans les deux cas, le groupe peut être complété avec une pompe diesel suivant les données requises, pourvue d'un tableau commande avec démarreur automatique le tout conformément à la norme UNE-23500-90.

Type of pumps composing this sets

Each main ELECTRIC pump	**E 1** (1 pump) or **2E** (2 pumps)
Each main DIESEL pump	**D**
JOCKEY auxiliary pump	**J**

Compositions most widely used

ELECTRIC + JOCKEY	**E+J**
2 ELECTRIC + JOCKEY	**2E+J**
DIESEL + JOCKEY	**D+J**
ELECTRIC+DIESEL+JOCKEY	**E+D+J**

Typologie des pompes intégrant l'équipement

Chaque pompe principale ÉLECTRIQUE	**E 1** (1 pompe) ou **2E** (2 pompes)
Chaque pompe principale DIESEL	**D**
Pompe auxiliaire JOCKEY	**J**

Compositions les plus utilisées

ÉLECTRIQUE + JOCKEY	**E+J**
2 ÉLECTRIQUES + JOCKEY	**2E+J**
DIESEL + JOCKEY	**D+J**
ÉLECTRIQUE+DIESEL+JOCKEY	**E+D+J**

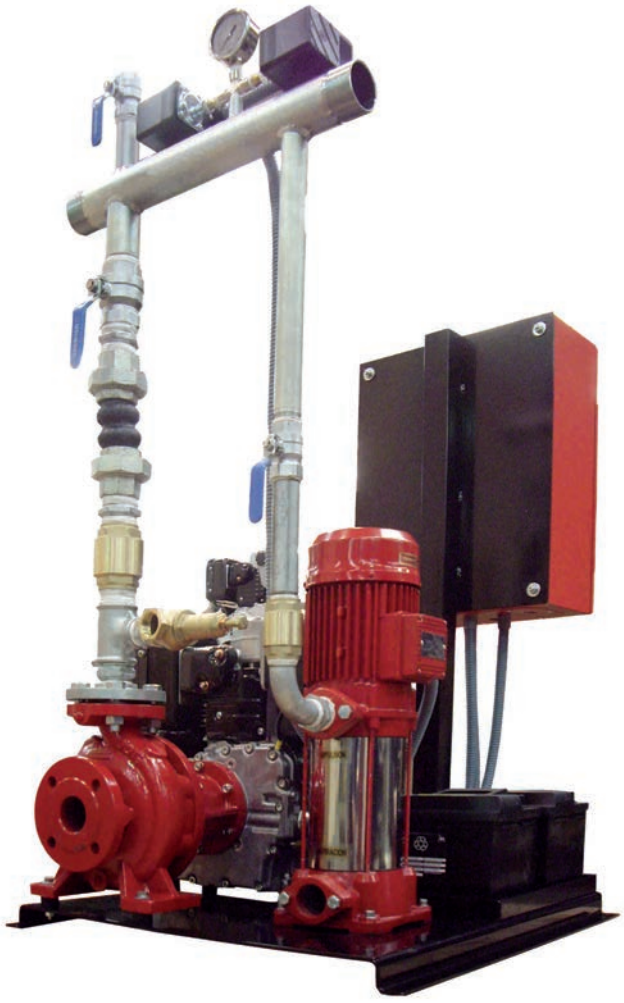

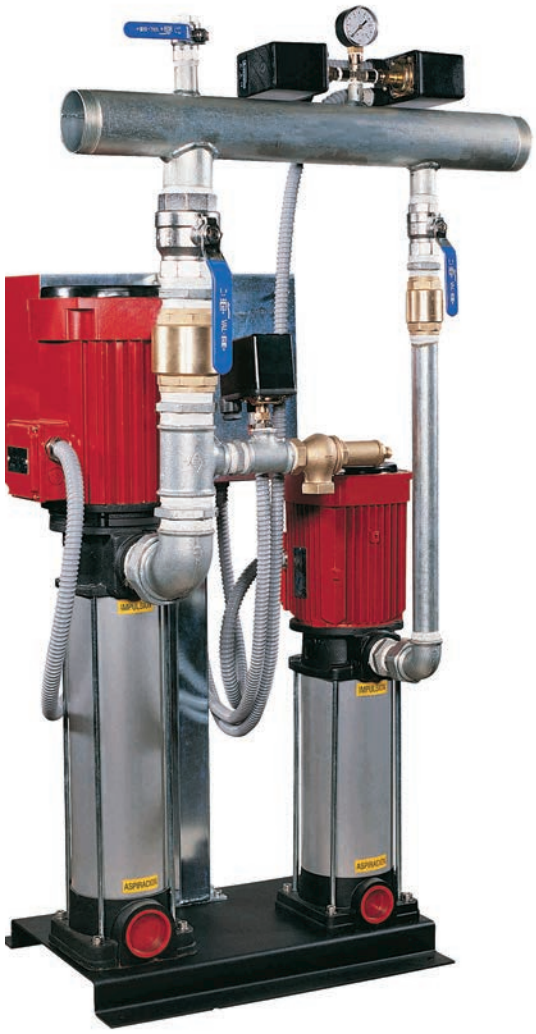

Fire fighting sets to UNE 23.500 with electric and diesel monobloc pumps
Groupes anti-incendie UNE 23.500-90 avec pompes monobloc électriques et diesel

Flow Débit Q	Sets with JOCKEY and main pump(s) Montages avec JOCKEY plus pompe(s) principale(s)		Head in metres (mWC) / Hauteur en mètres (mCE)										Flow meter Manifold Débitmètre Collecteur
			45	50	55	60	65	70	75	80	85	90	
12 m³/h	ELECTRIC+JOCKEY ÉLECTRIQUE+JOCKEY	Referencia	FOCV 12/45 (E+J)	FOCV 12/50 (E+J)	FOCV 12/55 (E+J)	FOCV 12/60 (E+J)	FOCV 12/65 (E+J)	FOCV 12/70 (E+J)	FOCV 12/75 (E+J)	FOCV 12/80 (E+J)	FOCV 12/85 (E+J)	FOCV 12/90 (E+J)	DN 2" (50)
		Pot (HP): J+E	2+4	2+4	3+5,5	3+5,5	3+5,5	3,5+6,5	3,5+6,5	4+7,5	4+7,5	4+7,5	
	DIESEL+JOCKEY DIESEL+JOCKEY	Referencia	FOCV 12/45 (D+J)	FOCV 12/50 (D+J)	FOCV 12/55 (D+J)	FOCV 12/60 (D+J)	FOCV 12/65 (D+J)	FOCV 12/70 (D+J)	FOCV 12/75 D+J)	FOCV 12/80 (D+J)	FOCV 12/85 (D+J)	FOCV 12/90 (D+J)	
		Pot (HP): J+D	2+5,5	2+5,5	3+9,6	3+9,6	3+9,6	3,5+9,6	3,5+15,2	4+15,2	4+15,2	4+15,2	
	ELECTRIC+DIESEL+JOCKEY ÉLECTRIQUE+DIESEL+JOCKEY	Referencia	FOCV 12/45 (E+D+J)	FOCV 12/50 (E+D+J)	FOCV 12/55 (E+D+J)	FOCV 12/60 (E+D+J)	FOCV 12/65 (E+D+J)	FOCV 12/70 (E+D+J)	FOCV 12/75 (E+D+J)	FOCV 12/80 (E+D+J)	FOCV 12/85 (E+D+J)	FOCV 12/90 (E+D+J)	
		Pot (HP): J+E+D	2+4+5,5	2+4+5,5	3+5,5+9,6	3+5,5+9,6	3+5,5+9,6	3,5+6,5+9,6	3,5+6,5+15,2	4+7,5+15,2	4+7,5+15,2	4+7,5+15,2	
	2 ELECTRIC+JOCKEY 2 ÉLECTRIQUES+JOCKEY	Referencia	FOCV 12/45 (2E+J)	FOCV 12/50 (2E+J)	FOCV 12/55 (2E+J)	FOCV 12/60 (2E+J)	FOCV 12/65 (2E+J)	FOCV 12/70 (2E+J)	FOCV 12/75 (2E+J)	FOCV 12/80 (2E+J)	FOCV 12/85 (2E+J)	FOCV 12/90 (2E+J)	
		Pot (HP): J+2E	2+4+4	2+4+4	3+5,5+5,5	3+5,5+5,5	3+5,5+5,5	3,5+6,5+6,5	3,5+6,5+6,5	4+7,5+7,5	4+7,5+7,5	4+7,5+7,5	
18 m³/h	ELECTRIC+JOCKEY ÉLECTRIQUE+JOCKEY	Referencia	FOCV 18/45 (E+J)	FOCV 18/50 (E+J)	FOCV 18/55 (E+J)	FOCV 18/60 (E+J)	FOCV 18/65 (E+J)	FOCV 18/70 (E+J)	FOCF 18/75 (E+J)	FOCF 18/80 (E+J)	FOCF 18/85 (E+J)	FOCF 18/90 (E+J)	DN 2" (50)
		Pot (HP): J+E	3+5,5	3+5,5	3,5+6,5	3,5+6,5	4+7,5	4+7,5	3,5+15	3,5+20	3,5+20	3,5+20	
	DIESEL+JOCKEY DIESEL+JOCKEY	Referencia	FOCV 18/45 (D+J)	FOCV 18/50 (D+J)	FOCV 18/55 (D+J)	FOCV 18/60 (D+J)	FOCV 18/65 (D+J)	FOCV 18/70 (D+J)	FOCF 18/75 (D+J)	FOCF 18/80 (D+J)	FOCF 18/85 (D+J)	FOCF 18/90 (D+J)	
		Pot (HP): J+D	3+9,6	3+9,6	3,5+9,6	3,5+9,6	4+15,2	4+15,2	3,5+15,2	3,5+15,2	3,5+15,2	3,5+15,2	
	ELECTRIC+DIESEL+JOCKEY ÉLECTRIQUE+DIESEL+JOCKEY	Referencia	FOCV 18/45 (E+D+J)	FOCV 18/50 (E+D+J)	FOCV 18/55 (E+D+J)	FOCV 18/60 (E+D+J)	FOCV 18/65 (E+D+J)	FOCV 18/70 (E+D+J)	FOCF 18/75 (E+D+J)	FOCF 18/80 (E+D+J)	FOCF 18/85 (E+D+J)	FOCF 18/90 (E+D+J)	
		Pot (HP): J+E+D	3+5,5+9,6	3+5,5+9,6	3,5+6,5+9,6	3,5+6,5+9,6	4+7,5+15,2	4+7,5+15,2	3,5+15+15,2	3,5+20+15,2	3,5+20+15,2	3,5+20+15,2	
	2 ELECTRIC+JOCKEY 2 ÉLECTRIQUES+JOCKEY	Referencia	FOCV 18/45 (2E+J)	FOCV 18/50 (2E+J)	FOCV 18/55 (2E+J)	FOCV 18/60 (2E+J)	FOCV 18/65 (2E+J)	FOCV 18/70 (2E+J)	FOCF 18/75 (2E+J)	FOCF 18/80 (2E+J)	FOCF 18/85 (2E+J)	FOCF 18/90 (2E+J)	
		Pot (HP): J+2E	3+5,5+5,5	3+5,5+5,5	3,5+6,5+6,5	3,5+6,5+6,5	4+7,5+7,5	4+7,5+7,5	3,5+15+15	3,5+20+20	3,5+20+20	3,5+20+20	
24 m³/h	ELECTRIC+JOCKEY ÉLECTRIQUE+JOCKEY	Referencia	FOCF 24/45 (E+J)	FOCF 24/50 (E+J)	FOCF 24/55 (E+J)	FOCF 24/60 (E+J)	FOCF 24/65 (E+J)	FOCF 24/70 (E+J)	FOCF 24/75 (E+J)	FOCF 24/80 (E+J)	FOCF 24/85 (E+J)		DN 2 1/2" (65)
		Pot (HP): J+E	2+10	2+10	2+10	3+15	3+15	3,5+20	3,5+20	3,5+20	3,5+20		
	DIESEL+JOCKEY DIESEL+JOCKEY	Referencia	FOCF 24/45 (D+J)	FOCF 24/50 (D+J)	FOCF 24/55 (D+J)	FOCF 24/60 (D+J)	FOCF 24/65 (D+J)	FOCF 24/70 (D+J)	FOCF 24/75 (D+J)	FOCF 24/80 (D+J)	FOCF 24/85 (D+J)		
		Pot (HP): J+D	2+11	2+11	2+11	3+16,3	3+16,3	3,5+16,3	3,5+19	3,5+19	3,5+19		
	ELECTRIC+DIESEL+JOCKEY ÉLECTRIQUE+DIESEL+JOCKEY	Referencia	FOCF 24/45 (E+D+J)	FOCF 24/50 (E+D+J)	FOCF 24/55 (E+D+J)	FOCF 24/60 (E+D+J)	FOCF 24/65 (E+D+J)	FOCF 24/70 (E+D+J)	FOCF 24/75 (E+D+J)	FOCF 24/80 (E+D+J)	FOCF 24/85 (E+D+J)		
		Pot (HP): J+E+D	2+10+11	2+10+11	2+10+11	3+15+16,3	3+15+16,3	3,5+20+16,3	3,5+20+19	3,5+20+19	3,5+20+19		
	2 ELECTRIC+JOCKEY 2 ÉLECTRIQUES+JOCKEY	Referencia	FOCF 24/45 (2E+J)	FOCF 24/50 (2E+J)	FOCF 24/55 (2E+J)	FOCF 24/60 (2E+J)	FOCF 24/65 (2E+J)	FOCF 24/70 (2E+J)	FOCF 24/75 (2E+J)	FOCF 24/80 (2E+J)	FOCF 24/85 (2E+J)		
		Pot (HP): J+2E	2+7,5+7,5	2+10+10	2+10+10	3+15+15	3+15+15	3,5+20+20	3,5+20+20	3,5+20+20	3,5+20+20		
30 m³/h	ELECTRIC+JOCKEY ÉLECTRIQUE+JOCKEY	Referencia	FOCF 30/45 (E+J)	FOCF 30/50 (E+J)	FOCF 30/55 (E+J)	FOCF 30/60 (E+J)	FOCF 30/65 (E+J)	FOCF 30/70 (E+J)	FOCF 30/75 (E+J)	FOCF 30/80 (E+J)	FOCF 30/85 (E+J)		DN 2 1/2" (65)
		Pot (HP): J+E	2+10	2+15	3+15	3+15	3+20	3,5+20	3,5+20	3,5+30	3,5+30		
	DIESEL+JOCKEY DIESEL+JOCKEY	Referencia	FOCF 30/45 (D+J)	FOCF 30/50 (D+J)	FOCF 30/55 (D+J)	FOCF 30/60 (D+J)	FOCF 30/65 (D+J)	FOCF 30/70 (D+J)	FOCF 30/75 (D+J)	FOCF 30/80 (D+J)	FOCF 30/85 (D+J)		
		Pot (HP): J+D	2+11	2+11	3+16,3	3+16,3	3+19	3,5+19	3,5+19	3,5+25,5	3,5+25,5		
	ELECTRIC+DIESEL+JOCKEY ÉLECTRIQUE+DIESEL+JOCKEY	Referencia	FOCF 30/45 (E+D+J)	FOCF 30/50 (E+D+J)	FOCF 30/55 (E+D+J)	FOCF 30/60 (E+D+J)	FOCF 30/65 (E+D+J)	FOCF 30/70 (E+D+J)	FOCF 30/75 (E+D+J)	FOCF 30/80 (E+D+J)	FOCF 30/85 (E+D+J)		
		Pot (HP): J+E+D	2+10+11	2+15+11	3+15+16,3	3+15+16,3	3+20+19	3,5+20+19	3,5+20+19	3,5+30+25,5	3,5+30+25,5		
	2 ELECTRIC+JOCKEY 2 ÉLECTRIQUES+JOCKEY	Referencia	FOCF 30/45 (2E+J)	FOCF 30/50 (2E+J)	FOCF 30/55 (2E+J)	FOCF 30/60 (2E+J)	FOCF 30/65 (2E+J)	FOCF 30/70 (2E+J)	FOCF 30/75 (2E+J)	FOCF 30/80 (2E+J)	FOCF 30/85 (2E+J)		
		Pot (HP): J+2E	2+10+10	2+15+15	3+15+15	3+15+15	3+20+20	3,5+20+20	3,5+20+20	3,5+30+30	3,5+30+30		

Dimensions page: 189

Fire fighting sets to UNE 23.500 with electric and diesel monobloc pumps
Groupes anti-incendie UNE 23.500-90 avec pompes monobloc électriques et diesel

Flow Débit Q	Sets with JOCKEY and main pump(s) Montages avec JOCKEY plus pompe(s) principale(s)		Head in metres (mWC) / Hauteur en mètres (mCE)										Flow meter Manifold Débitmètre Collecteur
			45	50	55	60	65	70	75	80	85	90	
36 m³/h	ELECTRIC+JOCKEY ÉLECTRIQUE+JOCKEY	Referencia	FOCF 36/45 (E+J)	FOCF 36/50 (E+J)	FOCF 36/55 (E+J)	FOCF 36/60 (E+J)	FOCF 36/65 (E+J)	FOCF 36/70 (E+J)	FOCF 36/75 (E+J)	FOCF 36/80 (E+J)	FOCF 36/85 (E+J)		DN 2 1/2" (65)
		Pot (HP): J+E	2+15	2+15	3+20	3+20	3,5+20	3,5+30	3,5+30	3,5+30	3,5+30		
	DIESEL+JOCKEY DIESEL+JOCKEY	Referencia	FOCF 36/45 (D+J)	FOCF 36/50 (D+J)	FOCF 36/55 (D+J)	FOCF 36/60 (D+J)	FOCF 36/65 (D+J)	FOCF 36/70 (D+J)	FOCF 36/75 (D+J)	FOCF 36/80 (D+J)	FOCF 36/85 (D+J)		
		Pot (HP): J+D	2+16,3	2+16,3	3+16,3	3+19	3,5+19	3,5+25,5	3,5+25,5	3,5+25,5	3,5+25,5		
	ELECTRIC+DIESEL+JOCKEY ÉLECTRIQUE+DIESEL+JOCKEY	Referencia	FOCF 36/45 (E+D+J)	FOCF 36/50 (E+D+J)	FOCF 36/55 (E+D+J)	FOCF 36/60 (E+D+J)	FOCF 36/65 (E+D+J)	FOCF 36/70 (E+D+J)	FOCF 36/75 (E+D+J)	FOCF 36/80 (E+D+J)	FOCF 36/85 (E+D+J)		
		Pot (HP): J+E+D	2+10+16,3	2+15+16,3	3+20+16,3	3+20+19	3,5+20+19	3,5+30+25,5	3,5+30+25,5	3,5+30+25,5	3,5+30+25,5		
	2 ELECTRIC+JOCKEY 2 ÉLECTRIQUES+JOCKEY	Referencia	FOCF 36/45 (2E+J)	FOCF 36/50 (2E+J)	FOCF 36/55 (2E+J)	FOCF 36/60 (2E+J)	FOCF 36/65 (2E+J)	FOCF 36/70 (2E+J)	FOCF 36/75 (2E+J)	FOCF 36/80 (2E+J)	FOCF 36/85 (2E+J)		
		Pot (HP): J+2E	2+15+15	2+15+15	3+20+20	3+20+20	3,5+20+20	3,5+30+30	3,5+30+30	3,5+30+30	3,5+30+30		
42 m³/h	ELECTRIC+JOCKEY ÉLECTRIQUE+JOCKEY	Referencia	FOCF 42/45 (E+J)	FOCF 42/50 (E+J)	FOCF 42/55 (E+J)	FOCF 42/60 (E+J)	FOCF 42/65 (E+J)	FOCF 42/70 (E+J)	FOCF 42/75 (E+J)	FOCF 42/80 (E+J)	FOCF 42/85 (E+J)		DN 80
		Pot (HP): J+E	2+15	2+15	3+20	3+20	3,5+30	3,5+30	3,5+30	3,5+30	3,5+30		
	DIESEL+JOCKEY DIESEL+JOCKEY	Referencia	FOCF 42/45 (D+J)	FOCF 42/50 (D+J)	FOCF 42/55 (D+J)	FOCF 42/60 (D+J)	FOCF 42/65 (D+J)	FOCF 42/70 (D+J)	FOCF 42/75 (D+J)	FOCF 42/80 (D+J)	FOCF 42/85 (D+J)		
		Pot (HP): J+D	2+16,3	2+16,3	3+19	3+19	3,5+25,5	3,5+25,5	3,5+25,5	3,5+25,5	3,5+25,5		
	ELECTRIC+DIESEL+JOCKEY ÉLECTRIQUE+DIESEL+JOCKEY	Referencia	FOCF 42/45 (E+D+J)	FOCF 42/50 (E+D+J)	FOCF 42/55 (E+D+J)	FOCF 42/60 (E+D+J)	FOCF 42/65 (E+D+J)	FOCF 42/70 (E+D+J)	FOCF 42/75 (E+D+J)	FOCF 42/80 (E+D+J)	FOCF 42/85 (E+D+J)		
		Pot (HP): J+E+D	2+15+16,3	2+15+16,3	3+20+19	3+20+19	3,5+30+25,5	3,5+30+25,5	3,5+30+25,5	3,5+30+25,5	3,5+30+25,5		
	2 ELECTRIC+JOCKEY 2 ÉLECTRIQUES+JOCKEY	Referencia	FOCF 42/45 (2E+J)	FOCF 42/50 (2E+J)	FOCF 42/55 (2E+J)	FOCF 42/60 (2E+J)	FOCF 42/65 (2E+J)	FOCF 42/70 (2E+J)	FOCF 42/75 (2E+J)	FOCF 42/80 (2E+J)	FOCF 42/85 (2E+J)		
		Pot (HP): J+2E	2+15+15	2+15+15	3+20+20	3+20+20	3,5+30+30	3,5+30+30	3,5+30+30	3,5+30+30	3,5+30+30		
48 m³/h	ELECTRIC+JOCKEY ÉLECTRIQUE+JOCKEY	Referencia	FOCF 48/45 (E+J)	FOCF 48/50 (E+J)	FOCF 48/55 (E+J)	FOCF 48/60 (E+J)	FOCF 48/65 (E+J)	FOCF 48/70 (E+J)	FOCF 48/75 (E+J)	FOCF 48/80 (E+J)			DN 80
		Pot (HP): J+E	2+15	3+20	3+20	3+20	3,5+30	3,5+30	3,5+30	3,5+30			
	DIESEL+JOCKEY DIESEL+JOCKEY	Referencia	FOCF 48/45 (D+J)	FOCF 48/50 (D+J)	FOCF 48/55 (D+J)	FOCF 48/60 (D+J)	FOCF 48/65 (D+J)	FOCF 48/70 (D+J)	FOCF 48/75 (D+J)	FOCF 48/80 (D+J)			
		Pot (HP): J+D	2+16,3	3+19	3+19	3+19	3,5+25,5	3,5+25,5	3,5+25,5	3,5+25,5			
	ELECTRIC+DIESEL+JOCKEY ÉLECTRIQUE+DIESEL+JOCKEY	Referencia	FOCF 48/45 (E+D+J)	FOCF 48/50 (E+D+J)	FOCF 48/55 (E+D+J)	FOCF 48/60 (E+D+J)	FOCF 48/65 (E+D+J)	FOCF 48/70 (E+D+J)	FOCF 48/75 (E+D+J)	FOCF 48/80 (E+D+J)			
		Pot (HP): J+E+D	2+15+16,3	3+20+19	3+20+19	3+20+19	3,5+30+25,5	3,5+30+25,5	3,5+30+25,5	3,5+30+25,5			
	2 ELECTRIC+JOCKEY 2 ÉLECTRIQUES+JOCKEY	Referencia	FOCF 48/45 (2E+J)	FOCF 48/50 (2E+J)	FOCF 48/55 (2E+J)	FOCF 48/60 (2E+J)	FOCF 48/65 (2E+J)	FOCF 48/70 (2E+J)	FOCF 48/75 (2E+J)	FOCF 48/80 (2E+J)			
		Pot (HP): J+2E	2+15+15	3+20+20	3+20+20	3+20+20	3,5+30+30	3,5+30+30	3,5+30+30	3,5+30+30			
54 m³/h	ELECTRIC+JOCKEY ÉLECTRIQUE+JOCKEY	Referencia	FOCF 54/45 (E+J)	FOCF 54/50 (E+J)	FOCF 54/55 (E+J)	FOCF 54/60 (E+J)	FOCF 54/65 (E+J)	FOCF 54/70 (E+J)	FOCF 54/75 (E+J)	FOCF 54/80 (E+J)			DN 80
		Pot (HP): J+E	2+15	3+20	3+20	3+20	3,5+30	3,5+30	3,5+30	3,5+30			
	DIESEL+JOCKEY DIESEL+JOCKEY	Referencia	FOCF 54/45 (D+J)	FOCF 54/50 (D+J)	FOCF 54/55 (D+J)	FOCF 54/60 (D+J)	FOCF 54/65 (D+J)	FOCF 54/70 (D+J)	FOCF 54/75 (D+J)	FOCF 54/80 (D+J)			
		Pot (HP): J+D	2+16,3	3+19	3+25,5	3+25,5	3,5+25,5	3,5+25,5	3,5+38	3,5+38			
	ELECTRIC+DIESEL+JOCKEY ÉLECTRIQUE+DIESEL+JOCKEY	Referencia	FOCF 54/45 (E+D+J)	FOCF 54/50 (E+D+J)	FOCF 54/55 (E+D+J)	FOCF 54/60 (E+D+J)	FOCF 54/65 (E+D+J)	FOCF 54/70 (E+D+J)	FOCF 54/75 (E+D+J)	FOCF 54/80 (E+D+J)			
		Pot (HP): J+E+D	2+15+16,3	3+20+19	3+20+25,5	3+20+25,5	3,5+30+25,5	3,5+30+25,5	3,5+30+38	3,5+30+38			
	2 ELECTRIC+JOCKEY 2 ÉLECTRIQUES+JOCKEY	Referencia	FOCF 54/45 (2E+J)	FOCF 54/50 (2E+J)	FOCF 54/55 (2E+J)	FOCF 54/60 (2E+J)	FOCF 54/65 (2E+J)	FOCF 54/70 (2E+J)	FOCF 54/75 (2E+J)	FOCF 54/80 (2E+J)			
		Pot (HP): J+2E	2+15+15	3+20+20	3+20+20	3+20+20	3,5+30+30	3,5+30+30	3,5+30+30	3,5+30+30			

Dimensions page: 189

Fire fighting sets to UNE 23.500-90 / Groupes anti-incendie UNE 23.500-90

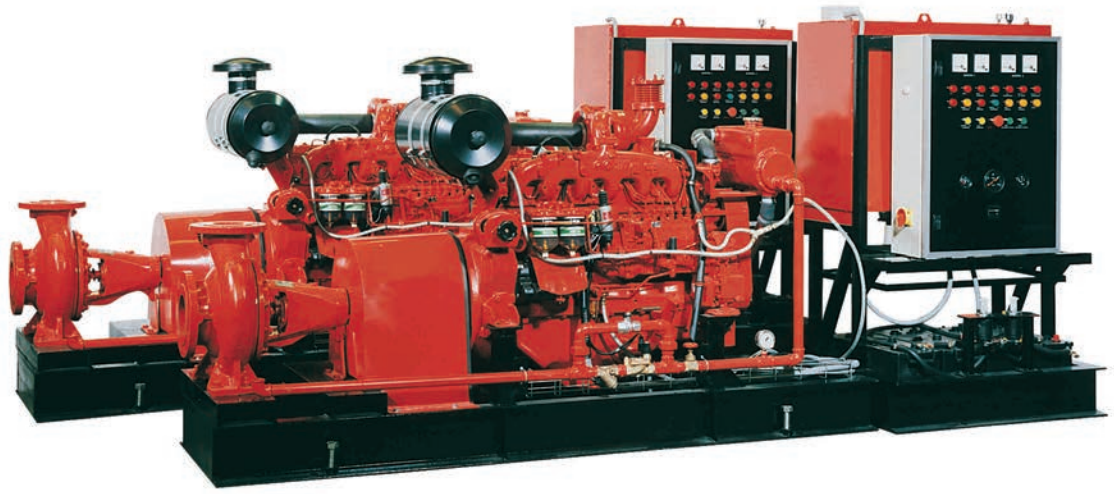

Group/Groupe			Composition		
Type	Q	H	Pumps/Pompes		Pump/Pompe
	m³/h	m.W.C.	Main/Principales	HP	Jockey
FOC N	12	45	RNI 32-20	5,5	VIP 20 T -2
FOC N	12	55	RNI 32-20	7,5	VIP 20 T -2
FOC N	12	65	RNI 32-20	10	VIP 30 T -3
FOC N	12	75	RNI 32-26	15	VIP 30 T -3
FOC N	12	80	RNI 32-26	15	VIP 35 T -3
FOC N	12	100	RNI 32-26	25	VIP 40 T -4
FOC N	18	50	RNI 32-20	7,5	VIP 20 T -2
FOC N	18	60	RNI 32-20	10	VIP 30 T -3
FOC N	18	70	RNI 32-26	15	VIP 30 T -3
FOC N	18	75	RNI 32-26	20	VIP 30 T -3
FOC N	18	85	RNI 32-26	20	VIP 35 T -3
FOC N	18	100	RNI 32-26	25	VIP 40 T -4
FOC N	18	115	RNI 40-32H	40	VIP 45 T -4
FOC N	18	125	RNI 40-32H	40	NX 4/22-5,5
FOC N	24	55	RNI 32-20	10	VIP 20 T -2
FOC N	24	70	RNI 32-26	15	VIP 30 T -3
FOC N	24	75	RNI 32-26	20	VIP 30 T -3
FOC N	24	85	RNI 32-26	20	VIP 35 T -3
FOC N	24	95	RNI 32-26	25	VIP 40 T -4
FOC N	24	100	RNI 40-32H	30	VIP 40 T -4
FOC N	24	115	RNI 40-32H	40	VIP 45 T -4
FOC N	24	125	RNI 40-32H	40	NX 4/22-5,5
FOC N	30	50	RNI 40-20	10	VIP 20 T -2
FOC N	30	60	RNI 40-26	15	VIP 30 T -3
FOC N	30	75	RNI 40-26	20	VIP 30 T -3
FOC N	30	85	RNI 40-26	25	VIP 35 T -3
FOC N	30	95	RNI 40-26	25	VIP 40 T -4
FOC N	30	100	RNI 40-32H	40	VIP 40 T -4
FOC N	30	115	RNI 40-32H	40	VIP 45 T -4
FOC N	30	120	RNI 40-32H	40	NX 4/22-5,5
FOC N	30	125	RNI 40-32H	50	NX 4/22-5,5
FOC N	36	50	RNI 40-20	15	VIP 20 T -2

Group/Groupe			Composition		
Type	Q	H	Pumps/Pompes		Pump/Pompe
	m³/h	m.W.C.	Main/Principales	HP	Jockey
FOC N	36	60	RNI 40-26	15	VIP 30 T -3
FOC N	36	70	RNI 40-26	20	VIP 30 T -3
FOC N	36	75	RNI 40-26	25	VIP 30 T -3
FOC N	36	85	RNI 40-26	25	VIP 35 T -3
FOC N	36	95	RNI 40-26	30	VIP 40 T -4
FOC N	36	100	RNI 50-26	50	VIP 40 T -4
FOC N	36	105	RNI 50-26	50	VIP 45 T -4
FOC N	42	50	RNI 40-26	15	VIP 20 T -2
FOC N	42	55	RNI 40-26	20	VIP 20 T -2
FOC N	42	65	RNI 40-26	20	VIP 30 T -3
FOC N	42	75	RNI 40-26	25	VIP 30 T -3
FOC N	42	85	RNI 40-26	30	VIP 35 T -3
FOC N	42	95	RNI 50-26	40	VIP 40 T -4
FOC N	42	105	RNI 50-26	50	VIP 45 T -4
FOC N	42	115	RNI 50-32H	60	VIP 45 T -4
FOC N	42	125	RNI 50-32H	75	NX 4/22-5,5
FOC N	48	45	RNI 50-20	15	VIP 20 T -2
FOC N	48	55	RNI 50-20	20	VIP 20 T -2
FOC N	48	60	RNI 50-20	20	VIP 30 T -3
FOC N	48	70	RNI 50-26	25	VIP 30 T -3
FOC N	48	75	RNI 50-26	30	VIP 30 T -3
FOC N	48	80	RNI 50-26	30	VIP 35 T -3
FOC N	48	85	RNI 50-26	40	VIP 35 T -3
FOC N	48	95	RNI 50-26	40	VIP 40 T -4
FOC N	48	100	RNI 50-26	50	VIP 40 T -4
FOC N	48	105	RNI 50-32H	60	VIP 45 T -4
FOC N	48	110	RNI 50-32H	60	VIP 45 T -4
FOC N	48	115	RNI 50-32H	75	VIP 45 T -4
FOC N	48	125	RNI 50-32H	75	NX 4/22-5,5
FOC N	60	50	RNI 50-20	20	VIP 20 T -2
FOC N	60	55	RNI 50-20	25	VIP 20 T -2

Group/Groupe			Composition		
Type	Q	H	Pumps/Pompes		Pump/Pompe
	m³/h	m.W.C.	Main/Principales	HP	Jockey
FOC N	60	60	RNI 50-20	25	VIP 30 T -3
FOC N	60	70	RNI 50-26	30	VIP 30 T -3
FOC N	60	75	RNI 50-26	40	VIP 30 T -3
FOC N	60	85	RNI 50-26	40	VIP 35 T -3
FOC N	60	95	RNI 50-26	40	VIP 40 T -4
FOC N	60	100	RNI 50-32H	60	VIP 40 T -4
FOC N	60	110	RNI 50-32H	60	VIP 45 T -4
FOC N	60	115	RNI 50-32H	75	VIP 45 T -4
FOC N	60	125	RNI 50-32H	75	NX 4/22-5,5
FOC N	72	50	RNI 65-20	25	VIP 20 T -2
FOC N	72	55	RNI 65-20	30	VIP 20 T -2
FOC N	72	65	RNI 65-20	40	VIP 30 T -3
FOC N	72	75	RNI 65-26	50	VIP 30 T -3
FOC N	72	95	RNI 65-26	60	VIP 40 T -4
FOC N	72	100	RNI 50-32H	60	VIP 40 T -4
FOC N	72	105	RNI 50-32H	60	VIP 45 T -4
FOC N	72	115	RNI 50-32H	75	VIP 45 T -4
FOC N	72	125	RNI 50-32H	75	NX 4/22-5,5
FOC N	84	45	RNI 65-20	30	VIP 20 T -2
FOC N	84	50	RNI 65-20	30	VIP 20 T -2
FOC N	84	55	RNI 65-20	40	VIP 20 T -2
FOC N	84	60	RNI 65-20	40	VIP 30 T -3
FOC N	84	65	RNI 65-20	40	VIP 30 T -3
FOC N	84	70	RNI 65-26	50	VIP 30 T -3
FOC N	84	75	RNI 65-26	50	VIP 30 T -3
FOC N	84	80	RNI 65-26	50	VIP 35 T -3
FOC N	84	85	RNI 65-26	60	VIP 35 T -3
FOC N	84	95	RNI 65-26	60	VIP 40 T -4
FOC N	84	100	RNI 65-26	75	VIP 40 T -4
FOC N	84	115	RNI 65-32H	100	VIP 45 T -4
FOC N	84	120	RNI 65-32H	100	NX 4/22-5,5

Higher flows and pressures to order / Débits et pressions supérieurs sur commande

Dimensions page: 192

Fire fighting sets to UNE 23.500-90 / Groupes anti-incendie UNE 23.500-90

Description

These are sets using normalized pumps type RNI to DIN 24255. Lengthy experience in making this type of fire packages has enabled their standardisation by applying UNE 23500-90 standard or CEPREVEN Technical Rule RT 2-ABA. Comprehensive design of the whole group ready for automatic fire fighting operation. Modular manufacture that can be configured depending on the type of set required, whether this is with a single main pump or several main pumps and driven by electric motor or diesel engine. Selection of the right group from a large range of flow possibilities from 12 m3/h and pressure up to 125 metres. Powers up to 150 HP.

Similarly available according to UNE-EN 12845 standard or CEPREVEN Technical Rule RT1-ROC.

Description

Groupes utilisant la pompe normalisée type RN suivant DIN 24255. Une longue expérience dans la fabrication de ce type de groupe anti-incendie a permis sa standardisation en appliquant la norme UNE 23500-90 ou la Règle Technique RT 2-ABA de CEPREVEN. Conception d'ensemble de tout le groupe prêt pour le service automatique anti-incendie. Fabrication modulaire configurable suivant le type de groupe requis, que ce soit avec pompe principale unique ou plusieurs pompes principales et actionnement par moteur électrique ou diesel. Sélection du groupe adéquat dans une large gamme de possibilités de débits depuis 12 m3/h et pression jusqu'à 125 mètres. Puissances jusqu'à 150 CV.

Également disponible sous la norme UNE-EN 12845 ou la Règle Technique RT1-ROC de CEPREVEN.

Group/Groupe			Composition		
Type	Q	H	Pumps/Pompes		Pump/Pompe
	m³/h	m.W.C.	Main/Principales	HP	Jockey
FOC N	84	125	RNI 65-32H	125	NX 4/22-5,5
FOC N	96	50	RNI 65-20	30	VIP 20 T -2
FOC N	96	55	RNI 65-20	40	VIP 20 T -2
FOC N	96	60	RNI 65-20	40	VIP 30 T -3
FOC N	96	75	RNI 65-26	50	VIP 30 T -3
FOC N	96	80	RNI 65-26	50	VIP 35 T -3
FOC N	96	85	RNI 65-26	60	VIP 35 T -3
FOC N	96	90	RNI 65-26	60	VIP 40 T -4
FOC N	96	100	RNI 65-26	75	VIP 40 T -4
FOC N	96	115	RNI 65-32H	100	VIP 45 T -4
FOC N	96	120	RNI 65-32H	100	NX 4/22-5,5
FOC N	96	125	RNI 65-32H	125	NX 4/22-5,5
FOC N	108	70	RNI 65-26	50	VIP 30 T -3
FOC N	108	75	RNI 65-26	60	VIP 30 T -3
FOC N	108	85	RNI 65-26	60	VIP 35 T -3
FOC N	108	100	RNI 65-26	75	VIP 40 T -4
FOC N	108	115	RNI 65-32H	100	VIP 45 T -4
FOC N	108	120	RNI 65-32H	100	NX 4/22-5,5
FOC N	108	125	RNI 65-32H	125	NX 4/22-5,5
FOC N	120	50	RNI 80-20	40	VIP 20 T -2
FOC N	120	55	RNI 80-20	50	VIP 20 T -2
FOC N	120	60	RNI 80-20	50	VIP 30 T -3
FOC N	120	75	RNI 80-26	60	VIP 30 T -3
FOC N	120	85	RNI 80-26	75	VIP 35 T -3
FOC N	120	95	RNI 80-26	75	VIP 40 T -4
FOC N	120	100	RNI 80-32H	125	VIP 40 T -4
FOC N	120	115	RNI 80-32H	125	VIP 45 T -4
FOC N	120	125	RNI 80-32H	150	NX 4/22-5,5
FOC N	132	50	RNI 80-20	40	VIP 20 T -2
FOC N	132	55	RNI 80-20	50	VIP 20 T -2
FOC N	132	60	RNI 80-20	50	VIP 30 T -3
FOC N	132	65	RNI 80-26	60	VIP 30 T -3
FOC N	132	75	RNI 80-26	75	VIP 30 T -3
FOC N	132	85	RNI 80-26	75	VIP 35 T -3
FOC N	132	90	RNI 80-26	75	VIP 40 T -4

Group/Groupe			Composition		
Type	Q	H	Pumps/Pompes		Pump/Pompe
	m³/h	m.W.C.	Main/Principales	HP	Jockey
FOC N	132	95	RNI 80-26	100	VIP 40 T -4
FOC N	132	100	RNI 80-32H	125	VIP 40 T -4
FOC N	132	115	RNI 80-32H	125	VIP 45 T -4
FOC N	132	125	RNI 80-32H	150	NX 4/22-5,5
FOC N	144	55	RNI 80-20	50	VIP 20 T -2
FOC N	144	65	RNI 80-26	60	VIP 30 T -3
FOC N	144	80	RNI 80-26	75	VIP 30 T -3
FOC N	144	85	RNI 80-26	100	VIP 35 T -3
FOC N	144	95	RNI 80-26	100	VIP 40 T -4
FOC N	144	100	RNI 80-32H	125	VIP 40 T -4
FOC N	144	115	RNI 80-32H	125	VIP 45 T -4
FOC N	144	125	RNI 80-32H	150	NX 4/22-5,5
FOC N	156	55	RNI 80-20	50	VIP 20 T -2
FOC N	156	65	RNI 80-26	60	VIP 30 T -3
FOC N	156	75	RNI 80-26	75	VIP 30 T -3
FOC N	156	85	RNI 80-26	100	VIP 35 T -3
FOC N	156	95	RNI 80-26	100	VIP 40 T -4
FOC N	156	100	RNI 80-32H	125	VIP 40 T -4
FOC N	156	110	RNI 80-32H	125	VIP 45 T -4
FOC N	156	115	RNI 80-32H	150	VIP 45 T -4
FOC N	156	125	RNI 80-32H	150	NX 4/22-5,5
FOC N	168	50	RNI 80-20	50	VIP 20 T -2
FOC N	168	55	RNI 80-20	60	VIP 20 T -2
FOC N	168	60	RNI 80-26	60	VIP 30 T -3
FOC N	168	70	RNI 80-26	75	VIP 30 T -3
FOC N	168	75	RNI 80-26	100	VIP 30 T -3
FOC N	168	85	RNI 80-26	100	VIP 35 T -3
FOC N	168	90	RNI 80-26	100	VIP 40 T -4
FOC N	168	100	RNI 80-32H	125	VIP 40 T -4
FOC N	168	110	RNI 80-32H	125	VIP 45 T -4
FOC N	168	115	RNI 80-32H	150	VIP 45 T -4
FOC N	168	125	RNI 80-32H	150	NX 4/22-5,5
FOC N	180	50	RNI 80-20	50	VIP 20 T -2
FOC N	180	55	RNI 80-20	60	VIP 20 T -2
FOC N	180	70	RNI 80-26	75	VIP 30 T -3

Group/Groupe			Composition		
Type	Q	H	Pumps/Pompes		Pump/Pompe
	m³/h	m.W.C.	Main/Principales	HP	Jockey
FOC N	180	75	RNI 80-26	100	VIP 30 T -3
FOC N	180	85	RNI 80-26	100	VIP 35 T -3
FOC N	180	90	RNI 80-26	100	VIP 40 T -4
FOC N	180	95	RNI 80-26	125	VIP 40 T -4
FOC N	180	100	RNI 80-32H	125	VIP 40 T -4
FOC N	180	105	RNI 80-32H	125	VIP 45 T -4
FOC N	180	115	RNI 80-32H	150	VIP 45 T -4
FOC N	180	125	RNI 80-32H	150	NX 4/22-5,5
FOC N	192	45	RNI 100-20	50	VIP 20 T -2
FOC N	192	50	RNI 100-20	60	VIP 20 T -2
FOC N	192	55	RNI 100-20	75	VIP 20 T -2
FOC N	192	60	RNI 100-20	75	VIP 30 T -3
FOC N	192	65	RNI 100-26	75	VIP 30 T -3
FOC N	192	75	RNI 100-26	100	VIP 30 T -3
FOC N	192	85	RNI 100-26	100	VIP 35 T -3
FOC N	192	95	RNI 100-26	125	VIP 40 T -4
FOC N	192	100	RNI 100-26	150	VIP 40 T -4
FOC N	192	115	RNI 80-32H	150	VIP 45 T -4
FOC N	192	125	RNI 80-32H	150	NX 4/22-5,5
FOC N	204	50	RNI 100-20	60	VIP 20 T -2
FOC N	204	55	RNI 100-20	75	VIP 20 T -2
FOC N	204	60	RNI 100-20	75	VIP 30 T -3
FOC N	204	75	RNI 100-26	100	VIP 30 T -3
FOC N	204	85	RNI 100-26	125	VIP 35 T -3
FOC N	204	95	RNI 100-26	125	VIP 40 T -4
FOC N	204	100	RNI 100-26	150	VIP 40 T -4
FOC N	204	110	RNI 100-32H	150	VIP 45 T -4
FOC N	204	115	RNI 100-32H	180	VIP 45 T -4
FOC N	204	125	RNI 100-32H	180	NX 4/22-5,5
FOC N	216	50	RNI 100-20	60	VIP 20 T -2
FOC N	216	55	RNI 100-20	75	VIP 20 T -2
FOC N	216	60	RNI 100-20	75	VIP 30 T -3
FOC N	216	75	RNI 100-26	100	VIP 30 T -3
FOC N	216	85	RNI 100-26	125	VIP 35 T -3
FOC N	216	90	RNI 100-26	125	VIP 40 T -4

Fire fighting sets to UNE 23.500-90 / Groupes anti-incendie UNE 23.500-90

Type of pumps composing this sets

Each main ELECTRIC pump	**E 1** (1 pump) or **2E** (2 pumps)
Each main DIESEL pump	**D**
JOCKEY auxiliary pump	**J**

Compositions most widely used

ELECTRIC + JOCKEY	**E+J**
2 ELECTRIC + JOCKEY	**2E+J**
DIESEL + JOCKEY	**D+J**
ELECTRIC+DIESEL+JOCKEY	**E+D+J**

Typologie des pompes intégrant l'équipement

Chaque pompe principale ÉLECTRIQUE	**E 1** (1 pompe) ou **2E** (2 pompes)
Chaque pompe principale DIESEL	**D**
Pompe auxiliaire JOCKEY	**J**

Compositions les plus utilisées

ÉLECTRIQUE + JOCKEY	**E+J**
2 ÉLECTRIQUES + JOCKEY	**2E+J**
DIESEL + JOCKEY	**D+J**
ÉLECTRIQUE+DIESEL+JOCKEY	**E+D+J**

Group/Groupe			Composition		
Type	Q	H	Pumps/Pompes		Pump/Pompe
	m³/h	m.W.C.	Main/Principales	HP	Jockey
FOC N	216	100	RNI 100-26	150	VIP 40 T -4
FOC N	216	110	RNI 100-32H	150	VIP 45 T -4
FOC N	216	115	RNI 100-32H	180	VIP 45 T -4
FOC N	216	125	RNI 100-32H	180	NX 4/22-5,5
FOC N	228	50	RNI 100-20	60	VIP 20 T -2
FOC N	228	55	RNI 100-20	75	VIP 20 T -2
FOC N	228	60	RNI 100-20	75	VIP 30 T -3
FOC N	228	70	RNI 100-26	100	VIP 30 T -3
FOC N	228	75	RNI 100-26	125	VIP 30 T -3
FOC N	228	85	RNI 100-26	125	VIP 35 T -3
FOC N	228	90	RNI 100-26	125	VIP 40 T -4
FOC N	228	100	RNI 100-26	150	VIP 40 T -4
FOC N	228	105	RNI 100-32H	150	VIP 45 T -4
FOC N	228	115	RNI 100-32H	180	VIP 45 T -4
FOC N	228	120	RNI 100-32H	180	NX 4/22-5,5
FOC N	228	125	RNI 100-32H	220	NX 4/22-5,5
FOC N	240	50	RNI 100-20	60	VIP 20 T -2
FOC N	240	55	RNI 100-20	75	VIP 20 T -2
FOC N	240	70	RNI 100-26	100	VIP 30 T -3
FOC N	240	75	RNI 100-26	125	VIP 30 T -3
FOC N	240	85	RNI 100-26	125	VIP 35 T -3
FOC N	240	95	RNI 100-26	150	VIP 40 T -4
FOC N	240	100	RNI 100-32H	180	VIP 40 T -4
FOC N	240	115	RNI 100-32H	180	VIP 45 T -4
FOC N	240	125	RNI 100-32H	220	NX 4/22-5,5
FOC N	252	50	RNI 100-20	60	VIP 20 T -2
FOC N	252	55	RNI 100-20	75	VIP 20 T -2
FOC N	252	70	RNI 100-26	100	VIP 30 T -3
FOC N	252	75	RNI 100-26	125	VIP 30 T -3
FOC N	252	85	RNI 100-26	125	VIP 35 T -3
FOC N	252	95	RNI 100-26	150	VIP 40 T -4
FOC N	252	100	RNI 100-32H	180	VIP 40 T -4
FOC N	252	115	RNI 100-32H	180	VIP 45 T -4
FOC N	252	125	RNI 100-32H	220	NX 4/22-5,5
FOC N	264	50	RNI 100-20	60	VIP 20 T -2

Group/Groupe			Composition		
Type	Q	H	Pumps/Pompes		Pump/Pompe
	m³/h	m.W.C.	Main/Principales	HP	Jockey
FOC N	264	55	RNI 100-20	75	VIP 20 T -2
FOC N	264	65	RNI 100-26	100	VIP 30 T -3
FOC N	264	75	RNI 100-26	125	VIP 30 T -3
FOC N	264	85	RNI 100-26	125	VIP 35 T -3
FOC N	264	95	RNI 100-26	150	VIP 40 T -4
FOC N	264	100	RNI 100-32H	180	VIP 40 T -4
FOC N	264	110	RNI 100-32H	180	VIP 45 T -4
FOC N	264	115	RNI 100-32H	220	VIP 45 T -4
FOC N	264	125	RNI 100-32H	220	NX 4/22-5,5
FOC N	276	75	RNI 125-26H	125	VIP 30 T -3
FOC N	276	85	RNI 125-26H	150	VIP 35 T -3
FOC N	276	95	RNI 125-32H	180	VIP 40 T -4
FOC N	276	110	RNI 125-32H	220	VIP 45 T -4
FOC N	288	75	RNI 125-26H	125	VIP 30 T -3
FOC N	288	85	RNI 125-26H	150	VIP 35 T -3
FOC N	288	95	RNI 125-32H	180	VIP 40 T -4
FOC N	288	100	RNI 125-32H	220	VIP 40 T -4
FOC N	288	105	RNI 125-32H	220	VIP 45 T -4
FOC N	300	75	RNI 125-26H	125	VIP 30 T -3
FOC N	300	80	RNI 125-26H	150	VIP 35 T -3
FOC N	300	85	RNI 125-32H	180	VIP 35 T -3
FOC N	300	90	RNI 125-32H	180	VIP 40 T -4
FOC N	300	100	RNI 125-32H	220	VIP 40 T -4
FOC N	300	105	RNI 125-32H	220	VIP 45 T -4
FOC N	312	75	RNI 125-26H	125	VIP 30 T -3
FOC N	312	80	RNI 125-26H	150	VIP 35 T -3
FOC N	312	85	RNI 125-32H	180	VIP 35 T -3
FOC N	312	90	RNI 125-32H	180	VIP 40 T -4
FOC N	312	100	RNI 125-32H	220	VIP 40 T -4
FOC N	312	105	RNI 125-32H	220	VIP 45 T -4
FOC N	324	75	RNI 125-26H	125	VIP 30 T -3
FOC N	324	80	RNI 125-26H	150	VIP 35 T -3
FOC N	324	85	RNI 125-32H	180	VIP 35 T -3
FOC N	324	90	RNI 125-32H	180	VIP 40 T -4
FOC N	324	100	RNI 125-32H	220	VIP 40 T -4

Group/Groupe			Composition		
Type	Q	H	Pumps/Pompes		Pump/Pompe
	m³/h	m.W.C.	Main/Principales	HP	Jockey
FOC N	324	105	RNI 125-32H	220	VIP 45 T -4
FOC N	336	70	RNI 125-26H	125	VIP 30 T -3
FOC N	336	75	RNI 125-26H	150	VIP 30 T -3
FOC N	336	80	RNI 125-26H	150	VIP 35 T -3
FOC N	336	85	RNI 125-32H	180	VIP 35 T -3
FOC N	336	100	RNI 125-32H	220	VIP 40 T -4
FOC N	348	70	RNI 125-26H	125	VIP 30 T -3
FOC N	348	75	RNI 125-26H	150	VIP 30 T -3
FOC N	348	80	RNI 125-26H	150	VIP 35 T -3
FOC N	348	85	RNI 125-32H	180	VIP 35 T -3
FOC N	348	100	RNI 125-32H	220	VIP 40 T -4
FOC N	360	70	RNI 125-26H	125	VIP 30 T -3
FOC N	360	75	RNI 125-26H	150	VIP 30 T -3
FOC N	360	80	RNI 125-26H	150	VIP 35 T -3
FOC N	360	85	RNI 125-32H	220	VIP 35 T -3
FOC N	360	100	RNI 125-32H	220	VIP 40 T -4
FOC N	372	70	RNI 125-26H	125	VIP 30 T -3
FOC N	372	75	RNI 125-26H	150	VIP 30 T -3
FOC N	372	80	RNI 125-32H	180	VIP 35 T -3
FOC N	372	85	RNI 125-32H	220	VIP 35 T -3
FOC N	372	100	RNI 125-32H	220	VIP 40 T -4
FOC N	384	75	RNI 125-32H	180	VIP 30 T -3
FOC N	384	80	RNI 125-32H	180	VIP 35 T -3
FOC N	384	85	RNI 125-32H	220	VIP 35 T -3
FOC N	384	95	RNI 125-32H	220	VIP 40 T -4
FOC N	396	75	RNI 125-32H	180	VIP 30 T -3
FOC N	396	85	RNI 125-32H	220	VIP 35 T -3
FOC N	396	90	RNI 125-32H	220	VIP 40 T -4
FOC N	408	75	RNI 125-32H	180	VIP 30 T -3
FOC N	408	90	RNI 125-32H	220	VIP 40 T -4
FOC N	420	70	RNI 150-26H	180	VIP 30 T -3
FOC N	420	75	RNI 150-26H	220	VIP 30 T -3
FOC N	420	80	RNI 150-26H	220	VIP 35 T -3
FOC N	420	85	RNI 125-32H	220	VIP 35 T -3
FOC N	420	90	RNI 125-32H	220	VIP 40 T -4

Selection according to impeller design / Sélection en fonction de la conception de la roue

Description
For the selection of electric pumps depending on the characteristics of the solid bodies in suspension (size and form of the bodies or particles, short or long fibres, etc.)

Description
Pour la sélection d'électropompes en fonction des caractéristiques des corps solides en suspension (taille et forme des corps ou particules, fibreux courts ou longs, etc.)

Desingn	Description-applications	Series/Séries	Page
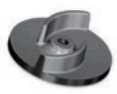	**Open multi-channel impeller** For liquids or waters with some solid content, without fibrous parts, such as rain water, filtration water, etc. **Roue multicanal ouverte** Pour liquides ou eaux légèrement chargées, sans parties fibreuses, comme les eaux pluviales, de filtrage, etc.	**SUM** **SIMO**	117 113
	Vortex impeller Liquids containing solids of a certain size and short fibre products, such as the ones coming from septic tanks, industrial waste, etc. **Roue vortex** Liquides contenant des solides d'une certaine taille et des produits fibreux courts, tels que ceux provenant de fosses septiques, les déchets industriels, etc.	**NAS** **SVC** **ARS**	124 123 138
	Grinder Combining one « open multi-channel impeller » and a grinder system in the suction side. Especially recommended in the presence of long fibres and solid bodies of large size that can be grindered. Highly recommended for pumping operations with a certain lifting head and for small or medium flows. **Broyeuse** Combinant une roue multicanal ouverte et un système de broyage dans l'aspiration. Particulièrement indiquée en présence de fibres longues et de corps solides broyables d'une grande taille. Très indiquée pour les pompages avec une certaine hauteur de relevage et pour des petits ou moyens débits.	**ARS**	138
	Small-passage open multi-channel impeller For pumping operations with heads of some size, for small and medium flows of liquids or clear rain water, filtration waters, etc. **Roue multicanal ouverte à petit pas** Pour les pompages avec des hauteurs d'une certaines importance, pour des petits et moyens débits de liquides ou d'eaux claires pluviales, de filtrage, etc.	**ARS**	138
	Open single-channel impeller This system provides large free passages and good performance with liquids from septic tanks, rain water, industrial waste, even containing fibre products, etc. **Roue monocanal ouverte** Système offrant de larges pas libres et de bons rendements avec les liquides provenant de fosses septiques, les eaux pluviales, les déchets industriels, même contenant des produits fibreux, etc.	**NAS** **ARS**	124 138
	Closed single-channel impeller A system providing large free passages and high performances with liquids from cess pits, rain water, filtration and industrial waste. **Roue monocanal fermée** Système offrant de larges pas libres et de hauts rendements avec les liquides provenant de puits perdus, eaux pluviales, filtrages et déchets industriels.	**ARS**	138
	Closed twin-channel impeller Combining a good free passage and excellent performance. Highly suitable for pumping operations with medium or high heads of liquids and waters with solid content from cess pits, solid bodies, etc. **Roue bicanal fermée** Combinant un bon pas libre et d'excellents rendements. Très adéquate pour les pompages de hauteurs moyennes ou importantes de liquides et d'eaux chargés provenant de puits perdus, avec corps solides, etc.	**ARS**	138

Submersible electric pumps for drainage / Électropompe submersible d'épuisement

Applications

For clean or slightly dirty water, for drainage of flooded premises, swimming pools, pits, wells for collecting rain water, springs, irrigation, etc.
Continuous service (with submersible motor).
Maximum liquid temperature 30°C.
Maximum immersion depth 5 metres.
Minimum dimensions (mm) for the pump well: 350x350 and 300 depth.

Construction

Pump

Made of composite polymers especially developed for this electric pump, resistant to corrosion, non-deformable at the maximum temperature differential between the motor and the pump and consequently resistant to the required internal and external work loads.
Equipped with adjustable range buoy for automatic starting and stopping.
Shaft and interior metal parts in contact with the liquid and screw fittings made of stainless steel.
Sealing by mechanical carbon-ceramic seal.

Motor

Induction at 2900 t/min, single-phase 230±10% V.
Thermal-ammeter protection.
Capacitor incorporated in the support of the connecting plug.
Supplied with 10 metres of cable and Schuko plug.
Class B insulation. IP68 protection
Dry winding with triple damp-resistant impregnation.

Applications

Pour eau propre ou légèrement sale. Pour le vidage de locaux inondés, piscines, fosses, puits de ramassage d'eaux pluviales, sources, irrigations, etc.
Service continu (avec le moteur immergé).
Température maximum du liquide 30°C.
Profondeur d'immersion maximum 5 mètres.
Dimensions minimums (mm) pour le puits de la pompe : 350x350 et 300 de profondeur.

Construction

Pompe

Construction en polymères composés développés spécialement pour cette électropompe, résistants à la corrosion, indéformables pour le différentiel maximum de température entre le moteur et la pompe et résistants par conséquent aux charges de travail internes et externes requises.
Equipée de bouée à parcours réglable pour l'arrêt et le démarrage automatique.
Arbre et parties métalliques intérieures en contact avec le liquide et boulonnerie en acier inoxydable.
Etanchéité par garniture mécanique carbone-céramique.

Moteur

A induction à 2.900 t/min, monophasé 230±10% V.
Protection thermo-ampèremétrique.
Condensateur intégré dans le support de la prise de connexion.
Fournie avec 10 mètre de câble et prise Schuko.
Isolement classe B. Protection IP68.
Bobinage à sec avec triple imprégnation résistant à l'humidité.

Performance and characteristics / Performances et caractéristiques

Type	Motor/Moteur P2		l/min	0	8	16,7	33	50	66	83	100	116	133	Ø DIS Ø REF
	KW	HP	m^3/h	0	0,5	1	2	3	4	5	6	7	8	
SIMO-I	0,22	0,30	m.W.C.	7	6,5	6,2	5,5	5	4,3	3,8	3	2	1	G 1 1/2"

Stainless steel submersible electric pumps for drainage / Électropompe submersible d'épuisement en inox.

Applications
Extraction of clear or dirty waters with particles or suspended solids.
Drainage of wells, ponds, bottoms of swimming pools, basements, garages, etc.

Construction
Entirely made of stainless steel.
Supplied with 10 m cable and Schuko plug.
Fitted with adjustable range buoy for automatic starting and stopping.
Maximum liquid temperature : 40ºC
Vortex

Pump
Casing: stainless steel AISI 304
Shaft: stainless steel.
Mechanical seal.

Motor
Single-phase 230 V.
2900 t/min.
50 Hz
Protection IP68
Incorporated motor circuit breaker

Applications
Extraction d'eaux claires ou sales avec particules ou solides en suspension.
Epuisement de puits, flaques, fonds de piscines, sous-sols, garages, etc.

Construction
Entièrement construite en acier inoxydable.
Fournie avec 10 m de câble et pris Schuko.
Equipée de bouée à parcours réglable pour l'arrêt et le démarrage automatique.
Température maximum du liquide : 40ºC
Roue Vortex

Pompe
Carcasse : acier inoxydable AISI 304
Arbre : acier inoxydable.
Garniture mécanique.

Moteur
Monophasé 230 V.
2.900 t/min.
50 Hz
Protection IP68
Disjoncteur moteur intégré

All Made of Stainless Steel
Tout en Inoxydable

Performance and characteristics / Performances et caractéristiques

Type	HP	Ø DIS Ø REF	Solid passage mm Passage solide mm	l/min	0	50	100	133	167	200	233	250
				m³/h	0	3	6	8	10	12	14	15
SVX 550	0,75	1 1/2"	30	m.W.C.	7	6	5	3				
SVX 1100	1,3	2"	30		10,5	10	9	8	7	5	3	1

Stainless steel submersible electric pumps for drainage / Électropompe submersible d'épuisement en inox.

Applications
Designed for pumping filtration water from basements, cellars, bottoms of swimming pools and in general fairly clean water.

Construction
Supplied with 10 m cable and Schuko plug.
Fitted with adjustable range buoy for automatic starting and stopping.
Maximum liquid temperature : 40°C
Vortex impeller

Pump
Casing: stainless steel AISI 304
Shaft: AISI 304.

Motor
Single-phase 230 V.
50 Hz
2900 t/min.
IP68 protection
Incorporated capacitor
Incorporated motor circuit breaker
Class F insulation.

Applications
Conçue pour l'extraction d'eaux de filtrages de sous-sols, caves, fonds de piscines et en général d'eaux relativement propres.

Construction
Fournie avec 10 m de câble et pris Schuko.
Equipée de bouée à parcours réglable pour l'arrêt et le démarrage automatique.
Température maximum du liquide : 40°C
Roue Vortex

Pompe
Carcasse : acier inoxydable AISI 304
Arbre : AISI 304.

Moteur
Monophasé 230 V.
50 Hz
2.900 t/min.
Protection IP68
Disjoncteur moteur intégré
Isolement classe F.

All Made of Stainless Steel
Tout en Inoxydable

Performance and characteristics / Performances et caractéristiques

Type	HP	A	Ø DIS Ø REF		Flow / Debit											
				l/min	0	10	20	30	40	60	90	125	140	180	240	280
				m³/h	0	0,6	1,2	1,8	2,4	3,6	5,4	7,5	8,4	10,8	14,4	16,8
SDX 400	0,5	2	1 1/4"	m.W.C.	6,5	6,4	6,2	6	5,5	5	3					
SDX 1100	1,2	5	1 1/2"		9,5	9,3	9,2	9	8,7	8,5	8,2	7,5	7	6	3	1

Stainless steel submersible electric pumps for drainage / Électropompe submersible d'épuisement en inox.

Applications
For clean or slightly dirty water, with no long fibrous products: rain water, swimming pools, basements, fountains, irrigation-watering, etc.
Maximum size of solids:
SUM 35 ² 3 mm
SUM 65 ² 5 mm
Maximum liquid temperature: 30ºC.

Construction
Pump casing, motor casing and strainer made of AISI-304 stainless steel. Motor shaft made of AISI 303. Silicon carbide mechanical seal in an oil bath with sealing ring.
Fitted with adjustable range buoy for automatic starting and stopping. Supplied with 5 metres of cable and Schuko plug.

Motor
Induction in oil bath, 2 poles
50 Hz, 2.900 t/min.
Single-phase 230 V±10% with Thermal protection
Class F insulation

Applications
Pour eau propre ou légèrement sale, sans produits fibreux longs: eaux pluviales, piscines, sous-sols, fontaines, irrigation-arrosage, etc.
Taille maximum de solides:
SUM 35 ² 3 mm
SUM 65 ² 5 mm
Température maximale du liquide: 30ºC.

Construction
Corps de pompe, carcasse, moteur et grille d'aspiration en acier inoxydable AISI-304. Arbre moteur en AISI 303. Garniture mécanique en carbure de silicium dans un bain d'huile avec bague de garniture.
Équipée de bouée à parcours réglable pour arrêt et démarrage automatique. Livrée avec 5 mètres de câble et prise Schuko.

Moteur
A induction et bain d'huile, 2 pôles
50 Hz, 2.900 t/min.
Monophasé 230 V±10% avec thermoprotecteur
Isolement classe F

All Made of Stainless Steel
Tout en Inoxydable

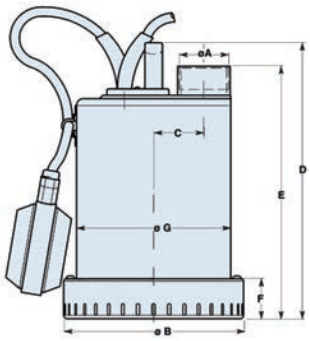

Dimensions

Type	Dimensions mm.							Weight Poids (Kg)
	A	B	C	D	E	F	G	
SUM 35K	1"	150	60,5	230	190	34	132	4,75
SUM 65K	1 1/4"	154	43	253	217	35	132	6,45

Performance and characteristics / Performances et caractéristiques

Type	Motor/Moteur P2		l/min	0	40	75	120	160	250	300	400	450	ØDIS / ØREF
	KW	HP	m^3/h	0	2,4	4,5	7,2	9,6	15	18	24	27	
SUM 35K	0,25	0,33	m.W.C.	5,8	3,5	1,2							G 1"
SUM 65K	0,45	0,6		7,5	6,5	5,5	4	2					G 1 1/4"

Submersible electric pumps for drainage / Électropompe submersible d'épuisement

Applications
Especially recommended for sandy waters, ditches, rivers, underground use, paint booths, etc.

Construction
Robust built.
Motor with oil bath
Supplied with 10 metres of cable.
The single-phase pumps have buoy and Schuko plug.
Maximum liquid temperature : 50ºC.
Maximum density : 1100 kg/m3.

Pump
Pump casing: cast iron
Impeller : cast iron, open, twin channel.
Shaft : stainless steel.
Mechanical seal made of silicon carbide and nitrile sealing joint for SAND 100 model.
Double carbide/silicon and graphite/ceramic seal for models SAND 200 and 300.

Motor
2900 t/min.
50 Hz
Single-phase 230 V (M) and three-phase 230/400V (T)
Integrated thermal protection
IP68 protection
Class F insulation

Applications
Particulièrement indiquée pour les eaux sableuses, les tranchés, rivières, souterrains, cabines à peinture, etc.

Construction
Construction très robuste.
Moteur à bain d'huile
Livrée avec 10 mètres de câble.
La pompe monophasée avec bouée et prise Schuko.
Température maximale du liquide : 50ºC.
Densité maximale : 1100 kg/m3.

Pompe
Corps de pompe en fonte.
Roue : fonte, bicanal ouvert.
Arbre : acier inoxydable.
Garniture mécanique en carbure de silicium et joint d'étanchéité en nitrile pour le modèle SAND 100.
Double garniture carbure/silicium et graphite/céramique pour les modèles SAND 200 et 300.

Moteur
2.900 t/min.
50 Hz
Monophasé 230 V (M) et triphasé 230/400V (T)
Protection thermique intégrée
Protection IP68
Isolement classe F

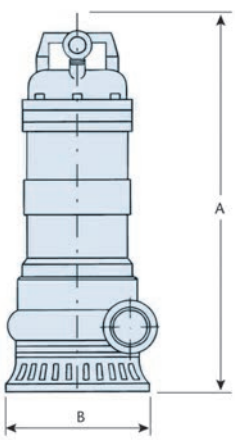

Dimensions

Type	A	B	Weight Poids (Kg)
SAND 100	425	165	21
SAND 200	514	200	35
SAND 300	525	210	40

Performance and characteristics / Performances et caractéristiques

Type		HP	ØDIS ØREF	A	Pump height mm Hauteur pompe mm	Pump width mm Largeur pompe mm		Head (m) / Hauteur (m)									
								2	4	6	8	10	12	14	16	18	20
SAND 100	M	1	1" 1/2	4,8	425	170	Flow/Debit m³/h	18,9	16,2	13,2	10,2	6	2,4				
SAND 200	M	2	2"	M 9,7	490	235		30,6	28,2	25,2	18,6	17,7	13,5	9	3		
	T			T 4,6													
SAND 300	T	3	3" DI 80	5,4	510	268		45	41,7	37,8	33,9	29,4	25,2	19,5	14,7	9	3

M: Single-phase / Monophasé **T:** Three-phase / Triphasé

Electric drainage pump for heavy-duty work in raising dirty waters / Électropompe de drainage pour travaux durs dans le relevage d'eaux usées

Applications

Solves all drainage problems even when the water contains mud, sand and other solids. There is no need to prime this pump in order to work totally or partially submerged. It can run dry for short periods of time. One pipe is enough for the installation, It can work night and day with no interruption or damage. There is no need for a foot valve or lubrication. Easily transportable through its lightweight built.

The casing and pump body are made of Silumin, resistant to corrosion and salty water. Double mechanical tungsten-carbide seal. Oil chamber between motor and pump. Sealed terminal box and 10 metres of neoprene cable.

Inside of the pump covered with special rubber preventing any easy damage through impurities.

Applications

Résout tous les problèmes d'épuisement même lorsque l'eau contient de la boue, du sable et d'autres éléments.

N'a pas besoin d'être amorcée pour travailler totalement ou partiellement immergée. Peut travailler à sec pendant de courts laps de temps. Un tuyau est suffisant pour l'installation. Peut travailler nuit et jour sans interruption ni danger. N'a pas besoin de clapet de fond ni de graissage. Facilement transportable grâce à sa légèreté.

La carcasse et le corps de pompe est en Silumine, résistante à corrosion et à l'eau salée. Double garniture mécanique en carbure au tungstène. Chambre à huile entre moteur et pompe. Boîte à bornes étanche et 10 mètres de câble néoprène.

Intérieur de la pompe recouvert de caoutchouc spécial évitant l'usure facile face aux impuretés.

Dimensions

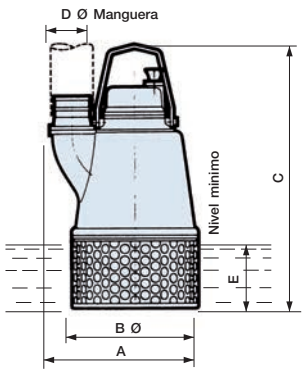

Type	A	B Ø	C	D Ø	E
D 151	380	185	475	50	75
D 301	380	185	475	70	75
D 501	450	215	670	70	110
D 521	450	215	670	70	110
D 750	435	370	790	80	175
D 751	435	370	790	100	175
D 1000	435	370	790	80	175
D 1001	435	370	790	100	175
D 1500	500	415	925	100	175
D 1501	500	415	925	125	175
D 2000	500	415	925	100	175
D 2001	500	415	925	125	175

Dimensions mm.

Performance and characteristics / Performances et caractéristiques **2850 T/MIN**

Type	Moteur P2		RPM T/MIN	Voltage (1)	In (A)	H (m)	2	6	10	12	14	16	20	25	30	35	40	Pass Passage (mm)	Weight Poids (kg)	Starts Demarrage
	P2 (kw)	P2 (CV)				Flow / Débit (m³/h)														
D 151	1,1	1,5	2850	400	2,5		30	22	15	10	6							12	20	DOL / Direct
D 301	2,2	3	2850	400	5		51	36	21	12	8							15	30	DOL / Direct
D 501	3,7	5	2850	400	8		72	65	52	46	39	33	18					17	45	DOL / Direct
D 521	3,7	5	2850	400	8		100	85	70	60	48	40	12					18	88	DOL / Direct
D 750	5,5	7,5	2850	400	13		66	64	62	60	57	54	48	39	30	19		4	88	DOL / Direct
D 751	5,5	7,5	2850	400	13		120	112	96	90	75	72	54	22				20	98	DOL / Direct
D 1000	7,5	10	2850	400	16,5		90	84	81	78	75	73	68	58	46	37	18	6	98	DOL / Direct
D 1001	7,5	10	2850	400	16,5		162	144	125	116	105	96	72	37				20	123	DOL / Direct
D 1500	11	15	2850	400/690	22,5		118	112	109	108	105	102	94	80	64	12		10	123	YΔ
D 1501	11	15	2850	400/690	22,5		195	180	160	150	138	125	95	54				24	123	YΔ
D 2000	15	20	2850	400/690	30		168	162	158	156	154	150	140	120	95	60		10	137	YΔ
D 2001	15	20	2850	400/690	30		265	255	240	225	215	200	160	105	60			32	137	YΔ

Submersible electric pump for drainage and waste water / Électropompe submersible pour épuisement et eaux résiduaires

Applications
It is suitable for lifting clean water with some suspended solid content stemming from rain water, industrial waste, bottom of swimming pools, etc.

Construction
Made of corrosion-resistant materials.
Equipped with automatic stopping and starting buoy.
Supplied with 10 metres of type H07.RN-F cable and Schuko plug.
Maximum liquid temperature : 35ºC.
Vortex impeller.

Pump
Pump casing: thermoplastic.
Impeller: NORYL.
Shaft: stainless steel.
Mechanical seal.

Motor
Single-phase: 230V±10%.
2.900 t/min.
50 Hz
Incorporated motor circuit breaker
IP68 protection.

Applications
Indiquée pour le relevage d'eaux propres légèrement chargées de solides en suspension provenant des eaux de pluies, déchets industriels, fonds de piscines, etc.

Construction
Construite en matériaux résistant à la corrosion.
Équipée de bouée d'arrêt et de démarrage automatique.
Fournie avec 10 mètres de câble type H07.RN-F et prise Schuko.
Température maximum du liquide : 35ºC.
Roue Vortex.

Pompe
Corps de pompe : thermoplastique.
Roue : NORYL.
Arbre : acier inoxydable.
Garniture mécanique.

Moteur
Monophasé : 230V±10%.
2.900 t/min.
50 Hz
Disjoncteur moteur intégré
Protection IP68.

Performance and characteristics / Performances et caractéristiques

Type	Motor/Moteur P2		Solid passage mm	l/min	0	17	33	50	83	100	117	133	167	200	233	ØDIS
	KW	HP	Passage solide mm	m³/h	0	1	2	3	5	6	7	8	10	12	14	ØREF
SVC 400	0,37	0,5	30	m.W.C.	5	4,7	4,5	4	3,5	3	1					G1-1/2"
SVC 900	0,75	1	30		10	9,8	9,7	9,5	9	8,7	8,3	7	6	4,5	1	G1-1/2"

Stainless steel submersible electric pumps for drainage and for waste water / Électropompe submersible d'épuisement et pour eaux résiduaires en inox.

Applications
For dirty and industrial waters not containing products that could damage the pump materials.
Maximum size of solids:
NAS 65 ² 25 mm
NAS 30 ² 30 mm
NAS 130 ² 30 mm
NAS 150 and 200F ² 60 mm
NAS 300F ² 80 mm
Maximum liquid temperature: 50ºC.

Construction
Pump
Pump casing, motor casing made of stainless steel AISI-304. Pump shaft made of stainless steel AISI 316. Silicon carbide mechanical seal in an oil bath with sealing ring.
All models supplied with 5 metres of H07RNF electric cable.

Motor
Induction and oil bath, 2 poles
50 Hz (n= 2.900 t/min).
Three-phase 400±10%
Single-phase 230V±10% with thermal protector
Class F insulation

Applications
Pour eau sales domestiques et industrielles ne contenant pas de produits pouvant nuire aux matériaux de la pompe.
Taille maximum de solides:
NAS 65 ² 25 mm
NAS 30 ² 30 mm
NAS 130 ² 30 mm
NAS 150 et 200F ² 60 mm
NAS 300F ² 80 mm
Température maximale du liquide: 50ºC.

Construction
Pompe
Corps de pompe, carcasse moteur en acier inoxydable AISI-304. Arbre pompe en acier inoxydable AISI 316. Garniture mécanique en carbure de silicium dans un bain d'huile avec bague de garniture.
Tous les modèles livrés avec 5 mètres de câble électrique H07RNF.

Moteur
A induction et bain d'huile, 2 pôles
50 Hz (n= 2.900 t/min).
Triphasé 400±10%
Monophasé 230V±10% avec thermoprotecteur
Isolement classe F

All Made of Stainless Steel
Tout en Inoxydable

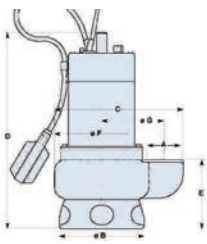

NAS 65-80-130-150

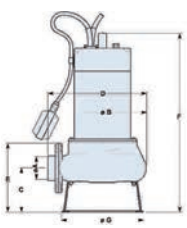

NAS 200-300-400

Dimensions

Type	Dimensions mm.							Weight Poids (Kg)
	A	B	C	D	E	F	G	
NAS 150T	2" 1/2	253	117	260	192	473	214	19
NAS 150K	2" 1/2	253	117	260	192	473	214	19
NAS 150FT	2" 1/2	253	117	253	182	443	214	19
NAS 200FT	2" 1/2	253	117	260	192	473	214	22,5
NAS 200FM	2" 1/2	253	117	260	192	473	214	22,5
NAS 300FT	3"	253	127	278	217	515	214	23
NAS 400FT	3"	253	127	278	217	636	214	39

Performance and characteristics / Performances et caractéristiques

Type	Motor/Moteur P2		l/min	0	50	100	133	167	200	233	250	ØDIS ØREF	Solid passage mm Passage solide mm
	KW	HP	m³/h	0	3	6	8	10	12	14	15		
NAS 80K	0,55	0,75	m.W.C.	7	6	5	3					G 1 1/2"	30
NAS 130K	1	1,3		10,5	10	9	8	7	5	3	1	G2"	30

Type	Motor/Moteur P2		l/min	0	50	150	200	250	350	500	700	950	1250	ØDIS ØREF
	KW	HP	m³/h	0	3	9	12	15	21	30	42	57	75	
NAS 65K	0,45	0,6	m.W.C.	6,7	6	4	2,5							G 1 1/2"
NAS 150T	1,1	1,5		11	9,5	8	7	6	4	1				G2 1/2"
NAS 150K	1,1	1,5		11	9,5	8	7	6	4	1				G2 1/2"
NAS 150FT	1,1	1,5		11	9,5	8	7	6	4	1				G2 1/2"
NAS 200FT	1,5	2		12	11	10	9,4	8,8	7,5	5,5	2			G2 1/2"
NAS 200FM	1,5	2		12	11	10	9,4	8,8	7,5	5,5	2			G2 1/2"
NAS 300FT	2,25	3		12,5	12	11,2	11	10,8	10,2	8,5	6,5	3		G 3"
NAS 400FT	3	4		15,5	15	14,8	14,5	14,2	13,8	12,5	10,5	7,5	2	G 3"

K: Single-phase with run-stop buoy / Monophasées avec bouée de marche-arrêt **M**: Single-phase / Monophasées **T**: Three-phase / Triphasées

Submersible electric pump for drainage and for waste water (vortex) / Électropompe submersible d'épuisement et pour eaux résiduaires

Applications
Vortex impeller with full passage for dirty waters from septic tanks, industrial waste, etc. even containing long fibrous products.
Maximum size of solids: 30 mm.
Maximum immersion: 5 metres.
Minimum dimensions of the pit: 500x50x500 mm

Construction
Pump
Pump casing and impeller made of grey cast iron. Shaft made of stainless steel.
Ceramic/silicon carbide mechanical seal.

Motor
Induction, 2 pole, 50 Hz (n =2.900 t/min).
With oil bath
In oil bath. Incorporated capacitor.
Three-phase 400V±10%
Single-phase 230V±10% with incorporated thermal-ammeter protection.
Class F insulation.
Supplied with 5 metres of electric cable.

Applications
Roue Vortex à passage total pour eaux chargées provenant de fosses septiques, déchets industriels, etc. même contenant des produits fibreux longs.
Taille maximum des solides: 30 mm.
Immersion maximale: 5 mètres.
Dimensions minimum de la fosse: 500x50x500 mm

Construction
Pompe
Corps de pompe et roue en fonte grise. Arbre en acier inoxydable. Garniture mécanique céramique/carbure de silicium

Moteur
A induction et bain d'huile, 2 pôles, 50 Hz (n =2.900 t/min).
À bain d'huile. Condensateur intégré.
Triphasé 400V±10%
Monophasé 230V±10% avec protecteur thermique ampèremétrique intégré.
Isolement classe F.
Fourni avec 5 mètres de câble électrique.

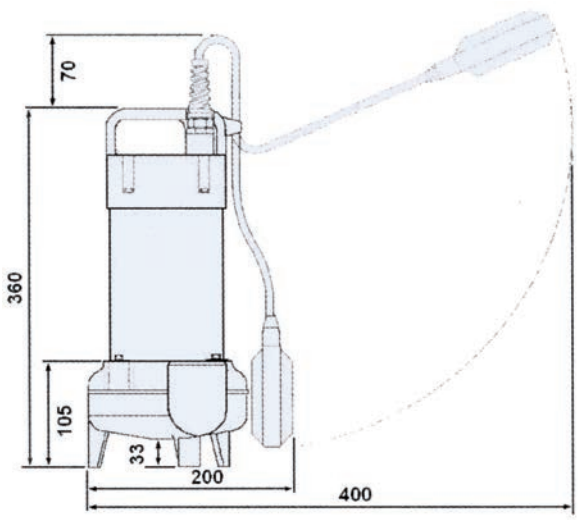

Performance and characteristics / Performances et caractéristiques

Type	T/MIN	Motor/Moteur P2		l/min	33	50	100	150	167	183	200	233	267	300	ØDIS ØREF
		HP	KW	m^3/h	2	3	6	9	10	11	12	14	16	18	
V 75M	2900	0,75	0,55	m.W.C.	8,5	8	6	5	4	3	2				G1 1/2"
V 75K	2900	0,75	0,55		8,5	8	6	5	4	3	2				G1 1/2"
V 75T	2900	0,75	0,55		8,5	8	6	5	4	3	2				G1 1/2"
V 100M	2900	1	0,75		10	9,7	8	6,5	5,7	5,2	4,5	3,7	2,3	1	G1 1/2"
V 100K	2900	1	0,75		10	9,7	8	6,5	5,7	5,2	4,5	3,7	2,3	1	G1 1/2"
V 100T	2900	1	0,75		10	9,7	8	6,5	5,7	5,2	4,5	3,7	2,3	1	G1 1/2"

K: Single-phase with run-stop buoy / Monophasées avec bouée de marche-arrêt **M**: Single-phase / Monophasées **T**: Three-phase / Triphasées

Submersible electric pump for drainage and for waste water / Électropompe submersible d'épuisement et pour eaux résiduaires

Applications
It is recommended for heavily sedimented water with suspended solids, for household and industrial usage, water treatment, agriculture and zootechnic use.

Construction
Motor with oil bath
Supplied with power cable.
PH from 6 to 11.
From model VORTEX 200. double silicon carbide seal.
Single-phases with automatic starting and stopping buoy.

Pump
Cast iron pump casing.
Impeller : cast iron, vortex.
Shaft : stainless steel. Mechanical seal.
Vortex 75 and 100 : carbon-ceramic.
Vortex 200 and 300 : double silicon carbide and graphite-ceramic.
Can be supplied all made of AISI 304 and 316. Ask for information.
Can be supplied with auto coupling from Vortex 100. For fixed installations.

Motor
2.900 t/min. 50 Hz.
Single-phase 230V or three-phase 230/400V.
Incorporated motor circuit breaker.
IP68 protection. Class F insulation.

Applications
Indiquée pour les eaux chargées de solides en suspension. Pour usages domestiques et industriels, traitement des eaux, agriculture et zootechnie.

Construction
Moteur à bain d'huile
Livrée avec câble d'alimentation.
pH entre 6 et 11.
A partir du modèle VORTEX 200, double garniture en carbure-silicium.
Monophasées avec bouée d'arrêt et de démarrage automatique.

Pompe
Corps de pompe en fonte.
Roue : fonte, Vortex.
Arbre : acier inoxydable. Garniture mécanique.
Vortex 75 et 100: carbone-céramique.
Vortex 200 et 300: double carbure-silicium et graphite-céramique.
Possibilité de fourniture entièrement en AISI 304 et 316. Consulter.
Possibilité de socles de fixation à partir de Vortex 100. Pour installations fixes.

Moteur
2.900 t/min. 50 Hz.
Monophasé 230V ou triphasé 230/400V.
Disjoncteur moteur intégré.
Protection IP68. Isolement classe F.

VORTEX-100

VORTEX-75

DUSCHARGE BEND

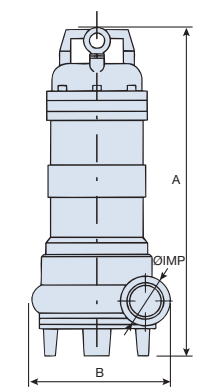

VORTEX 75-100-200-300

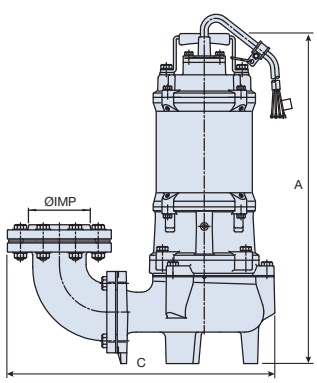

VORTEX 400E-550E

Dimensions

Type	Dimensions mm.			Weight Poids (Kg)
	A	B	C	
VORTEX 75	280	220	-	15
VORTEX 100	415	200	-	23
VORTEX 200	520	226	-	34
VORTEX 300	525	268	-	38
VORTEX 400E	525		412	42
VORTEX 550E	588		478	58

Performance and characteristics / Performances et caractéristiques

Type	HP	Tension	A	ØDIS ØREF	Ø Solid passage Passage solide	Head / Hauteur (m)								
						2	4	6	8	10	12	14	16	20
						Flow / Débit (m³/h)								
VORTEX 75	0,75	Single-phase / Monophasé	3,9	1 1/4"	30	13,3	10,8	7,2	2,4					
VORTEX 100	1	Single-phase / Monophasé	5,4	1 1/2"	45	18	13,8	9,7	4,5					
VORTEX 200	2	Single-phase / Monophasé Three-phase / Triphasé	M 10 T 5,5	2"	50	34,2	28,8	22,2	14,7	6				
VORTEX 300	3	Three-phase / Triphasé	5,5	DN 80	55	42	37,2	31,2	23,4	15	4,2			
VORTEX 400E	4	Three-phase / Triphasé	5	DN 80	40		60	54	47,7	39	33	24	16,3	
VORTEX 550E	5,5	Three-phase / Triphasé	8,2	DN 80	56				61,2	57	48	42	33	14,7

Option : anchorage plinth / Option: socle de fixation

Prefabricated lifting stations / Stations de pompage préfabriquées

Prefabricated lifting stations made of PVFR with two ARS Type A and B submerged pumps for waste wáter . (from 10 a 600 m3/h). Its working capacity can be configured depending on the customer's needs in useful volume or in discharge power.

Applications

Ready for collecting and drainage of waste waters to the sewage network in areas far from this.
The pumps can deliver crushing drives, drainage, vortex, single channel open, single- and dual-channel.
Typical uses :

- □ Health Centres.
- □ Service areas.
- □ Shopping or sports centres.
- □ Railway stations.
- □ Zootechnic operations.

Technical characteristics

Two waste water pumps.
Material used PRFV
Inlet and outlet piping.
Wall bushing for pump cables and signals.
Check and shutoff valve.
Level switches.
Fast-coupling systems and guide tubes.
Stainless steel chains for inserting the pumps.
Manhole.

Options

Ventilation piping.
Electric cabinet for controlling the pumps.
Independent valve chamber.
Grille for larger waste.
Pressure or ultrasound level control.
Height extensions.
TURBO VORTEX mixer

Dimensions

EBAR 1600: factory made with 1600 m diameter and 2200 mm height.
The diameter is fixed but the height can optionally be increased at the customer's request.
EBAR 2000: factory made with 2000 mm diameter and 2000 mm height.
The diameter is fixed but the height can optionally be increased at the customer's request.

From these basic dimensions your prefabricated waste water pumping station can be custom-made.

Stations de pompage préfabriquées construites en PVFR et avec deux pompes immergées pour eaux résiduaires serie ARS type A et B (de10 a 600 m3/h). Capacité de travail configurable en fonction des nécessités du client, en volume utile ou en puissance de refoulement.

Applications

Prévue pour le ramassage et l'évacuation d'eaux résiduaires aux égouts dans les zones éloignées du réseau.
Les pompes peuvent fournir des disques de broyage, de drainage, vortex, seul canal ouvert, unique et à double-canal.
Usages typiques :

- □ Centres sanitaires.
- □ Aires de service.
- □ Centres commerciaux et sportifs.
- □ Gares de chemins de fer.
- □ Exploitation zootechniques.

Caractéristiques techniques

Deux pompes d'eaux résiduaires.
Matière PRFV.
Tuyauterie d'entrée et de sortie.
Passe-murs pour câbles de pompes et signaux.
Soupape de retenue et d'arrêt.
Interrupteurs de niveau.
Systèmes d'accouplement rapide y tubes guide.
Chaînes inox pour introduction des pompes.
Trou d'homme.

En option

Tuyauterie de ventilation.
Tableau électrique pour le contrôle des pompes.
Chambre à soupapes indépendante.
Grille pour déchets grossiers.
Contrôle de niveau par pression ou ultrasons.
Prolongations en hauteur.
Agitateur TURBO VORTEX

Dimensions

EBAR 1600: de série diamètre de 1600 m et hauteur de 2200 mm.
Le diamètre est fixe mais la hauteur peut être optionnellement augmentée à la demande du client.
EBAR 2000: de série diamètre de 2000 mm et hauteur de 2200 mm.
Le diamètre est fixe mais la hauteur peut être optionnellement augmentée à la demande du client.

A partir de ces dimensions de base nous pouvons vous configurer sur mesure votre station de pompage d'eaux résiduaires préfabriquée.

Submersible electric pumps for waste water / Électropompes submersibles pour eaux résiduaires

Description
This series is made up of impellers of drainage, vortex, single-channel, multi-channel and grinder types, providing a variety of solid passages from 6 to 105 mm.
All the sets have three-phase squirrel-cage type electric motors. The powers range from 1.1 CV for the drainage or grinder sets to the 113 CV of the multi-channel sets.
The construction materials are cast iron for the casing, cast iron-nickel alloy for the impeller, AISI 420 stainless steel for the shaft and class A4 screw fittings.

Selection
To select a submerged set, the following parameters should be taken into account :
Manometric head.
Flow.
pH and electric conductivity.
Density of the liquid to be pumped.
Application type

Technical characteristics
Motor
Three-phase with rotor in squirrel cage.
IP68 protection
Class F and H insulation.
Cooling in the submerged fluid.
Shaft
Ground at the bearing base and mechanical base, oversized in relation to the standard usage parameters and dynamically balanced.
Oil chamber
The oil lubricates and cools the mechanical seals, protecting from water infiltrations.
Materials
Casing: cast iron
Electric cable: Neoprene H07RN/7
Shaft: AISI 420 Stainless steel
Impeller: Cast iron
"O" rings: Nitrile
Screw fittings: Class A4
Mechanical seal: Silicon carbide.
Damp sensor (as standard from 7.5 CV).
Epoxy paint.
Oversized bearings.
Temperature sensor (standard from 7.5 CV).

Description
La série est formée de roues de drainage, vortex, monocanal, multicanal y broyeuse offrant une variété de passage de solides allant de 6 à 105 mm.
Tous les groupes disposent de moteurs électriques triphasés type cage d'écureuil.
Les puissances oscillent entre 1,1 CV des groupes de drainage ou broyeurs et les 113 CV des groupes multicanal.
Les matériaux de construction sont la fonte pour le corps, l'alliage fonte-nickel pour la roue, l'inox AISI 420 pour l'arbre et boulonnerie classe A4.

Sélection
Pour sélectionner un groupe immergé, les paramètres suivants sont à tenir en compte:
Hauteur manométrique.
Débit.
pH et conductivité électrique.
Densité du liquide à pomper.
Application

Caractéristiques techniques
Moteur
Triphasé avec rotor en cage d'écureuil.
Protection IP68
Isolement classe F et H.
Refroidissement dans le fluide immergé.
Arbre
Rectifié à la base des roulements et base de la mécanique, surdimensionné par rapport aux paramètres standards d'utilisation et équilibré dynamiquement.
Chambre à huile
L'huile lubrifie et refroidit les garnitures mécaniques en évitant les infiltrations d'eau.
Matériaux
Carcasse : fonte
Câble électrique: Néoprène H07RN/7
Arbre: Inox AISI 420
Roue: Fonte
Joints toriques: Nitrile
Boulonnerie: Classe A4
Garniture mécanique: Carbure-silicium.
Sonde humide (de série à partir de 7,5 CV).
Peinture époxy.
Roulements surdimensionnés.
Sonde de température (de série à partir de 7,5 CV).

Type of installation / Type d'installation

1A
Wet chamber
Chambre humide

2B
Transportable
Transportable

3C
Dry chamber
Chambre sèche

Identification of the series
Identification de la série

ARS 80 – 22 M / 14 EX

- Series / Série: ARS — Submerged pump / Pompe immergée
- Ø Discharge / Ø Refoulement: DN 32, 40, 50, 65, 80, 100, 150, 200, 250, 300, 400, 500
- Ø Impeller / Ø Roue
- Power (HP) / Puissance (CV)
- EX: Dir. 94/9/CE ATEX — II 2 G Exd IIB T4
- CR: Cooling jacket / Chemise de refroidessement
- X: Inox AISI 316 L
- D: Super duplex
- Impeller version / Type roue:
  - V: Vortex
  - M / U: Single-channel / Monocanal
  - MI: Open single-channel / Monocanal ouvert
  - C / 2U / CI: Multi-channel / Multicanal
  - DI: Drainage / Drainage
  - RI: Grinder / Broyeuse

Submersible electric pumps for waste water / Électropompes submersibles pour eaux résiduaires

VORTEX

Applications

Electric pumps with Vortex impeller type guaranteeing free and safe passages, specifically recommended for pumping faecal, municipal and industrial waste water, or with filamentous substances, for draining buildings and from land, water treatment, techniques for purification of waste water, industrial processes, etc.
The electric pump is factory-supplied with a three-phase asynchronous 400V 50 Hz motor. Other voltages and frequencies are available on request.

Type of installation

1A: Wet chamber
2B: Transportable
3C: Dry chamber (to order)

Applications

Electropompes avec roue type Vortex assurant des passages libres et intégraux, particulièrement recommandées pour le pompage d'eaux résiduaires fécales, municipales et industrielles, ou avec des substances filamenteuses, pour le drainage d'immeubles et de terrains, le traitement des eaux, les techniques d'épuration d'eaux résiduaires, les processus industriels, etc.
L'électropompe est fournie de série avec moteur triphasé asynchrone 400V 50 Hz. Autres tensions et fréquences disponible sur consultation.

Type d'installation

1A: Chambre humide
2B: Transportable
3C: Chambre sèche (sur commande)

Performance and characteristics / Performances et caractéristiques — **2850 T/MIN**

Type	Motor/Moteur P2 KW	Motor/Moteur P2 HP	DN mm	Paso mm	Weight Poids (Kg)	m³/h Q	0	10	20	30	50	70	100	150	200	250	300
ARS 40-10V/0,5	0,3	0,5	1" 1/4	30	14	m.W.C.	7,3	3,1	1,55								
ARS 50-16V/1,8	1,3	1,8	Ø50	50	43		12,4	10	8,5	7	3,5						
ARS 50-16V/2,5	1,8	2,5	Ø50	50	43		15,6	12,3	9	5,5							
ARS 80-16V/2,5	1,7	2,5	DN80	60	40		9,1	7,4	6,6	5,8	4,4	1,7					
ARS 80-17V/5,5	3,1	5,5	DN80	50	60		17,5	14,9	13,6	12,3	9,8	5					
ARS 80-17V/4	2,7	4	DN80	50	60		15,2	12,8	11,6	10,4	8,1	3,6					
ARS 80B-18 V/7,5E	4,0	5,5	DN80	80	93		20,3	19,4	18,4	17,3	15,1						
ARS 80B-18 V/7,5	5,5	7,5	DN80	80	93		17,5	13,8	12,8	11,8	12,2	9,8					
ARS 80B-18 V/5,5	5,5	7,5	DN80	80	93		15	16,5	15,5	14,4	9,5	6,8					
ARS 80-19V/5	3,7	5	DN80	50	77		20,9	18,1	16,75	15,4	12,7	7,7	2,9				
ARS 80-19V/7,5	5,2	7,5	DN80	50	77		25,3	22,4	21	19,6	16,8	11,3	5,9				
ARS 80-19V/10	7,0	10	DN80	70	160		28,5	26,5	25,5	24,5	22,3	17,5					
ARS 80-20V/21	15,7	21	DN80	50	190		42,6	41,1	40,25	39,4	37,7	33,9	29,6				
ARS 80-20V/22	15,7	22	DN80	50	190		46,7	45	44,1	43,2	41,2	37					
ARS 80-21V/27	20,0	27	DN80	80	200		45,4	43,3	41,2	39,1	34,8	30,4	23,6				
ARS 80-22V/18	12,8	18	DN80	80	190		33,9	32,05	31,125	30,2	28,3	24,2	19,8	12,6			
ARS 80-22V/20	14,6	20	DN80	80	190		38,2	36,5	35,65	34,8	33	29	24,5	16,9			
ARS 80B-23 V/10	7,5	10	DN80	80	176		24,6	24,1	23,8	22,8	20,6	18,2	14				
ARS 80B-23 V/15	11,0	15	DN80	80	176		29,3	28,5	27,6	26,7	24,6	22,3	18,3				
ARS 80B-23 V/20	15,0	20	DN80	80	176		32,6	32	31,1	30,2	28,2	26	22,2	14,5			
ARS 80B-23 V/20E	15,0	20	DN80	80	176		35	34	33	32	30	28	24				
ARS 100-23V/64	47,0	64	DN100	80	320		54	53,4	53,1	52,8	52,2	50,9	49,4	46,9	42		
ARS 100-23V/64E2	47,0	64	DN100	80	320		60,5	60,4	60,4	60,3	60,1	59,5	58,6	56,9	52,8		
ARS 100-23V/64E1	47,0	64	DN100	80	320		72,1	71,8	71,6	71,5	71	70,1	68,9	66,7			

Submersible electric pumps for waste water / Électropompes submersibles pour eaux résiduaires

VORTEX

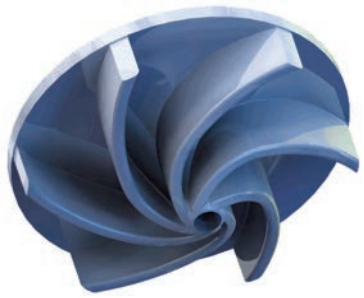

Performance and characteristics / Performances et caractéristiques — **1450 T/MIN**

Type	Motor/Moteur P2 KW	Motor/Moteur P2 HP	DN mm	Paso mm	Weight Poids (Kg)	m³/h Q	0	10	20	30	50	70	100	150	200	250	300	350	400
ARS 65-18V/1	0,8	1	Ø60	50	42	m.W.C.	6,7	5,5	4,85	4,2	2,7								
ARS 65-18V/1,5	0,9	1,5	Ø60	50	42		8	6,7	6	5,3	3,8								
ARS 65-18V/1,7	1,2	1,7	Ø60	50	42		9,6	8,1	7,35	6,6	4,9								
ARS 80-18V/1,5	1,0	1,5	DN80	50	47		6,9	6,1	5,7	5,3	4,3	2							
ARS 80-18V/1,7	1,2	1,7	DN80	50	47		8,2	7,3	6,8	6,3	5,2	3							
ARS 80A-19V/1	0,8	1	DN80	75	72		4,8	4,5	4,1	3,6	2								
ARS 80A-19V/1,5	1,1	1,5	DN80	75	72		6,2	5,9	5,6	5,1	3,8	2							
ARS 80A-19V/2	1,5	2	DN80	75	72		6,7	6,6	6,3	5,9	4,8	3,2							
ARS 80A-19V/3	2,2	3	DN80	75	72		8,4	8,3	7,9	7,5	6,5	5,1							
ARS 80A-21V/4	3,0	4	DN80	75	97		10	9,5	9,2	8,9	7,7	6,5	3,9						
ARS 80A-21V/5,5	4,0	5,5	DN80	75	97		12	11,7	11,3	11	9,8	8,7	6,5			4,2			
ARS 100-25V/12	8,7	12	DN100	80	200		14,8	14,5	14,4	14,2	13,9	13,2	12,3	10,8	7,9	7,2			
ARS 100-25V/15	10,5	15	DN100	80	200		17,1	16,9	16,8	16,7	16,4	15,8	15	13,6	10,8	10,6	2,8		
ARS 100-25V/18	13,2	18	DN100	80	200		19,3	19,2	19,1	19	18,9	18,4	17,8	16,6	14				
ARS 100A-26V/5,5	4,0	5,5	DN100	100	135		13,7	13,1	12,5	11,8	10,5	9,2	6,8						
ARS 100A-26V/7,5	5,5	7,5	DN100	100	135		16	15,3	14,7	14	12,6	11,2	9,1						
ARS 100A-26V/7,5E	5,5	7,5	DN100	100	135		20	19,3	18,7	18	16,5					15,8			
ARS 100-27V/33	24,0	33	DN100	80	340		25	24,7	24,6	24,5	24,2	23,5	22,8	21,5	19		12	7,7	2,8
ARS 100A-30V/7,5	5,5	7,5	DN100	100	197		13,6	13,2	12,7	12,2	11	9,7	7,7	3,8					
ARS 100A-30V/10	7,5	10	DN100	100	197		15,7	15,4	14,9	14,4	13,2	12	10	6,4					
ARS 100A-30V/15	11,0	150	DN100	100	213		19,3	18,8	18,4	17,8	16,7	15,5	13,6	10,3	6,4				
ARS 100A-30V/15E	11,0	15	DN100	100	213		21,7	21,3	20,7	20,3	19,2	18	16,2	12,8		14,8			
ARS 150-27V/32	23,5	32	DN150	100	355		20,2	20	19,9	19,8	19,6	19,2	18,7	18	16,5	13,1	12,9	10,8	8,5
ARS 150-36V/30	22,2	30	DN150	100	361		26		25,1	24,8	24,2	22,9	21,7	19,8	16,45	15,1	9		
ARS 150-36V/35	26,1	35	DN150	100	361		30,5		29,225	28,8	28	26,5	24,9	22,6	18,85	1,4	12		

Performance and characteristics / Performances et caractéristiques — **950 T/MIN**

Type	Motor/Moteur P2 KW	Motor/Moteur P2 HP	DN mm	Paso mm	Weight Poids (Kg)	m³/h Q	0	10	20	30	50	70	100	150	200	250	300	350	400
ARS 100-28V/6	4,1	6	DN10	80	166	m.W.C.	8,6		8,45	8,4	8,3	7,9	7,4	6,5	3,95	2,8			
ARS 100-28V/7	5,2	7	DN100	80	166		10,5		10,275	10,2	10	9,6	9	8	5,4	4,4			
ARS 150-40V/12	8,8	12	DN150	100	361		13,5		12,9	12,7	12,4	11,6	10,7	9,4	6,9	6,7			
ARS 150-40V/17	11,9	17	DN150	100	361		16,6		16	15,8	15,3	14,4	13,5	12,1	9,4				

Submersible electric pumps for waste water / Électropompes submersibles pour eaux résiduaires

Multi-channel / Multicanal

Applications

Electric pumps with closed multi-channel impeller type with very high performance, keeping acceptable free passages, particularly recommended for pumping faecal, municipal and industrial waste water, or with filamentous substances, for draining buildings and from land, water treatment, techniques for purification of waste water, industrial processes, etc

The electric pump is factory-supplied with a three-phase asynchronous 400V 50 Hz motor. Other voltages and frequencies are available on request.

Type of installation

1A: Wet chamber
2B: Transportable
3C: Dry chamber (on request)

Applications

Electropompes avec roue fermée type multicanal à très haut rendement, maintenant des passages libres acceptables, particulièrement recommandées pour le pompage d'eaux résiduaires fécales, municipales et industrielles, le traitement des eaux, les techniques d'épuration d'eaux résiduaires, etc.

L'électropompe est fournie de série avec moteur triphasé asynchrone 400V 50 Hz. Autres tensions et fréquences disponible sur consultation.

Type d'installation

1A: Chambre humide
2B: Transportable
3C: Chambre sèche (sur commande)

Performance and characteristics / Performances et caractéristiques — **2850 T/MIN**

Type	Motor/Moteur P2		DN	Paso	Weight Poids	m³/h	0	10	20	30	50	70	100	150	200	250	300
	KW	HP	mm	mm	(Kg)	Q											
ARS 65-12C/3,5	2,3	3,5	DN65	30	58	m.W.C.	14,4			13,3	12,4	9,9	6,4				
ARS 65-12C/4	3,1	4	DN65	30	58		17,4			16,2	15,2	12,7	9,3				
ARS 80-14C/7,5	4,4	7,5	DN80	30	77		21,2			20,7	20	18	15	8,7			
ARS 80-14C/8	5,6	8	DN80	30	77		24,4			24,1	23,5	21,6	18,5	11,9			
ARS 80B-15 2U/5,5	4	5,5	DN80	40	94		24,8	27	21,7	20,4	17,9	15,3	11,3				
ARS 80B-15 2U/7,5	5,5	7,5	DN80	40	94		28,4	30,3	25,7	24,4	21,8	19,3	15,3				
ARS 80-16C/10	7	10	DN80	30	150		31,2	30,6	30,1	29,7	28,5	25,6	21,9	14,6			
ARS 100-19C/16	9,8	16	DN100	40	200		34,7			33,6	32,9	31,1	28,8	24,5	16,5		
ARS 100-19C/17,5	12,5	17,5	DN100	40	200		39,1			37,8	37,1	35,2	33	28,9	18,7	8,5	
ARS 100-19C/20	15,2	20	DN100	40	200		43,3			42,1	41,3	39,5	37,4	33,7	24,6	15,5	
ARS 100-19C/21	15,7	21	DN100	40	200		47,8			46,5	45,7	43,9	41,8				
ARS 100B-20 2U/10	7,5	10	DN100	42	178		32,4	31,4	30,4	29,2	26,6	23,8	18,9	22,5			
ARS 100B-20 2U/15	11	15	DN100	42	178		39	38	37	35,8	33,4	30,6	26,2	16,5			
ARS 100B-20 2U/20	15	20	DN100	42	178		43,8	42,8	41,8	40,7	38,3	35,6	31,4	22,5	10,8		
ARS 100-20C/26	19	26	DN100	40	340		48	47,7	47,5	47,2	46,6	45	42,9	38,8	29,1	16,2	
ARS 150-21C/60	42	60	DN150	50	495		49,3	49,1	48,9	48,7	48,4	47,6	46,6	44,8	41	36,2	
ARS 100-23C/5,5	4	5,5	DN100	80	110		13,3	12,9	12,7	12,4	12	11	10	8,3	5,3	1,9	

Submersible electric pumps for waste water / Électropompes submersibles pour eaux résiduaires

Multi-channel / Multicanal

Performance and characteristics / Performances et caractéristiques **1450 T/MIN**

Type	Motor/Moteur P2		DN	Paso	Weight Poids (Kg)	m³/h Q	0	10	20	30	50	70	100	150	200	250	300	350	400	450	500	600	800	1000	1300
	KW	HP	mm	mm																					
ARS 100-24C/7	5,5	7	100	60	160		17,4			16,3	15,8	14,6	13,4	11,4	7,5	3,5									
ARS 100-24C/8	6	8	100	60	160		18,9			17,6	16,9	15,5	14,1	12	8,1	4,2									
ARS 100-24C/9	6,8	9	100	60	160		18,4			17,4	17	16	14,9	13,3	10,3	7,2									
ARS 100-24C/11	8	11	100	80	200		19,3			18,8	18,4	17,7	16,9	15,5	12,4	9,2									
ARS 100-24C/12	9	12	100	80	200		21,5			20,6	20,2	19,2	18,2	16,6	13,4	10,2									
ARS 100A-30 2U/10	7,5	10	100	80	215		19	18,5	18	17,8	17	16	14,6	11,7	9	5,5									
ARS 100A-30 2U/12,5	9,2	12,5	100	80	195		20,5	20	19,8	19,5	18,8	17,8	16,2	13,5	11	7,5	4,5								
ARS 150-29C/25	18	25	150	100	351		22,7	22,6	22,5	22,5	22,3	22	21,6	20,9	19,5	17,7	15,5	12,9	10	6,6					
ARS 150-29C/30	22	30	150	100	351		24,7	24,7	24,7	24,6	24,6	24,4	24,1	23,6	22,4	20,8	18,8	16,3	13,5	10,2	2,3				
ARS 150-29C/37	27	37	150	100	351		27,6	27,6	27,6	27,5	27,5	27,3	27	26,5	25,4	23,8	21,9	19,5	16,7	13,5					
ARS 150-30C/35	25,5	35	150	80	450		29,5	29,4	29,4	29,3	29,2	28,9	28,5	27,8	26,3	24,3	22	19,2	15,9	12,3					
ARS 150-30C/37	27	37	150	100	355		31,4	31,2	31,1	31	30,8	30,3	29,8	29	27,4	25,5	23,4	21	18,3	15,4	8,8				
ARS 150-30C/42	31	42	150	100	515		32,9	32,8	32,7	32,6	32,5	32,2	31,8	31,2	29,9	28,3	26,3	24,1	21,6	18,8	12,3				
ARS 150-32C/37	29	37	150	80	355		35,7	35,5	35,3	35,2	34,9	34,4	33,8	32,8	30,9	28,8	26,4	23,6							
ARS 150-32C/39	27	39	150	80	355		30,7	30,7	30,6	30,6	30,5	30,3	30	29,4	28,1	26,3	24	21,2	18	14,3	5,6				
ARS 150A-35 2U/30	22	30	150	100	512		29	29	29	29	28	28	27	25	23	21	18	16	13	9					
ARS 150A-35 2U/40	30	40	150	100	512		34	34	33	33	33	32	31	29	27	25	23	21	18	16					
ARS 150A-35 2U/50	37	50	150	100	512		38	37	37	37	36	36	35	33	31	29	27	25	22	20	17				
ARS 150A-35 2U/55	41	55	150	100	512		41	40,6	40,4	40	39,2	38,7	37,5	36,5	33,9	32,2	30,3	28	26	23,6	21,8	16			
ARS 150A-35 2U/60	45	60	150	100	512		42	41,8	41	40,5	39,8	38,8	37,5	36,5	34	33	32,1	31	29,2	27,3	26	20			
ARS 150-35C/70	52	70	150	60	745		42,3	42,3	42,4	42,4	42,4	42,4	42,3	42	41	39,5	37,3	34,7	31,4	27,6					
ARS 150-40C/100	71,1	100	150	60	565		44,9							45,5	44,6	43,7	41	38,2	35,5	32,7	22,3	11,9			
ARS 150-40C/105	79,1	105	150	60	565		51							51	50,1	49,2	47	44,9	42,7	40,5	33				
ARS 150-40C/110	79,5	110	150	60	565		57,1							56,4	55,4	54,4	53	51	48,5	46					
ARS 200A-35 2U/40	28	40	200	100	545		30	29,5	29	28,5	28	27,5	26,5	25,2	24	22,5	21	19	17,5	15,5	14	10			
ARS 200A-35 2U/50	37	50	200	100	545		34,5	34,3	34	33,7	33,5	32,5	32	30,5	29	27,5	26	24,5	23	21	19,5	16	7,5		
ARS 200A-35 2U/60	45	60	200	100	545		38,4	38,1	37,8	37,4	36,8	36,1	35,1	33,6	32,1	30,7	29,3	27,9	26,6	25,2	23,8	20,7	13,5		
ARS 200-35C/45	34,1	45	200	102	665		29,2							27,1	25,9	24,6	23,2	21,8	20,4	19	15,6	12,2	4,4		
ARS 200-35C/55	39,5	55	200	102	665		33,6							32,1	31,1	30,1	28,7	27,4	26	24,6	20,8	17	7,3		
ARS 200-35C/60	45,8	60	200	102	665		37,1							34,7	33,4	32	30,5	29	27,5	26	22,5	18,9	10,9		
ARS 250-42C/60	54,9	60	250	105	914		37,1							35,7	34,9	34	33	32,1	31,1	30,1	27,7	25,3	19,6	12,9	1,3
ARS 250-42C/86	63,2	86	250	105	914		40,8							39,1	38,2	37,2	36,1	35,1	34	32,9	30,4	27,8	22	15,4	4,1
ARS 250-42C/100	70,7	100	250	105	914		43,8							42,3	41,4	40,5	39,5	38,5	37,4	36,4	33,9	31,3	25,4	18,5	6,6
ARS 250-42C/110	77,7	110	250	105	914		46,1							44,5	43,6	42,7	41,7	40,6	39,6	38,5	36	33,4	27,5	20,7	8,8

m.W.C.

Submersible electric pumps for waste water / Électropompes submersibles pour eaux résiduaires

Multi-channel / Multicanal

Performance and characteristics / Performances et caractéristiques — **950 T/MIN**

Type	Motor/Moteur P2		DN	Paso	Weight Poids	m³/h	0	30	50	70	100	150	200	250	300	350	400	500	600	800	1000	1300	1600	1900	2300
	KW	HP	mm	mm	(Kg)	Q																			
ARS 100-26C/3	2,2	3	100	80	96	m.W.C.	7,6	7,3	7,1	6,6	5,9	4,7													
ARS 100-26C/3,5	2,3	3,5	100	80	111		8,8	8,1	7,7	7	6,2	5,1	3,1	1,1											
ARS 150-28C/7	5	7	150	100	240		12,8	12,2	11,9	11,2	10,6	9,6	8	6,3											
ARS 150-28C/8	5,8	8	150	100	240		13,3	12,7	12,3	11,7	11,1	10,2	8,6	7											
ARS 150-32C/13	9,6	13	150	100	460		14,5	14,2	14	13,7	13,4	12,7	11,6	10,1	8,5	6,6	4,5								
ARS 150-32C/16	12	16	150	100	460		16,9	16,7	16,5	16,2	15,8	15,2	14,1	12,7	11,1	9,3	7,3								
ARS 200-34C/13	9,3	13	200	102	420		13,2		12,6	12,3	11,9	11,4	10,3	9,4	8,5	7,2	6,0								
ARS 200-34C/15	10,8	15	200	102	420		14,3		13,8	13,5	13,1	12,6	11,5	10,7	9,6	8,5	6,1								
ARS 200-34C/17	11,9	17	200	102	420		16,5		16,1	15,8	15,4	14,9	14	13,1	12	11	9,8								
ARS 200-36C/20	13,6	20	200	102	471		12,8					12,1	11,6	11,2	10,5	9,6	9	6,4	4						
ARS 200-36C/25	15,9	25	200	102	471		14,8					13,8	13,1	12,6	12,1	11,5	10,6	8	5,8						
ARS 200-36C/30	21,1	30	200	102	471		17,1					16,6	16	15,8	14,9	14,4	13,8	11	8,9	3,5					
ARS 250-32C/30	22	30	250	105	510		14,8					14,6	14,4	14,1	13,7	13,3	12,8	10,9	9,3	5,1					
ARS 250-40C/35	24,6	35	250	102	540		16,7							15,5	14,9	14,5	13,5	12,1	10,6	7,1	3				
ARS 250-40C/46	33,7	46	250	102	730		19,4							18,3	17,9	17,4	17	15,2	13,8	10,3	6				
ARS 250-40C/55	38,3	55	250	102	730		21							19,9	19,5	19	18,6	16,9	15,6	12,4	8,5				
ARS 300-42C/45	27,3	45	300	140	1024		17,2							15,2	14,7	14,2	13,7	12,2	11,2	9,2	7,1	4,1			
ARS 300-42C/50	33,7	50	300	140	1024		20							17,8	17,3	16,7	16,2	14,5	13,4	11,3	9,1	5,8	2,6		
ARS 300-42C/60	42,8	60	300	140	1200		23,1							20,9	20,4	19,8	19,3	17,7	16,6	14,5	12,4	9,4	6,4	3,6	
ARS 300-42C/70	57,5	78	300	140	1200		25						23,7	23	22,5	22	21,3	20,2	19	17,3	15,2	12,3	8,7	5,3	
ARS 200-35C/8	5,6	8	200	102	414		9,3	9,1	9	8,8	8,5	8,1	7,4	6,6	5,7	4,7	3,7								

Performance and characteristics / Performances et caractéristiques — **750 T/MIN**

Type	Motor/Moteur P2		DN	Paso	Weight Poids	m³/h	0	100	150	200	250	300	350	400	500	600	800	1000	1300	1600
	KW	HP	mm	mm	(Kg)	Q														
ARS 200-38C/10	7,6	10	200	102	414	m.W.C.	8,9				7,1	6,5	5,8	5,2	2,8	1				
ARS 200-38C/15	8,9	15	200	102	414		9,7				8,1	7,5	6,9	6,2	3,9	2,1				
ARS 250-35C/12	8,4	12	250	105	490		8,4				7,4	6,9	6,5	6	4,3	3				
ARS 250-39C/20	14,5	20	250	105	500		10,9	10,6	10,5	10,2	9,8	9,4	9	8,5	6,8	5,3	1,9			
ARS 250-44C/25	17,2	25	250	105	550		12,6				11,7	11,3	10,9	10,5	9	7,8	4,7	0,9		
ARS 300-38C/25	17,4	25	250	140	1024		12,3				10,8	10,4	10,1	9,7	8,6	7,8	6,2	4,6	2,2	
ARS 300-38C/35	23,6	35	250	140	1024		14,3				12,9	12,6	12,2	11,9	10,8	10	8,5	6,9	4,5	1,9

Submersible electric pumps for waste water / Électropompes submersibles pour eaux résiduaires

Multi-channel / Multicanal

Performance and characteristics / Performances et caractéristiques — **1470 T/MIN**

Type	Motor/Moteur P2		DN	Paso	Weight Poids (Kg)	m³/h Q	0	100	200	300	400	500	600	700	800	900	1000	1250	1500	1750
	KW	HP	mm	mm																
ARS 150-36CI/50 CR	36	50	150	70	800	m.W.C.	33,4	28,8	24,9	21	16,5									
ARS 150-36CI/64 CR	46,8	63,6	150	70	800		41	34,3	30,2	27	22,9									
ARS 150-36CI/68 CR	50	68	150	70	800		45	39,2	35,1	31,6	27,6									
ARS 150-36CI/56 CR	41,4	56,3	150	70	800		49,3	44	40	36,5										
ARS 150-43CI/110 CR	80,6	110	150	75	1550		65	62,8	59,2	52,6	41,6	24,6								
ARS 150-57CI/115 CR	85	115,5	150	75	1600		98	92,2	78	55,4	24,6									
ARS 200-34CI/35 CR	25,7	34,9	200	700	800		43,4	37,9	34,1	30,5	25,4									
ARS 200-40CI/70 CR	52,2	70	200	70	1200		52,9	51,2	45,3	34,7	18,9									
ARS 250-31CI/50 CR	36,7	49,9	250	100	800		24,7	23,2	21,8	20,5	19,1	17,6	15,9	13,8	11,3	8,2				
ARS 250-31CI/60 CR	43,6	60	250	100	800		28,2	26,8	25,4	24,1	22,7	21,2	19,4	17,4	15,1	12,3	9			
ARS 250-42CI/155 CR	115,4	155	250	100	2100		42,2	41,7	40,9	40	38,8	37,5	36	34,4	32,7	30,9	29,1	24,5		
ARS 250-42CI/200 CR	145	200	250	100	2100		52,7	50,2	48,2	46,5	44,9	43,5	42	40,4	38,5	36,3	33,5	23,7		
ARS 250-44CI/200 CR	145,4	200	250	100	2100		64,9	60,5	57,1	54,6	52,7	51	49,4	47,5	45,1	41,9	37,7			
ARS 300-35CI/115 CR	85,8	115	300	125	1600		63,3	60,9	56,8	54,7	51,3	48,3	46	43,2	38,9	35				
ARS 300-36CI/98 CR	72	97,8	300	125	1550		42,2	39,9	38	36,5	35,1	33,9	32,7	31,5	30,1	28,6	26,7	20,1		
ARS 300-36CI/130 CR	94,5	130	300	125	2300		36,5	34,8	33,2	31,5	29,9	28,3	26,6	24,8	22,9	21	18,8	12,7		
ARS 300-40CI/125 CR	92,9	125	300	70	1600		52	47,3	44,4	42,5	40,6	37,8	33,4	26,5						
ARS 400-55CI/450 CR	341,1	450	400	150	5000		96,6	95	93,4	91,7	89,9	87,9	85,8	83,4	80,8	77,9	74,7	65,0	52,4	36,5
ARS 500-52CI/280 CR	208,3	280	500	125	4320				79,3	76,6	73,6	70,6	67,2	63,7	59,8	55,5	50,9	37,4		

Performance and characteristics / Performances et caractéristiques — **980 T/MIN**

Type	Motor/Moteur P2		DN	Paso	Weight Poids (Kg)	m³/h Q	0	100	200	300	400	500	600	700	800	900	1000	1250	1500	1750	2000	2250	2500	2750	3000	3250	3500	3750
	KW	HP	mm	mm																								
ARS 250-35CI/26 CR	20	26	250	100	800	m.W.C.	16	14,3	13,5	12,5	11,8	10,7	9,6	8,8	7,7	6,3												
ARS 250-35CI/38 CR	28,3	38,5	250	100	800		18,1	17	16,2	15,4	14,7	14	13,1	12	10,7	8,9												
ARS 250-40CI/75 CR	54,9	74,6	250	100	1250		25	24,3	23,8	23,2	22,6	21,7	20,6	19,2	17,3	14,9	11,9											
ARS 300-39CI/85 CR	62,2	85	300	125	1550		22	21,5	20,9	20,3	19,7	19,1	18,4	17,6	16,9	16,1	15,2	13	10,5	7,9	4,9							
ARS 300-39CI/70 CR	50,9	70	300	150	800		18,1	16,8	15,7	14,8	13,9	13,1	12,4	11,7	11	10,3	9,5	7,2	4,1									
ARS 400-44CI/185 CR	135,5	185	400	125	2300		29,4	29,3	29	28,7	28,3	27,9	27,3	26,7	26,1	25,4	24,6	22,6	20,4	18,1	15,8	13,6	11,6	9,9				
ARS 400-46CI/110 CR	81,9	110	400	125	2300		31,6	30,5	29,5	28,5	27,6	26,8	26	25,2	24,4	23,6	22,9	20,9	18,6	15,9	12,7	8,7						
ARS 400-46CI/140 CR	105,1	140	400	125	2300		27,2	26,3	25,5	24,7	23,9	23,1	22,3	21,5	20,7	19,9	19	16,8	14,4	11,7	8,7							
ARS 400-48CI/160 CR	119,5	162,4	400	125	2300		35,7	34,8	33,9	32,9	32	31	30	29,1	28,1	27,1	26,1	23,5	20,9	18,3								
ARS 400-49CI/265 CR	195,3	265,4	400	150	3800		38,7	37,8	37,1	36,3	35,5	34,8	34	33,3	32,5	31,8	31,1	29,3	27,4	25,6	23,6	21,5	19,3	16,9	14,3	11,6		
ARS 500-50CI/320 CR	236,9	320	500	150	4320		29	28,6	28,2	27,8	27,3	26,9	26,5	26,1	25,7	25,3	24,9	23,8	22,8	21,8	20,8	19,8	18,9	17,9	17	16	15,1	14,1
ARS 500-54CI/330 CR	244,8	330	500	150	4500		42,1	41,3	40,7	40	39,5	38,9	38,4	37,9	37,4	37	36,5	35,4	34,2	32,9	31,4	29,5	27,2	24,5	21,2	17,2		
ARS 500-58CI/330 CR	242,7	329,9	500	150	4500					41,6	40,3	39,2	38,2	37,4	36,6	36	35,4	34,3	33,4	32,5	31,4	30,1	28,1	25,4	21,7	17		

Performance and characteristics / Performances et caractéristiques — **740 T/MIN**

Tipo	Motor/Moteur P2		DN	Paso	Weight Poids (Kg)	m³/h Q	0	100	200	300	400	500	600	700	800	900	1000	1250	1500	1750	2000	2250	2500	2750	3000	3250	3500	3750
	KW	HP	mm	mm																								
ARS 250-38CI/70 CR	51,1	70	250	100	1250	m.W.C.	19,7	18,8	18	17,2	16,5	15,8	15	14,4	13,7	13	12,2	10,3	8,1	5,5	2,3							
ARS 400-50CI/60 CR	45,8	60	400	100	1500		21,8	21,1	20,4	19,8	19,1	18,5	17,8	17,2	16,5	15,8	15,1	13,3	11,2	8,8	6							
ARS 400-50CI/80 CR	60	80	400	125	2300		18,7	17,9	17,1	16,4	15,7	15	14,3	13,7	13	12,3	11,6	9,7	7,5	5								
ARS 500-53CI/145 CR	107,1	145	500	125	2500		13,4	13,1	12,9	12,6	12,4	12,1	11,9	11,6	11,4	11,2	11	10,4	9,9	9,4	8,9	8,4	8	7,6	7,2			
ARS 500-57CI/145 CR	107,6	145	500	125	2500		17,1	16,8	16,6	16,3	16	15,8	15,5	15,2	14,9	14,7	14,4	13,7	13,0	12,2	11,5	10,8	10	9,2	8,5			
ARS 500-57CI/155 CR	114,9	155	500	125	2500		21	20,7	20,3	20	19,6	19,3	19	18,6	18,3	18	17,7	16,9	16,1	15,4	14,6	13,9	13,2	12,5	11,8	11,2	10,6	

Submersible electric pumps for waste water / Électropompes submersibles pour eaux résiduaires

Single-channel / Monocanal

Applications

Electric pumps with closed single-channel impeller type with very high performance, keeping acceptable free passages, particularly recommended for pumping faecal, municipal and industrial waste water, water treatment, techniques for purification of waste water, industrial processes, etc

The electric pump is factory-supplied with a three-phase asynchronous 400V 50 Hz motor. Other voltages and frequencies are available on request.

Type of installation

1A: Wet chamber
2B: Transportable
3C: Dry chamber (on request)

Applications

Electropompes avec roue fermée type monocanal à très haut rendement, assurant des passages libres et intégraux, particulièrement recommandées pour le pompage d'eaux résiduaires fécales, municipales et industrielles, ou avec des substances filamenteuses, pour le drainage d'immeubles et de terrains, le traitement des eaux, les techniques d'épuration d'eaux résiduaires, les processus industriels, etc. L'électropompe est fournie de série avec moteur triphasé asynchrone 400V 50 Hz. Autres tensions et fréquences disponible sur consultation.

Type d'installation

1A: Chambre humide
2B: Transportable
3C: Chambre sèche (sur commande)

Performance and characteristics / Performances et caractéristiques — **2850 T/MIN**

Type	Motor/Moteur P2		DN	Passage	Weight Poids (Kg)	m³/h Q	0	10	20	30	50	70	100	150	200	250	300	350	400	450
	KW	HP	mm	mm																
ARS 65-13M/2	1,3	1,8	65	30	42	m.W.C.	19,5	16,1	12,3	8,1										
ARS 65-14M/3	2	2,7	65	40	45		19,9	17,5	14,9	12	5,5									
ARS 65-14M/2,5	1,8	2,4	65	40	45		18,1	15	11,9	8,7	2,1									
ARS 80B-15 U/5,5	4	5,5	80	50	94		24,3	21	18,2	16	13,4	12								
ARS 80B-15 U/7,5	5,5	7,5	80	50	94		27,8	24,7	21,8	19,4	16,2	14,5	11,9							
ARS 80B-22 U/10	7,5	10	80	55	174		37,3	35,4	31,3	28,8	24,5	20,3	13,7							
ARS 80B-22 U/12,5	9,5	12,5	80	55	174		41,2	38,7	35,3	33	28,3	23,9	18							
ARS 80B-22 U/15	11	15	80	55	174		49,4	45,8	42,6	40	36,2	32,6	24,6							
ARS 80B-22 U/20	15	20	80	55	174		58,8	55,2	51,9	49,2	44,8	41,2	35							
ARS 80-22M/14	9	12,2	80	40	190		42,4	39,9	37,1	34	27,2	19,3								
ARS 80-22M/17	11,3	15,4	80	40	190		53,2	49,8	46,4	42,9	35,9	28,8								
ARS 80-22M/20	14,4	19,6	80	40	190		56,9	54,9	52,8	50,4	45,2	39,2								
ARS 80-22M/21	15,2	20,7	80	40	190		65,4	62,5	59,5	56,3	49,6									

Performance and characteristics / Performances et caractéristiques — **1450 T/MIN**

Type	Motor/Moteur P2		DN	Passage	Weight Poids (Kg)	m³/h Q	0	10	20	30	50	70	100	150	200	250	300	350	400	450
	KW	HP	mm	mm																
ARS 80A-20 U/2	1,5	2	80	76	67	m.W.C.	10,3	9,1	8,2	7,2	5,8	4,9	1,9							
ARS 80A-20 U/3	2,2	3	80	76	67		12,7	11,5	10,5	9,5	8	6,8	5							
ARS 80A-26 U/4	3	4	80	76	96		15,2	14,1	13	11,8	9,8	8	5,9							
ARS 80A-26 U/5,5	4	5,5	80	76	96		18,2	17	16	15	12,6	10,8	8,3							
ARS 80A-26 U/7,5	5,5	7,5	80	76	137		22,2	21	20	19	16,5	14,5	12	8						
ARS 80A-30 U/10	7,5	10	80	76	195		24	23	21,6	20,4	18	16	13	8,3						
ARS 80A-30 U/15	11	15	80	76	208		28	27	25,7	24,4	22	19,8	16,5	11,7	8					
ARS 100A-20 U/4	3	4	100	100	94		13	12	11,3	10,5	9	8	6,5	3,7						
ARS 100A-20 U/5,5	4	5,5	100	100	98		15	14	13	12,2	11	9,7	8	5,6						
ARS 100A-25 U/5,5	4	5,5	100	80	104		18,5	17,3	16	15	13	11,2	9	5						
ARS 100A-25 U/7,5	5,5	7,5	100	80	139		21,5	20,3	19	18	16	14	11,7	8	3,3					
ARS 100A-30 U/10	7,5	10	100	90	216		22	21	20,5	19	17,5	16	13,5	10,5	6					
ARS 100A-30 U/15	11	15	100	90	216		27	26	25	24	22	20,5	18	14,8	11	6				
ARS 100A-35 U/20	15	20	100	80	250		30	29,5	29	28,4	27	25,8	23,6	19,5	14,5					
ARS 100A-35 U/25	18,5	25	100	80	250		34	33,5	33	32,4	31,3	30	28	24	19,5	14				
ARS 150A-30 U/20	15	20	150	100	250		27	26	25,5	24,5	23	21,8	20	17,5	15	13	10,8	7,7		
ARS 150A-30 U/25	18,5	25	150	100	250		30	29	28,5	27,5	26	24,8	23	20,5	18,5	16,2	14,2	12	9	
ARS 150A-30 U/30	22	30	150	100	250		34	33	32,5	31,5	30	28,8	27	24	22	19,8	17,8	15,8	13	10

Drainage

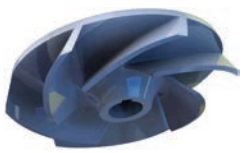

Applications

Submersible electric pumps for drainage with open impeller, ideal for transferring dirty or slightly dirty waters, rain water with abrasive particle and sand content, liquids from quarries, etc.

The electric pump is factory-supplied with a three-phase asynchronous 400V 50 Hz motor. Other voltages and frequencies are available on request.

Applications

Electropompes immergées pour le drainage avec roue ouverte, idéales pour le dépotage d'eaux sales ou légèrement chargées, les eaux pluviales avec contenu en particules abrasives et sables, les liquides provenant de carrières, etc.

L'électropompe est fournie de série avec moteur triphasé asynchrone 400V 50 Hz. Autres tensions et fréquences disponible sur consultation.

Performance and characteristics / Performances et caractéristiques — **2900 T/MIN**

Type	Motor/Moteur P2		DN	Passage	Weight Poids (Kg)	l/min	0	83	167	250	333	416	500
	KW	HP	mm	mm		m³/h	0	5	10	15	20	25	30
ARS 40-15DI/0,7M	0,6	0,7	40	7	22	m.W.C.	15,2	12	5				
ARS 40-15DI/1	0,8	1	40	7	25		21	20	18	13	4		
ARS 40-15DI/1,4	1	1,4	40	7	38		24	22	20,5	15,5	9		
ARS 40-16DI/2	1,5	2	40	7	38		28	26,5	24,5	20	12		
ARS 50-20DI/4	3	4,1	50	7	50		23,5	23	22,5	22	21,5	20	18
ARS 65-20DI/5,5	4	5,5	60	7	75		38	37	36	34	32	29	26

Open single-channel Monocanal ouvert

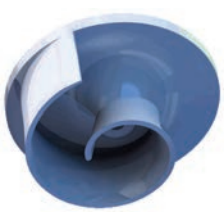

Applications

Electric pumps with open impeller, ideal for transferring dirty and sedimented water, in particular cess pits, emptying septic tanks and in general dirty waters.

The electric pump is factory-supplied with a three-phase asynchronous 400V 50 Hz motor. Other voltages and frequencies are available on request.

Applications

Electropompes avec roue ouverte, idéales pour le dépotage d'eaux sales et chargées, en particulier les puits perdus, le ramassage de fosses septiques et les eaux usées en général.

Performance and characteristics / Performances et caractéristiques — **2900 T/MIN**

Type	Motor/Moteur P2		DN	Passage	Weight Poids (Kg)	m³/h	0	5	10	15	20	25	30	40
	KW	HP	mm	mm		Q								
ARS 50-14MI/1	0,8	1	50	25	33	m.W.C.	13	10,4	7,7	5,5	3			
ARS 50-14MI/1,4	1	1,4	50	25	33		16	15	13	10,6	8	5,8	4	
ARS 50-14MI/2	1,5	2	50	25	35		25	22,5	20	17	14,5			
ARS 80-14MI/3	2,2	3	80	40	45		24	22	20	18	16	13,8	12	9
ARS 80-15MI/2	1,5	2	80	30	35		16	14	12,5	11	9,5	8,2	7	
ARS 80-15MI/4	3	4	80	40	45		27	24,2	22	20,5	18,1	16,1	14	

Grinder Broyeur

Applications

Submersible electric pumps with withdrawn-type Vortex impeller and grinding system in the suction side, specially recommended for transferring dirty and slightly sedimented waters, with grindable filamentous bodies, liquids from service stations, communities, etc.

The electric pump is factory-supplied with a three-phase asynchronous 400V 50 Hz motor. Other voltages and frequencies are available on request.

Applications

Electropompes immergées avec roue reculée type Vortex et système de broyage à l'aspiration, particulièrement recommandées pour le dépotage d'eaux sales et chargées, avec contenus en corps filamenteux broyables, les liquides provenant de stations de service, collectivités, etc.

Performance and characteristics / Performances et caractéristiques — **2900 T/MIN**

Type	Motor/Moteur P2		DN	Passage	Weight Poids (Kg)	l/min	0	83	167	250	333		
	KW	HP	mm	mm		m³/h	0	5	10	15	20		
ARS 32-12RI/1	0,8	1	32	7	30	m.W.C.	14,5	12,5	5,9				
ARS 32-15RI/2	1,5	2	32	7	33		25,9	22,5	16,5				
ARS 32-15RI/3	2,2	3	32	7	52		31	28	21,8				
ARS 50-17RI/5,5	4	5,5	50	7	75		36	35	32,5	28	23		

Wet chamber / Chambre humide 1A

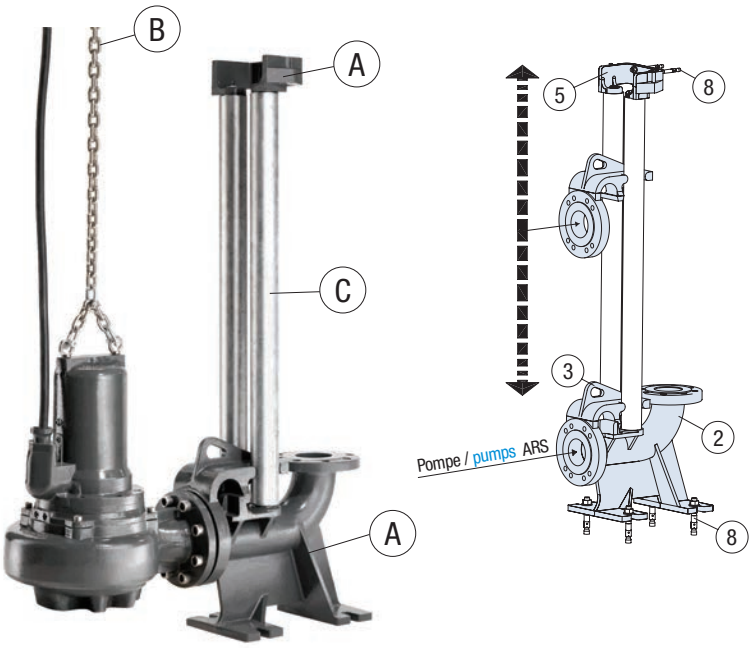

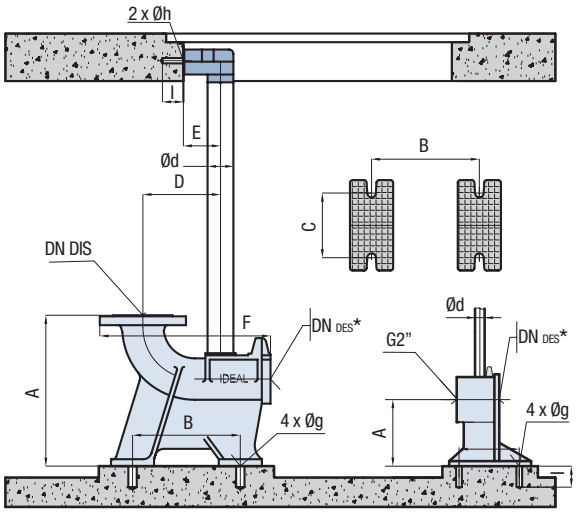

*DN DES: Discharge flange
Bride de refoulement

(A) Coupling system kit / Kit Système accouplement

DN DES	DN IMP	Dimensions							Holes / Trous		
		Ød	A	B	C	D	E	F	Øg	Øh	I
DN 40-50	G 2"	G 3/4"	134	100	100	79	96	-	10	10	60
DN 65	DN 65	G 2"	250	200	120	180	85	410	16	10	80
DN 80	DN 80	G 2"	350	250	150	180	85	396	16	10	80
DN 100	DN 100	G 2"	380	250	150	190	85	416	16	10	80
DN 150	DN 150	G 2"	532	350	225	225	85	500	16	10	80
DN 200	DN 200	G 2"	700	400	250	337	85	683	20	10	110
DN 250	DN 300	G 3"	800	520	525	422	120	763	20	10	110
DN 300	DN 300	G 3"	800	520	525	422	120	763	20	10	110
DN 200 *	DN 200	2"	530	350	250	241	85	475	20	10	110
DN 250 *	DN 250	2" 1/2	680	470	500	400	155	783	20	10	110
DN 300 *	DN 300	3"	720	590	500	440	140	763	20	10	110
DN 400 *	DN 400	3"	855	810	640	700	155	800	20	10	110
DN 500 *	DN 500	3"	920	810	640	793	155	1000	20	10	110

* Coupling system kit only for pumps CI type
Kit systeme accouplement seulemant pour pompes type CI

The coupling system kit includes / Le kit du système d'accouplement comprend:

N°	Description Dénomination	Material Matériau	Number per kit Quantité par kit
2	Plinth / Socle	Grey cast iron / Fonte grise	1
3	Chute / Glissière	Grey cast iron / Fonte grise	1
5	Guide tube support / Support tubes guide	Zn steel / Acier Zn	1
8	Plinth fixation bolts / Boulons de fixation socle	Zn steel / Acier Zn	4
	Guide tube fixation bolts Boulons de fixation des tubes guide	Zn steel / Acier Zn	2
	Flange screws / Vis bride	AISI 304 stainless steel / Inox AISI 304	4
	Joint / Joint	Neoprene / Néoprène	1

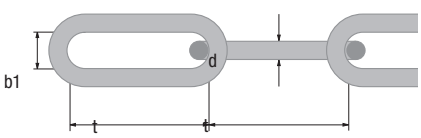

(C) Guide tubes kit / Kit tubes guide

Description Dénomination	Ød	Material Matériau	Number per kit Quantité par kit	Length Longueur
Guide tubes 2 tubes Tubes guide 2 tubes	G 3/4"	Steel / Acier 8.8 Zn	2	6000
	G 2"		2	6000
	G 3"		2	6000
	G 3/4"	AISI 304 stainless steel Inox AISI 304	2	6000
	G 2"		2	6000
	G 3"		2	6000
	G 3/4"	AISI 316 stainless steel Inox AISI 316	2	6000
	G 2"		2	6000
	G 3"		2	6000

(B) Chain Kit / Kit chaîne

Description Dénomination	Material Matériau	Dimensions				Max. load Charge max. (kg)
		d	t	b1 min	Ø shackle Ø chaînon	
Chain Chaîne 6 m.	Steel / Acier Zn DIN 56878 Grade / Grade 80	6	18	8,5	6	400
		8	24	11	8	800
		10	30	14	6	1160
	AISI 304 stainless steel Inox AISI 304 DIN 766	6	18,5	7,2	6	400
		8	24	9,6	8	800
		10	28	12	10	1160
	AISI 316 stainless steel Inox AISI 316 DIN 766	6	18,5	7,2	6	400
		8	24	9,6	8	800
		10	28	12	10	1160

Shackles included / Manilles inclues

Dimensions (mm)

Transportable **2B**

A Transportable kit
Kit transportable

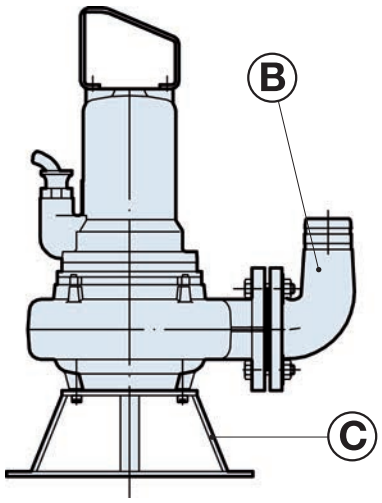

Ø Discharge flange Ø Bride refoulement	Code
DN 80	P0014150
DN 100	P0014151
DN 150	P0014251

B Kit discharge bend
Kit coude refoulement

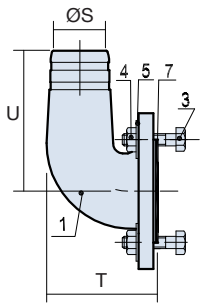

Description

N°	Description Dénomination	Material Matériau	Number per kit Quantité par kit
1	Discharge bend / Coude refoulement	Grey cast iron / Fonte grise	1
3	Screw with nut and washer Vis avec écrou et rondelle	AISI 304 stainless steel Inox AISI 304	1
5	Joints / Joints	Neoprene / Néoprène	4-8

Dimensions

Type	Ø Flange Ø Bride DIS / REF	ØS	U	T
Kit discharge bend Kit coude refoulement DN 40-50	DN 40-50	50	114	100
Flange / Bride 2"	DN 40-50	-	-	-
Kit discharge bend Kit coude refoulement DN 65	DN 65	62	114	100
Flange / Bride 2 1/2"	DN 65	-	-	-
Kit discharge bend Kit coude refoulement DN 80	DN 80	75	200	151
Kit discharge bend Kit coude refoulement DN 100	DN 100	100	200	151
Kit discharge bend Kit coude refoulement DN 150	DN 150	150	250	206

C Kit strainer base
Kit base passoire

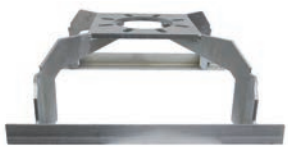

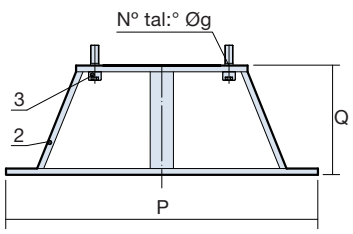

Description

N°	Description Dénomination	Material Matériau	Number per kit Quantité par kit
2	Strainer base / Base passoire	Galvanised metal / Galvanisé	1
3	Screw with nut and washer Vis avec écrou et rondelle	AISI 304 stainless steel Inox AISI 304	4-8-12

Dimensions

Type	Ø Flange Ø Bride DIS / REF	P	Q	N°	Øg
Kit strainer base Kit base passoire DN 80	DN 80	Ø400	140	4	18
Kit strainer base Kit base passoire DN 100	DN 100	Ø480	150	4	18
Kit strainer base Kit base passoire DN 125	DN 125	560x560	225	8	23
Kit strainer base Kit base passoire DN 150	DN 150	560x560	225	8	23
Kit strainer base Kit base passoire DN 200	DN 200	700x760	270	8	23
Kit strainer base Kit base passoire DN 250	DN 250	700	265	12	27
Kit strainer base Kit base passoire DN 300	DN 300	1284	350	12	27

Dimensions (mm)

Dry chamber
Chambre sèche
3C

Suction support kit
Kit support aspiration

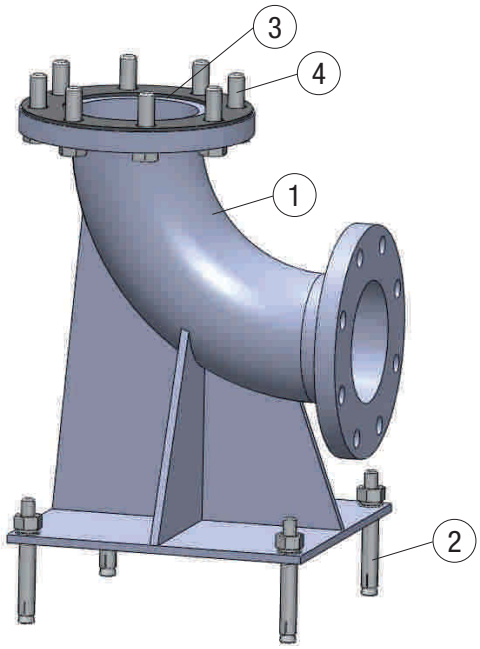

The suction support kit comprises / Le kit support d'aspiration comprend:

N°	Description / Dénomination	Material / Matériau
1	Suction support / Support d'aspiration	Grey cast iron / Fonte grise
2	Bolts for securing suction support Boulons de fixation support de fixation	Zn Steel / Acier Zn
3	Suction flange coupling joint Joint d'union bride aspiration	NBR
4	Suction flange coupling screws Vis d'union bride aspiration	AISI 304 stainless steel Inox AISI 304

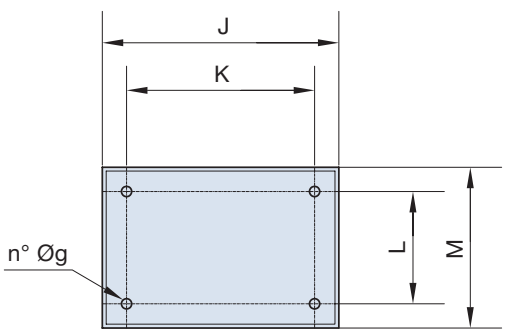

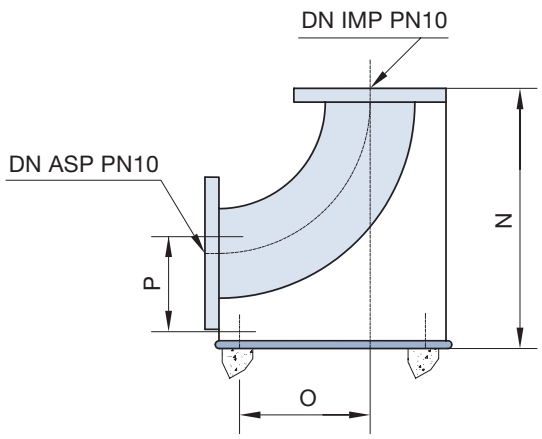

Type	Dimensions en mm.										
	DN SVC	DN DIS / REF	J	K	L	M	N	O	P	N°	Øg
DN 100	100	100	260	200	200	260	358	150	156	4	12
DN 150	150	150	371	331	331	371	507	253	243	4	12
DN 200	200	200	400	400	430	510	615	200	307	4	18
DN 250	250	250	650	500	500	580	702	290	307	4	18
DN 300	350	350	800	600	500	580	886	400	350	6	18

Dimensions (mm)

EN-12334 ball check valve / Soupape de retenue à billes EN-12334

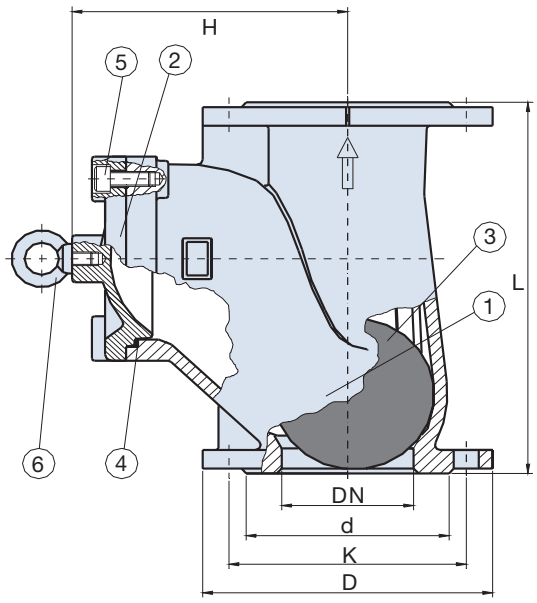

DN	Type	L (F48)	D (PN10)	K (PN10)	d	h	Weight Poids (Kg)
40	Ball valve / Soupape billes DN 40	180	150	110	85	115	6
50	Ball valve / Soupape billes DN 50	200	165	125	102	120	8
65	Ball valve / Soupape billes DN 65	240	185	145	122	160	12
80	Ball valve / Soupape billes DN 80	260	200	160	138	175	17
100	Ball valve / Soupape billes DN 100	300	220	180	158	220	24
150	Ball valve / Soupape billes DN 150	400	285	240	212	270	50
200	Ball valve / Soupape billes DN 200	500	340	295	268	320	98
250	Ball valve / Soupape billes DN 250	600	395	350	320	355	136
300	Ball valve / Soupape billes DN 300	700	445	400	370	420	220

Fitting length according to EN 558-1 F-48 Series
Dimensions of flanges and ports to UNE-EN 1092-2 PN10
Longueur du montage suivant EN 558-1 Série F-48
Dimensions brides et trous suivant UNE-EN 1092-2 PN10

Usage limitation
1 – 10 bars
10 – 70ºC

Limitation d'usage
1 – 10 bars
10 – 70ºC

N°	Description / Dénomination	Material / Matériau	Number / Quantité	Standard / Norme
1	Body / Corps	Grey cast iron / Fonte grise	1	EN-GJL-250
2	Cover / Couvercle	Grey cast iron / Fonte grise	1	EN-GJL-250
3	Ball / Bille	Aluminium covered with NBR Aluminium recouvert NBR	1	
4	Cover-body joint Joint-couvercle-corps	NBR	1	
5	Screws / Vis	Zn Steel / Acier Zn 6.8	4 (DN 40-DN 65)	EN-24017
6	Lifting ring / Anneau de levage	Zn Steel / Acier Zn	1	DIN 580

Level switch for waste water
Interrupteur de niveau pour eaux résiduaires

ATEX

AK 53120

Type	Length of cable Longueur de câble (m)
Level switch / Interrupteur de niveau	5
Level switch / Interrupteur de niveau	10
Level switch / Interrupteur de niveau ATEX	5
Level switch / Interrupteur de niveau ATEX	10

	Standar	ATEX
Operation / Fonctionnement	Omnidirectional / Omnidirectionnel	Omnidirectional / Omnidirectionnel
Max. fluid density / Densité max. fluide	0,70 to / à 1,15	0,80 to / à 1,10
Max. pressure / Pression max	3,5 bars	4 bars
Max. temperature / Température max.	85° C	-20°C - +70°C
Protection / Protection	IP-68	IP-6X
Voltage / Tension	24 VAC	24 VAC
Wrapper / Enveloppe	Polypropylene / Polypropylène	Polypropylene / Polypropylène + HR HY (hypalon)
Cable / Câble	Neoprene / Néoprène H07RN8-F	HR HY (hypalon) H07RN8-F
Type of cable / Type de câble	3 conductors / conducteurs	3 conductors / conducteurs
Float weight / Poids flotteur	200 g	300 g
Cable weight / Poids câble	Neoprene / Néoprène 115 g/m	HR HY + HR HY (hypalon) 110 g/m
Standard cable length / Longueur standard câble	5-10 m*	5-10 m*

* Other lengths to order / Autres longueurs sur commande

Dimensions (mm)

Ball check valve EN-1171 / Soupape de retenue de vanne EN-1171

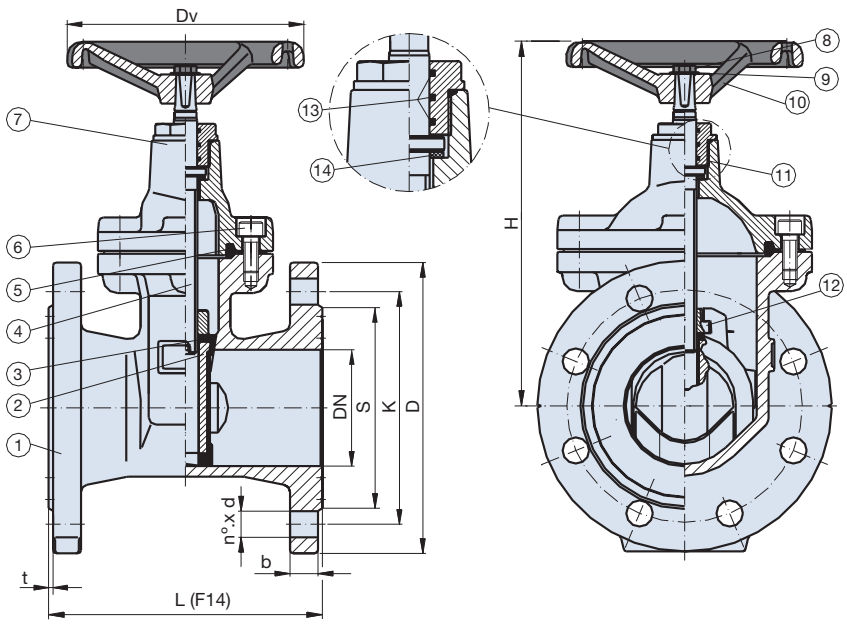

N°	Description / Dénomination	Material / Matériau	Number Quantité	Standard Norme
1	Body / Corps	Grey cast iron / Fonte grise	1	EN-GJL-250
2	Wedge / Cale	Grey cast iron / Fonte grise	1	EN-GJL-250
3	Wedge sheathing / Revêtement Cale	NBR	1	
4	Stem / Broche	Stainless steel / Acier inox. X20 Cr13	1	AISI 420
5	Cover-body joint / Joint-couvercle-corps	NBR	1	
6	Cover screw / Vis couvercle	Steel / Acier 8.8 Zn	According to DN Suivant DN	EN-24762
7	Cover / Couvercle	Grey cast iron / Fonte grise	1	EN-GJL-250
8	Flywheel screw / Vis volant	Steel / Acier 8.8 Zn	1	EN-24017
9	Flywheel washer / Rondelle volant	Steel / Acier 8.8 Zn	1	EN-24017
10	Flywheel / Volant	Nodular casting / Fonte nodulaire	1	EN-GJS-400-15
11	Packing nut / Écrou presse	Cu Zn39 Pb3 brass / Laiton Cu Zn39 Pb3	1	EN-12164
12	Screw stem nut / Écrou broche	Cu Zn39 Pb3 brass / Laiton Cu Zn39 Pb3	1	EN-12164
13	Packing « O » ring / Torique écrou presse	NBR	1	
14	Lower washer / Rondelle inférieure	Arnite	1	DIN 16980

Fitting length according to EN 558-1 F-48 Series
Diameters of flanges according to UNE-EN 1092-2 PN10/PN16
Ports according to UNE-EN 1092-2-PN10/PN16
EPOXY inner and outer coating
Longueur du montage suivant EN 558-1 Série F-48
Diamètres brides et trous suivant UNE-EN 1092-2 PN10/PN16
Orifices suivant UNE-EN 1092-2-PN10/PN16
Recouvrement intérieur et extérieur en EPOXY

Usage Limitation
1 – 10 bars
10 – 70ºC
Limitation d'usage
1 – 10 bars
10 – 70ºC

Type	DN	L (F14)	K (PN10)	S	Dv	b	t	H	n° xd	Weight Poids (Kg)
V. C. DN 40	40	140	110	102	160	17	3	210	4x18	10
V. C. DN 50	50	150	125	102	160	17	3	210	4x18	11
V. C. DN 65	65	170	145	122	160	17	3	233	4x18	13
V. C. DN 80	80	180	160	138	160	19	3	253	8x18	15
V. C. DN 100	100	190	180	158	200	21	3	306	8x18	22
V. C. DN 150	150	210	240	212	320	23	3	422	8x23	45
V. C. DN 200	200	230	295	268	320	23	3	498	8x23	73
V. C. DN 250	250	250	350	320	320	23	3	593	12x23	115
V. C. DN 300	300	270	400	378	360	23	3	677	12x23	145

Zinc anode for waste water
Anode de zinc pour eaux résiduaires

Type	For pumps up to Pour pompes jusqu'à
Zinc anode / Anode de zinc	150 kg
Zinc anode / Anode de zinc	350 kg
Zinc anode / Anode de zinc	800 kg
Zinc anode / Anode de zinc	1.200 kg

Dimensions (mm)

CB Control panels for waste water pumps / Tableaux de contrôle de pompes pour eaux résiduaires CB

Applications
Control cabinets for 2, 3 or 4 pumps for waste water up to 45 kW. Designed for use with level switches and sensors.

Operating modes
For powers from 0.37 to 4 kW, an alternating relay enables circular permutation (pump operation in cascade configuration).
For powers from 5 to 45 kW a micro PLC manages the circular permutation of the pumps. The user can select the following operating modes:

Mode 1+1: 2 pumps running in rotation.
Mode 2: 2 pumps running in rotation and in cascade.
Mode 2+1: 3 pumps running in rotation, max. 2 in cascade.
Mode 3: 3 pumps running in rotation and in cascade.
Mode 3+1: 4 pumps running in rotation, max. 3 in cascade.
Mode 4: 4 pumps running in rotation and in cascade.

Construction
3~400V - 50/60 Hz power supply
Alternating relays on cabinets from 0.37 to 4 kW.
Micro-PLC 16 inputs/10 outputs for cabinets from 5 to 45 kW.
Progressive starter per pump for cabinets from 5 to 45 kW.
Main externally operated cutout switch.
Main thermal-magnetic breaker and differential switches (300 mA).
Thermal-magnetic breaker per pump.
Ammeter per pump visible from outside.
Voltmeter with phase selector visible from outside.
Hour counter with operation visible from outside.
« Manuel-Stop-Automatic » selector switches.
Pilot indicators : presence of voltage, pump operation and general breakdown.
Acoustic alarm.
Interior Schuko socket.
IP65 protection electrical cabinet made up of free-standing metal modules.

To order
GSM communication for remote control and surveillance of parameters.

Applications
Tableaux de contrôle pour 2, 3 ou 4 pompes pour eaux résiduaires jusqu'à 45 kW. Conçus pour utilisation avec interrupteurs et sonde de niveau.

Modes de fonctionnement
Pour des puissances de 0,37 à 4 kW, un relais d'alternance perme la permutation circulaire (fonctionnement de pompes en cascade).
Pour des puissances de 5 à 45 kW un micro-automate gère la permutation circulaire des pompes, l'utilisateur pouvant sélectionner les modes de fonctionnement suivants:

Mode 1+1: 2 pompes fonctionnant en rotation.
Mode 2: 2 pompes fonctionnant en rotation et en cascade.
Mode 2+1: 3 pompes fonctionnant en rotation, 2 max en cascade.
Mode 3: 3 pompes fonctionnant en rotation et en cascade.
Mode 3+1: 4 pompes fonctionnant en rotation, 3 max en cascade.
Mode 4: 4 pompes fonctionnant en rotation et en cascade.

Construction
Alimentation 3~400V - 50/60 Hz.
Relais d'alternance sur tableaux de 0,37 à 4 kW.
Micro-automate 16 entrées/10 sorties pour tableaux de 5 à 45 kW.
Démarreur progressif par pompe pour tableaux de 5 à 45 kW.
Interrupteur de coupure général à actionnement externe.
Interrupteurs magnétothermique et différentiel (300 mA) généraux.
Interrupteur magnétothermique par pompe.
Ampèremètre par pompe visible de l'extérieur.
Voltmètre avec sélecteur de phase visible de l'extérieur.
Compteur d'heures de fonctionnement visible de l'extérieur.
Sélecteurs «Manuel-Arrêt-Automatique».
Voyants : présence de tension, fonctionnement de pompe et panne générale.
Alarme acoustique.
Prise Schuko intérieure.
Armoire électrique protection IP65 composée de modules métalliques autoportants.

Sur commande
Communication GSM pour contrôle et surveillance de paramètres à distance.

CB Control panels for waste water pumps / Tableaux de contrôle de pompes pour eaux résiduaires CB

Performance and characteristics / Performances et caractéristiques

Type	Nº Pumps Pompes	Starting (1) Démarrage (1)	Power / Puissance		Thermal protection Protection thermique (A)	Panel / Armoire (2)			
			kW	HP		Nº	Height (mm) Hauteur (mm)	Width Largeur	Length (mm) Longueur (mm)
CB4T 2D/1,6	2	D	0,37	0,5	1-1,6	1	700	500	210
CB4T 2D/2,5	2	D	0,55	0,7	1,6-2,5	1	700	500	210
CB4T 2D/4	2	D	0,75-2	1-1,4	2,5-4	1	700	500	210
CB4T 2D/6,3	2	D	1,5-2,2	2-3	4-6,3	1	700	500	210
CB4T 2D/10	2	D	3-4	4-5,5	6,3-10	1	700	500	210
CB4T 2A/16	2	A	5,5	7,5	10-16	1	1000	800	300
CB4T 2A/20	2	A	7,5	10	16-20	1	1000	800	300
CB4T 2A/25	2	A	11	15	20-25	1	1000	800	300
CB4T 2A/32	2	A	15	20,4	25-32	1	1000	800	300
CB4T 2A/50	2	A	22	29,9	37-50	1	1000	800	300
CB4T 2A/80	2	A	37	50,3	56-80	1	1000	800	300
CB4T 2A/100	2	A	45	60	80-100	1	1000	800	300
CB4T 3D/1,6	3	D	0,37	0,5	1-1,6	1	800	600	210
CB4T 3D/2,5	3	D	0,55	0,7	1,6-2,5	1	800	600	210
CB4T 3D/4	3	D	0,75-2	1-1,4	2,5-4	1	800	600	210
CB4T 3D/6,3	3	D	1,5-2,2	2-3	4-6,3	1	800	600	210
CB4T 3D/10	3	D	3-4	4-5,5	6,3-10	1	800	600	210
CB4T 3A/16	3	A	5,5	7,5	10-16	1	1600	1000	400
CB4T 3A/20	3	A	7,5	10	16-20	1	1600	1000	400
CB4T 3A/25	3	A	11	15	20-25	1	1600	1000	400
CB4T 3A/32	3	A	15	20,4	25-32	1	1600	1000	400
CB4T 3A/50	3	A	22	29,9	37-50	2	1800	(1) 1000 y (2) 400	400
CB4T 3A/80	3	A	37	50,3	56-80	2	1800	(1) 1000 y (2) 400	400
CB4T 3A/100	3	A	45	60	80-100	2	1800	(1) 1000 y (2) 400	400
CB4T 4D/1,6	4	D	0,37	0,5	1-1,6	1	1000	800	260
CB4T 4D/2,5	4	D	0,55	0,7	1,6-2,5	1	1000	800	260
CB4T 4D/4	4	D	0,75-2	1-1,4	2,5-4	1	1000	800	260
CB4T 4D/6,3	4	D	1,5-2,2	2-3	4-6,3	1	1000	800	260
CB4T 4D/10	4	D	3-4	4-5,5	6,3-10	1	1000	800	260
CB4T 4A/16	4	A	5,5	7,5	10-16	1	1600	1000	400
CB4T 4A/20	4	A	7,5	10	16-20	1	1600	1000	400
CB4T 4A/25	4	A	11	15	20-25	1	1600	1000	400
CB4T 4A/32	4	A	15	20,4	25-32	1	1600	1000	400
CB4T 4A/50	4	A	22	29,9	37-50	2	1800	(1) 1200 y (2) 600	400
CB4T 4A/80	4	A	37	50,3	56-80	2	1800	(1) 1200 y (2) 600	400
CB4T 4A/100	4	A	45	60	80-100	2	1800	(1) 1200 y (2) 600	400

(1) D: DOL starting. A: Progressive starting / D: Démarrage direct. A Démarrage progressif
(2) Dimensions in mm / Dimensions en mm

Wastewater pumps in a dry pit / Pompes pour eaux usées dans une chambre sèche

Sewage pumps are the same benefits as submersible pumps, but are used in dry pit in a horizontal position by a pair of brackets or vertically on a suction base which reduces the space occupied for these pumps.

Technical data
Impellers:
Vortex, single channel and multichannel.
Motor:
Surface electric, asynchronous, three phase squirrel cage.
Closed construction and exterior ventilation.
Prepared for inverter power.
Variation in supply voltage of 230V ± 10% or 400 V ± 10%.
PTC probe included in the winding
Degree of protection IP55.
Insulation class F.
Energy efficiency class IE2.
Oil chamber:
Dielectric oil that lubricates and cools the mechanical seals, protecting water infiltration.
Humiddty probe included

Materials:
Pump body: Cast iron.
Impeller: Cast iron
Chamber of oil: Cast iron.
Shaft: Stainless steel AISI 420.
O-Rings: Nitrile.
Fasteners: Class A2.
Lower mechanical seal: Silicon carbide / silicon.
Superior mechanical seal: Carbon / ceramic.
Physico-chemical characteristics of the pumped liquid:
Liquid temperature 60 ° C
PH range between 6 and 10.
Density up to 1 kg/dm3
Viscosities up to 1 mm2 / s (1 cSt).
Dry matter up to 4%.
Applications
- □ Pumping wastewater
- □ Sludge recirculation
- □ Slurry pumping
- □ Washing of sand filters.
- □ Industrial processes in the textile, paper, food, ceramic, etc.

Pompes pour eaux usées sont les mêmes avantages que les pompes submersibles, mais ils sont utilisés dans la chambre sèche dans une position horizontale par une paire de crochets ou verticalement sur un socle d'aspiration qui permet de réduire l'espace occupé par ces pompes dans un établissement.

Caractéristiques techniques
Roues:
Vortex, monocanal et multicanal.
Moteur:
Surface électrique, asynchrone, trois cage d'écureuil de phase.
Construction fermé et ventilation extérieure.
Préparé pour inverseur de puissance.
Variation de la tension d'alimentation de 230V ± 10% ou 400 V ± 10%.
Probe PTC inclus dans l'enroulement.
Degré de protection IP55.
Isolation classe F.
Classe d'efficacité énergétique IE2.
Chambre d'huile:
Huile diélectrique qui lubrifie et refroidit les garnitures mécaniques, la protection de l'infiltration d'eau.
Probe d'humidité inclus.

Matériaux:
Corps de pompe: Fonte.
Roue: Fonte
Chambre d'huile: Fonte.
Arbre: acier inoxydable AISI 420.
Joints toriques: nitrile.
Attaches: classe A2.
Basse garniture mécanique: carbure de silicium / silicium.
Supérieur garniture mécanique: carbone/céramique.
Caractéristiques physico-chimiques du liquide pompé:
Température du liquide à 60 ° C
Intervalle de pH compris entre 6 et 10.
Densité à 1 kg/dm3
Viscosité jusqu'à 1 mm2 / s (1 cSt).
Matière sèchejusqu'à 4%.
Applications
- □ Pompage des eaux usées
- □ Recirculation des boues
- □ Pompage des boues
- □ Le lavage des filtres à sable.
- □ Les procédés industriels dans le textile, papier, nourriture, céramique, etc .

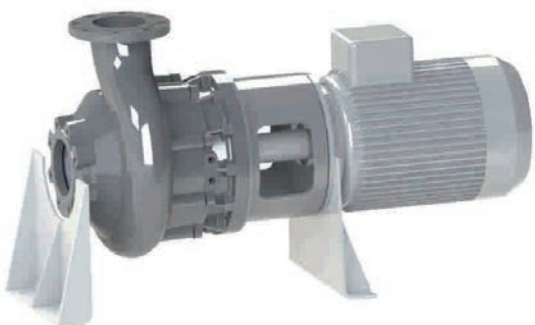

Performance charts
Champs de travail

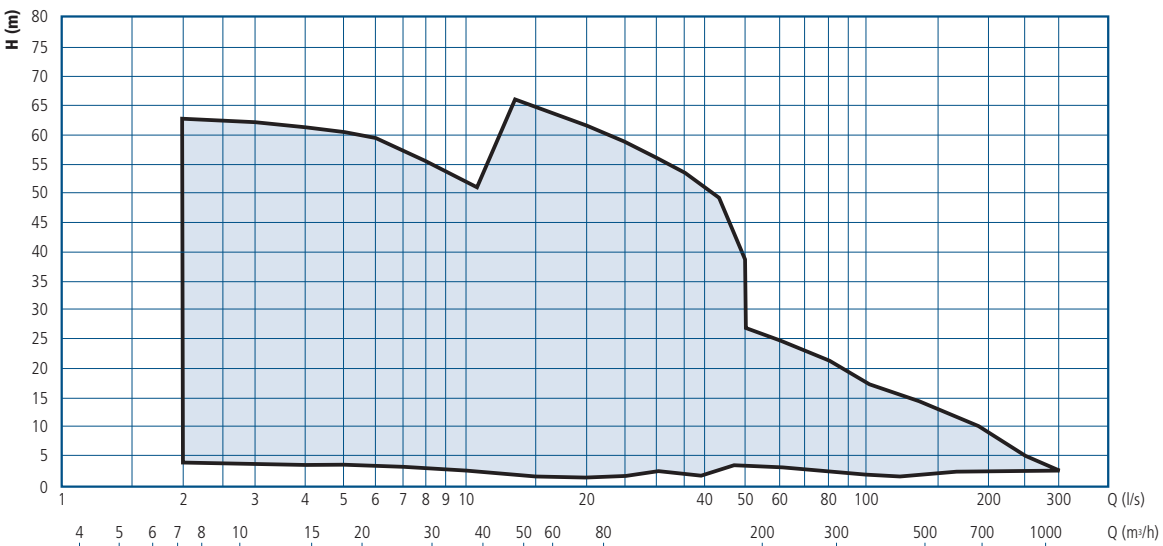

Please ask for our specific catalogue / Veuillez demander notre catalogue spécifique

Recirculation pump / Pompes de recirculation

BR recirculation pumps are hydraulic machines designed to transfer low or medium viscosity liquids from one tank to another. They are based on the same concept and the same principles as AGS submersible agitators, which guarantees simpler maintenance schedules and repairs. The BR series is used for different discharge diameters (DN300. DN400 and DN600) and motors (from 1.2 to 10.7 kW).

Applications

- □ Pumping and reticulation of active sludge in waste water processing stations with nitrogen elimination (nitrification / denitrification)
- □ Pumping of rain and surface waters
- □ Pumping waste water from zootechnic operations.
- □ Pumping of large flows with little head.

Technical data

Motor:
Three-phase squirrel cage type.
Protection degree IP 68 and insulation class H. Cooled by surrounding liquid.
Maximum 15 starts per hour.
Shaft:
Grided down in ball bearings and mechanical seals seats, over-dimensioned respect to standard parameters of use.
Oil chamber:
Oil lubricates and cools the seals and emulsifies water infiltrations.
Materials:
Casing.
Serie G: Cast iron.
Serie X: Inox AISI 316 L.
Electric cable: Neoprene H07RN/F. Shaft: Inox AISI 420.
Propeller: Inox AISI 316 L
O-ring. Nitrile.
Bolts: Inox AISI 316 L. Mechanical seal.
Serie G: Silicon Carbide/ Silicon.
Serie X: Silicon Carbide/ Silicon /Viton.
Jet ring:
Serie G: Inox. AISI 304.
Serie X: Inox. AISI 316 L.

Les pompes de recirculation BR sont des machines hydrauliques conçues pour transvaser des liquides avec des viscosités basses ou moyennes, d'un réservoir à un autre. Elles se basent sur la même conception et les mêmes principes que les agitateurs immergés AGS, ce qui assure des programmes de maintenance et des réparations plus simples. La série BR s'utilise pour différents diamètres de refoulement (DN300, DN400 et DN600) et moteurs (de 1,2 à 10,7 kW).

Applications

- □ Pompage et réticulation de boues actives dans installations de traitement d'eaux résiduaires avec élimination d'azote (nitrification-dénitrification).
- □ Pompage d'eaux pluviales et de surface
- □ Pompage d'eaux résiduaires d'origine zootechnique.
- □ Pompage de grandes débits et à faible hauteur.

Caractéristiques techniques

Motor:
Triphasé à cage d'écureuil.
Protection IP68 et classe d'isolation H.
Refroidi par le liquide environnant. Nombre de démarrages inférieur à 15/h.
Arbre:
Rectifiés dans les sièges des roulements et de la garniture mécanique, surdimensionés par rapport aux paramètres standard d'utilisation, équilibrés dynamiquement.
Chambre à huile:
L'huile lubrifie et refroidit les garnitures mécaniques et émulsionne les infiltrations d'eau.
Matériels:
Corps.
Serie G: Fonte.
Serie X :Inox AISI 316 L.
Câble électrique: Néoprène H07RN/F. Arbre: Inox AISI 420.
Helice: Inox AISI 316 L
O-ring. Nitrile.
Boulonnerie: Inox AISI 316 L
Garniture mécanique.
Serie G: Carbure de silicium/silicium.
Serie X: Carbure de silicium/silicium/Viton.
Concentrateur de flux:
Serie G: Inox. AISI 304.
Serie X: Inox. AISI 316 L

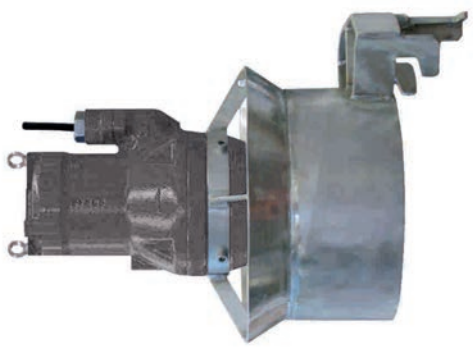

Fields of work / Courbes de travail

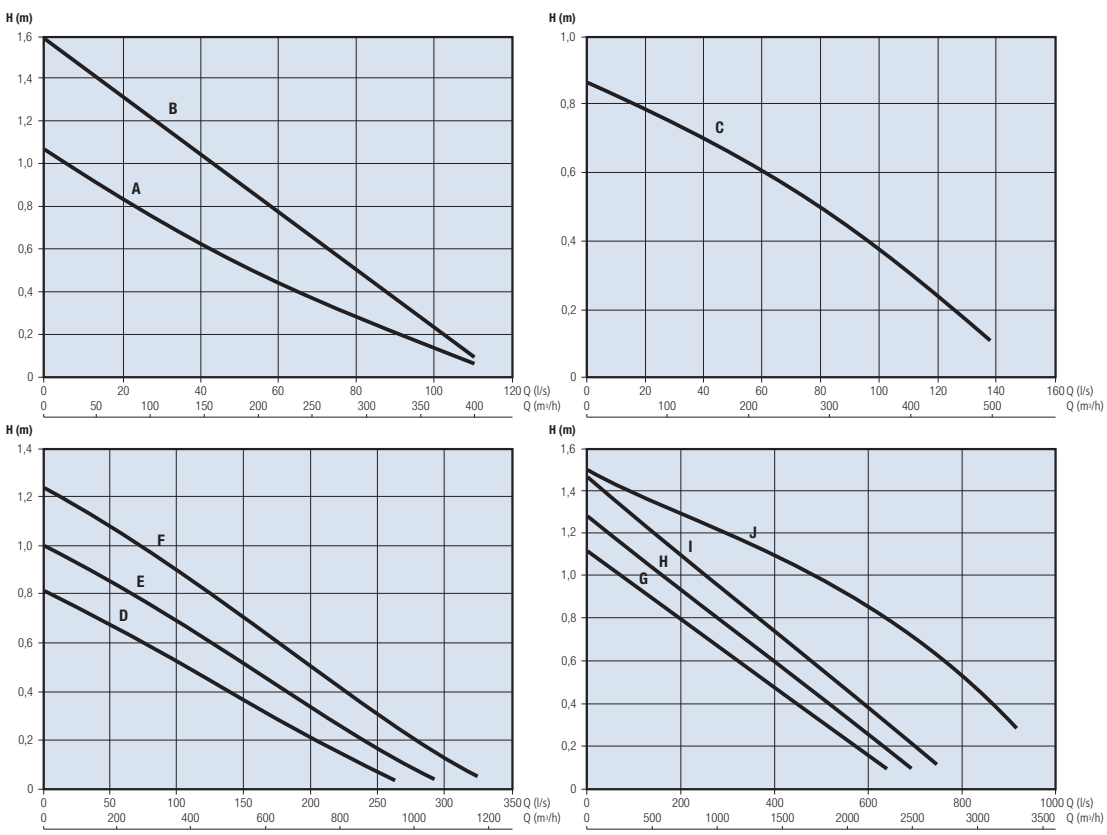

Please ask for our specific catalogue / Veuillez demander notre catalogue spécifique

Submersible mixers / Agitateurs immergés

The submersible mixers consist of a propeller that the agitation causes and mixes of the fluid and a motor that this propeller drives. All the equipment is submerged reason why it must be totally watertight.

Operation:

Submersible mixers are installed thanks to a guid- ance system meaning that these can be used in tanks with different depths of water, preventing the formation of untreated zones. The guide tube system means that the agitator can be dropped into the tank easily even though this is flooded.The opposite operation is just as easy whenthe set has to be taken out for repair or maintenance work.

Selection:

In order to carry out a correct selection of a radial aerator it must consider the following parameters:
Tank area.
Height of the water.
Construction equipment of the tank.
Equipment that will coexist with the mixer inside the raft (submerged pumps, aeration systems, etc.)
Nature of the liquid to shake like pH and electrical conductivity.
Solid concentration in suspension or density of the liquid to shake.
Function that is going to develop to the raft (homogenization, desnitrificación, pluvial stor- age, etc.)

Applications:

Pumping stations.
Homogenization tanks.
Storm water tanks.
Biological treatment of activated sludge.
Nitrificatión-desnitrification processes.
Storage and digested sludge tanks.
Slurry tanks.
Paper industry.

Les agitateurs sont composés d'une hélice qui provoque l'agitation et le mélange du fluide, et un moteur qui entraîne l'hélice. L'équipement doit être totalement étanche parce qu'il est submergé.

Fonctionnement:

Les agitateurs submersibles sont installés grâce à un système de guidage permettant de les utiliser dans des dépôts ou réservoirs avec diverses profondeurs d'eau, tout en évitant la formation de zones mortes. Le système de tube guide permet de descendre l'agitateur dans le réservoir sans difficultés,même si celui-ci est inondé. L'opération inverse est tout aussi facile lorsqu'il faut sortir le groupe en cas d'intervention de réparation ou de maintenance.

Selection:

Pour la sélection correcte d'un aérateur radial, il faut tenir compte des paramètres suivants:
Surface du reservoir
Hauteur de l'eau dans le reservoir
Matériel de construction du reservoir
Equipements qui seront installés avec l'agitateur dans le reservoir (groupes immergés, systèmes d'aération, etc.)
Nature du liquide à agiter, son PH et sa conductiv ité électrique
Concentration des solides en suspension ou densité du liquide à agiter
Fonctions à développer dans le reservoir (homogénéisation, dénitrification, stock-ages pluvieux, etc.)

Applications:

Stations de pompage
Réservoirs d'homogénéisation.
Réservoirs de contention d'eaux pluviales
Réacteurs biologiques boues activées
Processus de nitrification-dénitrification
Stockage et digestion de boues
Dépôts de purins
Industrie papetière

Working curves / Courbes de travail

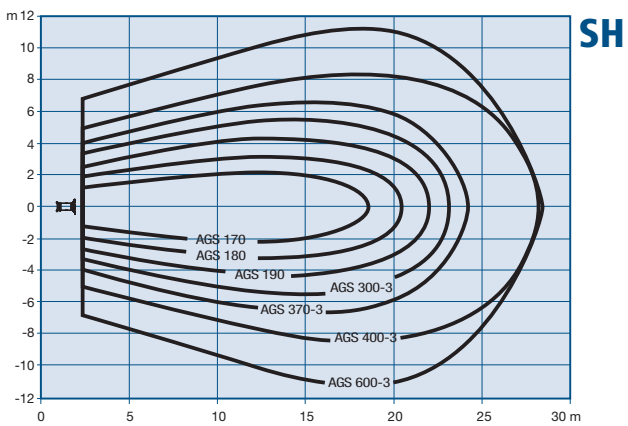

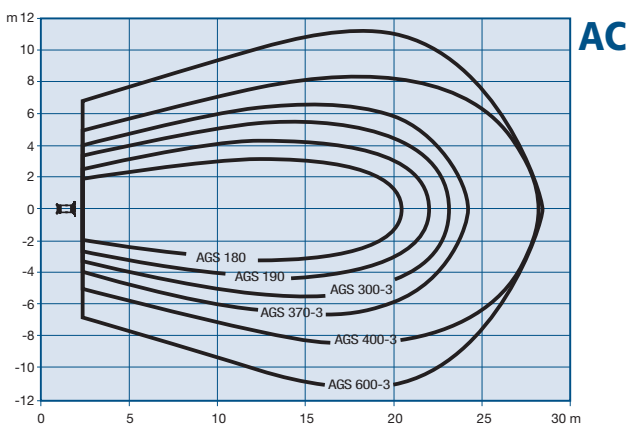

Identification of the series / Identification de la série

SERIES / SÉRIE
AGS Submersible mixer / Agitateur submersible

Detail of propeller / Détail hélice
SH Only propeller / Hélice seulement
AC Propeller with jet ring / Hélice avec concentrateur de flux

AGS | **180** | – | **3** | **SH** | **G** | / | **2** | **ML**

Ø propeller / Ø hélice: 170, 180, 190, 300, 370, 400, 600

Nº blades / Nº pales: 2, 3

Motor casing / Carcasse moteur
G Cast iron / Fonte
X Inox AISI 316
D Súper Dúplex

Power (HP) / Puissance (CV)

ML* Only for installation 2B / Seulement pour instalation 2B
DS* Only for installation 3C / Seulement pour instalation 3C

* Only for AGS 180-3 / Seulement pour AGS 180-3

Submersible mixers / Agitateurs immergés

N°: Number of blades / Nombre de pales
Ø: Propeller diameter / Diamètre hélice
Th.: Thermal sensor / Sonde thermique
Hum.: Damp sensor / Sonde humide
Ac. : Current ring / Anneau courant
Q: Flow / Débit
• Standard / De série
– No / Non

Type	Motor casing Carcasse moteur	T/MIN	P2 (kw)	In (A)	Propeller diameter Diamètre hélice (mm)	N° Blades Pales	Thrust Poussée (N)	kg	Current ring Anneau courant
AGS 170-2SHG/0,9	Cast iron / Fonte	1380	0,42	3	176	3	120	20	-
AGS 180-3SHG/2 ML	Cast iron / Fonte	1370	0,9	3,5	191	3	220	30	-
AGS 180-3SHG/2 DS	Cast iron / Fonte	1370	0,9	3,5	191	3	220	30	-
AGS 190-3SHG/2,3	Cast iron / Fonte	1350	1,4	4,9	197	3	275	40	-
AGS 300-3SHG/2,9	Cast iron / Fonte	930	1,5	6	300	3	300	44	-
AGS 300-3SHG/3,6	Cast iron / Fonte	950	1,9	8,5	300	3	320	57	-
AGS 370-3SHG/2,3	Cast iron / Fonte	690	1,1	4	370	3	385	58	-
AGS 400-3SHG/3	Cast iron / Fonte	670	1,7	8,7	400	3	420	114	-
AGS 400-3SHG/4,7	Cast iron / Fonte	670	2,5	8,7	400	3	650	114	-
AGS 400-3SHG/6,1	Cast iron / Fonte	710	3,4	14,5	400	3	780	140	-
AGS 600-3SHG/7,3	Cast iron / Fonte	475	4	20	600	3	1040	240	-
AGS 600-3SHG/10	Cast iron / Fonte	470	5,7	25	600	3	1500	240	-
AGS 600-3SHG/13	Cast iron / Fonte	470	7,5	25	600	3	1850	240	-
AGS 190-3SHX/2,3	AISI 316L stainless steel / Inox AISI 316L	1350	1,4	4,9	197	3	275	46	-
AGS 300-2SHX/2,9	AISI 316L stainless steel / Inox AISI 316L	930	1,5	6	300	2	300	50	-
AGS 300-3SHX/3,6	AISI 316L stainless steel / Inox AISI 316L	950	1,9	8,5	300	3	320	65	-
AGS 370-3SHX/2,3	AISI 316L stainless steel / Inox AISI 316L	690	1,1	4	370	3	385	68	-
AGS 400-3SHX/3	AISI 316L stainless steel / Inox AISI 316L	670	1,7	8,7	400	3	420	114	-
AGS 400-3SHX/4,7	AISI 316L stainless steel / Inox AISI 316L	670	2,5	8,7	400	3	650	114	-
AGS 400-3SHX/6,1	AISI 316L stainless steel / Inox AISI 316L	710	3,4	14,5	400	3	780	140	-
AGS 600-3SHX/7,3	AISI 316L stainless steel / Inox AISI 316L	475	4	20	600	3	1040	245	-
AGS 600-3SHX/10	AISI 316L stainless steel / Inox AISI 316L	470	5,7	25	600	3	1500	245	-
AGS 600-3SHX/13	AISI 316L stainless steel / Inox AISI 316L	470	7,5	25	600	3	1850	245	-
AGS 180-3ACG/2 ML	Cast iron / Fonte	1370	0,67	2,2	191	3	170	33	•
AGS 180-3ACG/2 DS	Cast iron / Fonte	1370	0,67	2,2	191	3	170	33	•
AGS 190-3ACG/1,3	Cast iron / Fonte	1350	1	2,6	190	3	220	43	•
AGS 300-3ACG/2	Cast iron / Fonte	930	1	3,8	300	3	240	47	•
AGS 300-3ACG/2,4	Cast iron / Fonte	950	1,3	4,2	300	3	280	60	•
AGS 370-3ACG/2	Cast iron / Fonte	690	1	2,6	370	3	320	70	•
AGS 400-3ACG/2,6	Cast iron / Fonte	670	1,4	4,8	400	3	360	120	•
AGS 400-3ACG/3,3	Cast iron / Fonte	670	1,8	5,4	400	3	650	120	•
AGS 400-3ACG/4,7	Cast iron / Fonte	710	2,6	6,6	400	3	680	145	•
AGS 600-3ACG/5,6	Cast iron / Fonte	475	3,1	12,5	600	3	860	275	•
AGS 600-3ACG/7,1	Cast iron / Fonte	470	4	13,7	600	3	1300	275	•
AGS 600-3ACG/8,9	Cast iron / Fonte	470	6,1	15	600	3	1600	275	•
AGS 190-3ACX/1,3	AISI 316L stainless steel / Inox AISI 316L	1350	1	2,6	190	3	220	50	•
AGS 300-2ACX/2	AISI 316L stainless steel / Inox AISI 316L	930	1	3,8	300	2	240	55	•
AGS 300-2ACX/2,4	AISI 316L stainless steel / Inox AISI 316L	950	1,3	4,2	300	3	280	70	•
AGS 370-3ACX/2	AISI 316L stainless steel / Inox AISI 316L	710	1	2,6	370	3	320	79	•
AGS 400-3ACX/2,6	AISI 316L stainless steel / Inox AISI 316L	670	1,4	4,8	400	3	360	120	•
AGS 400-3ACX/3,3	AISI 316L stainless steel / Inox AISI 316L	670	1,8	5,4	400	3	560	120	•
AGS 400-3ACX/4,7	AISI 316L stainless steel / Inox AISI 316L	710	2,6	6,6	400	3	680	145	•
AGS 600-3ACX/5,6	AISI 316L stainless steel / Inox AISI 316L	475	3,1	12,5	600	3	860	280	•
AGS 600-3ACX/7,1	AISI 316L stainless steel / Inox AISI 316L	470	4	13,7	600	3	1300	280	•
AGS 600-3ACX/8,9	AISI 316L stainless steel / Inox AISI 316L	470	6,1	15	600	3	1600	280	•
AGS 600-3ACX/14	AISI 316L stainless steel / Inox AISI 316L	560	8,4	19,7	600	3	2275	280	•

1A Kit for anchoring to ground
Kit de fixation au sol

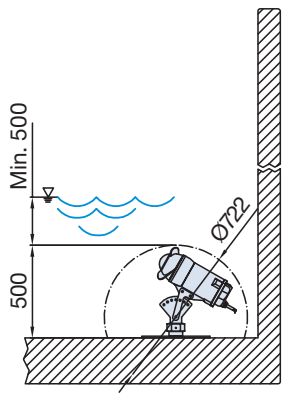

2B Wall support kit
Kit support mural

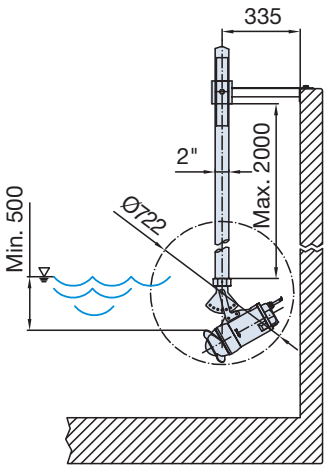

3C Kit for lifting and rotating system
Kit système de levage et rotation

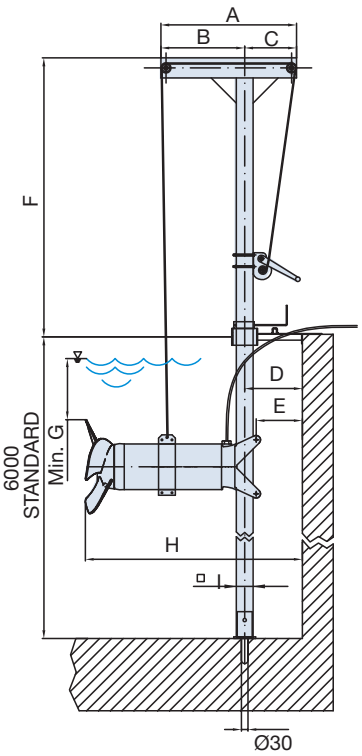

SH	AC
AGS 170-2SHG/0,9	AGS 180-3ACG/2 ML
AGS 180-3SHG/2 ML	

SH	AC
AGS 170-2SHG/0,9	AGS 180-3ACG/2 ML
AGS 180-3SHG/2 ML	

SH	AC
AGS 180-3SHG/2 DS	AGS 180-3ACG/2 DS
AGS 190-3SHG/2,3	AGS 190-3ACG/1,3
AGS 300-3SHG/2,9	AGS 300-3ACG/2
AGS 300-3SHG/3,6	AGS 300-3ACG/2,4
AGS 370-3SHG/2,3	AGS 370-3ACG/2
AGS 400-3SHG/3	AGS 400-3ACG/2,6
AGS 400-3SHG/4,7	AGS 400-3ACG/3,3
AGS 400-3SHG/6,1	AGS 400-3ACG/4,7
AGS 600-3SHG/7,3 *	AGS 600-3ACG/5,6 *
AGS 600-3SHG/10 *	AGS 600-3ACG/7,1 *
AGS 600-3SHG/13 *	AGS 600-3ACG/8,9 *
AGS 190-3SHX/2,3	AGS 600-3ACG/14 *
AGS 300-2SHX/2,9	AGS 190-3ACX/1,3
AGS 300-3SHX/3,6	AGS 300-2ACX/2
AGS 370-3SHX/2,3	AGS 300-2ACX/2,4
AGS 400-3SHX/3	AGS 370-3ACX/2
AGS 400-3SHX/4,7	AGS 400-3ACX/2,6
AGS 400-3SHX/6,1	AGS 400-3ACX/3,3
AGS 600-3SHX/7,3 *	AGS 400-3ACX/4,7
AGS 600-3SHX/10 *	AGS 600-3ACX/5,6 *
AGS 600-3SHX/13 *	AGS 600-3ACX/7,1 *
	AGS 600-3ACX/8,9 *
	AGS 600-3ACX/14 *

Dimensions

Type	A	B	C	D	E	F	G	H
AGS 180-3…DS	620	310	310	345	288	1200	500	752
AGS 190-3	620	310	310	345	288	1200	500	752
AGS 300-3	620	310	310	345	288	1200	700	694
AGS 300-2	620	310	310	345	288	1200	700	694
AGS 370-3	620	310	310	345	288	1200	700	854
AGS 400-3	620	310	310	345	273	1200	1000	1029
AGS 600-3	810	500	310	345	276	1200	1000	1010

2B Wall support kit / Kit support mural

Material / Materiel
Galvanized Steel / Acier galvanise
Inox AISI 304
Inox AISI 316 L

3C Kit for lifting and rotating system
Kit système de levage et rotation

Material / Materiel
Galvanized Steel / Acier galvanise
Inox AISI 304
Inox AISI 316 L

Material / Materiel *
Galvanized Steel / Acier galvanise
Inox AISI 304
Inox AISI 316 L

* Only for AGS 600 mixers
Seulement pour agitateurs AGS

Slow speed propeller / Accelerateur de courrant

The slow speed propellers consist of consist of a two-blade propeller causing agitation and mixing, as well as the formation of homogeneous flow of liquids in tanks.

Operation:
The slow speed propellers enigne has a gear that generates a rotation of the propeller at low speeds, which increases the physical and energetic performance over pther systems of agitation and mixing.

Selection:
In order to carry out a correct selection of a radial aerator it must consider the following parameters:
- ☐ Tank area.
- ☐ Height of the water.
- ☐ Construction equipment of the tank.
- ☐ Equipment that will coexist with the mixer inside the raft (submerged pumps, aeration systems, etc.)
- ☐ Nature of the liquid to shake like pH and electrical conductivity.
- ☐ Solid concentration in suspension or density of the liquid to shake.
- ☐ Function that is going to develop to the raft (homogenization, desnitrificación, pluvial storage, etc.)

Applications:
- ☐ Pumping stations.
- ☐ Homogenization tanks.
- ☐ Storm water tanks.
- ☐ Biological treatment of activated sludge.
- ☐ Nitrificatión-desnitrification processes.
- ☐ Storage and digested sludge tanks.
- ☐ Slurry tanks.
- ☐ Paper industry.

Les accelerateurs de courrant se composent d'une agitation à hélice á deux pales provoquant et de mixage, ainsi que la formation de flux homogène de liquides dans des réservoirs.

Fonctionnement:
Le moteur de l'accélérateur avec boîte de vitesses qui engendre une rotation de l'hélice à bas régime, ce qui augment les performances et énergétiques sur les autres systèmes d'agitation et de mélange.

Selection:
Pour la sélection correcte d'un aérateur radial, il faut tenir compte des paramètres suivants:
- ☐ Surface du reservoir
- ☐ Hauteur de l'eau dans le reservoir
- ☐ Matériel de construction du reservoir
- ☐ Equipements qui seront installés avec l'agitateur dans le reservoir (groupes immergés, systèmes d'aération, etc.)
- ☐ Nature du liquide à agiter, son PH et sa conductivité électrique
- ☐ Concentration des solides en suspension ou densité du liquide à agiter
- ☐ Fonctions à développer dans le reservoir (homogénéisation, dénitrification, stockages pluvieux, etc.)

Applications:
- ☐ Station de pompage
- ☐ Réservoir d'homogénéisation
- ☐ Réservoir de retenue d'eaux pluviales
- ☐ Réacteurs biologiques boues activées
- ☐ Processus de nitrification – dénitrification
- ☐ Stockage et digestion de boues
- ☐ Réservoir de fumiers
- ☐ Industries papeterie

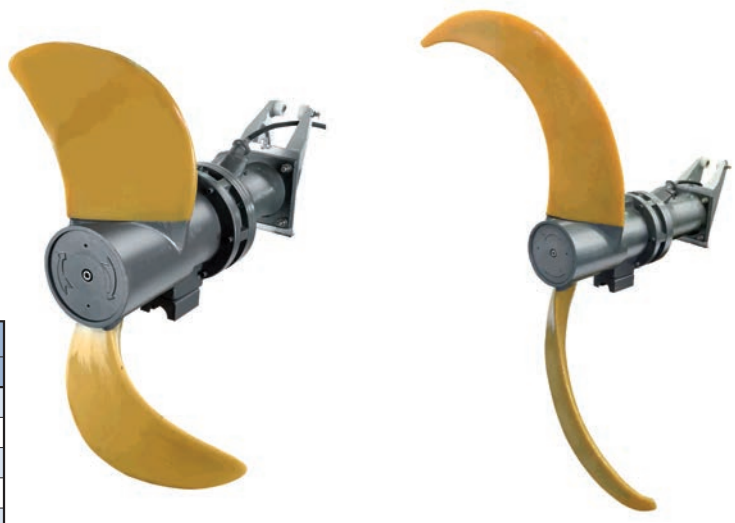

Selection charts / Tables de selection

Type	RPM T/MIN	P2 (kw)	Propeller / Hélice			
			RPM	Ø (mm)	N (Nw)	Kg
ACS 1100-2SHG/2	1470	1,5	63	1.100	680	172
ACS 1100-2SHG/3	1470	2,2	87	1.100	1.970	172
ACS 1100-2SHG/4	1470	3	115	1.100	2.140	180
ACS 1100-2SHG/5	1470	4	135	1.100	2.930	180
ACS 1400-2SHG/2	1470	1,5	42	1.400	720	172
ACS 1400-2SHG/3	1470	2,2	51	1.400	936	180
ACS 1400-2SHG/4	1470	3	63	1.400	1.390	180
ACS 1600-2SHG/2	1470	1,5	36	1.600	1.010	180
ACS 1600-2SHG/3	1470	2,2	51	1.600	1.240	180
ACS 1600-2SHG/4	1470	3	63	1.600	1.720	186
ACS 1800-2SHG/2	1470	1,5	36	1.800	1.250	186
ACS 1800-2SHG/3	1470	2,2	42	1.800	1.880	186
ACS 1800-2SHG/4	1470	3	51	1.800	2.016	190
ACS 1800-2SHG/6	1470	4	63	1.800	2.750	190
ACS 2200-2SHG/2	1470	1,5	36	2.200	1.400	210
ACS 2200-2SHG/3	1470	2,2	36	2.200	2.140	210
ACS 2200-2SHG/4	1470	3	42	2.200	2.140	210
ACS 2200-2SHG/6	1470	4	48	2.200	2.780	210
ACS 2200-2SHG/7	1470	5	51	2.200	2.960	215
ACS 2500-2SHG/2	1470	1,5	36	2.500	1.430	215
ACS 2500-2SHG/3	1470	2,2	36	2.500	1.570	215
ACS 2500-2SHG/4	1470	3	38	2.500	2.090	220
ACS 2500-2SHG/6	1470	4	42	2.500	2.850	220
ACS 2500-2SHG/7	1470	5	51	2.500	3.200	230
ACS 2500-2SHG/10	1470	7,5	63	2.500	4.160	270

Identification of the series / Identification de la série

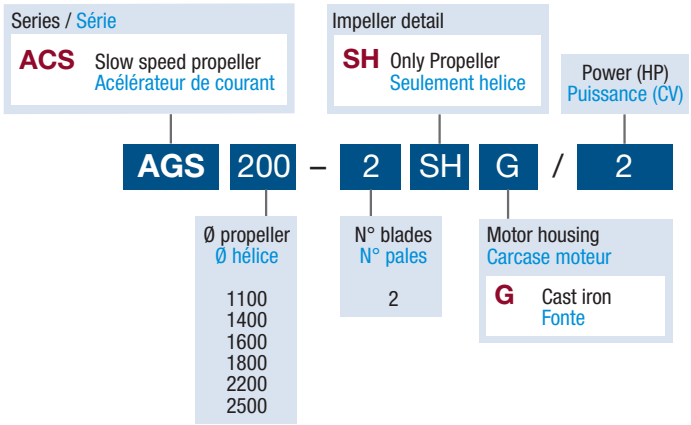

Slow speed propeller / Accelerateur de courrant

Dimensions

Type	Ø	F	G	A	B	C
ACS 1100-2SHG/2	1.100	700	800	1.073	978	556
ACS 1100-2SHG/3	1.100	700	800	1.096	1.002	580
ACS 1100-2SHG/4	1.100	700	800	1.096	1.002	580
ACS 1100-2SHG/5	1.100	700	800	1.096	1.002	580
ACS 1400-2SHG/2	1.400	1.050	800	1.073	1.002	556
ACS 1400-2SHG/3	1.400	1.050	800	1.096	1.002	580
ACS 1400-2SHG/4	1.400	1.050	800	1.096	1.002	580
ACS 1600-2SHG/2	1.600	1.050	800	1.073	978	580
ACS 1600-2SHG/3	1.600	1.050	800	1.096	1.002	580
ACS 1600-2SHG/4	1.600	1.050	800	1.096	1.002	580
ACS 1800-2SHG/2	1.800	1.050	800	1.073	978	556
ACS 1800-2SHG/3	1.800	1.050	800	1.096	1.002	580
ACS 1800-2SHG/4	1.800	1.050	800	1.096	1.002	580
ACS 1800-2SHG/6	1.800	1.050	800	1.096	1.002	580
ACS 2200-2SHG/2	2.200	1.400	800	1.073	978	556
ACS 2200-2SHG/3	2.200	1.400	800	1.096	1.002	580
ACS 2200-2SHG/4	2.200	1.400	800	1.096	1.002	580
ACS 2200-2SHG/6	2.200	1.400	800	1.096	1.002	580
ACS 2200-2SHG/7	2.200	1.400	800	1.096	1.002	580
ACS 2500-2SHG/10	2.500	1.400	800	1.096	1.002	580
ACS 2500-2SHG/2	2.500	1.400	800	1.073	978	556
ACS 2500-2SHG/3	2.500	1.400	800	1.096	1.002	580
ACS 2500-2SHG/4	2.500	1.400	800	1.096	1.002	580
ACS 2500-2SHG/6	2.500	1.400	800	1.096	1.002	580
ACS 2500-2SHG/7	2.500	1.400	800	1.096	1.002	580

Lifting system / Système de levage

Material / Matériau
Galvanised steel / Acier galvanisé
AISI 304 stainless steel / Inox AISI 304
AISI 316L stainless steel / Inox AISI 316L

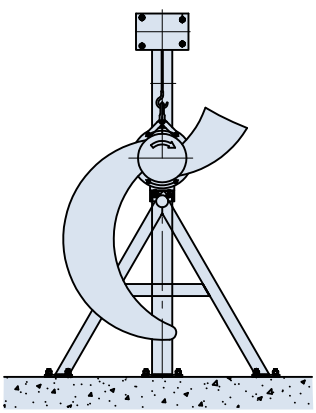

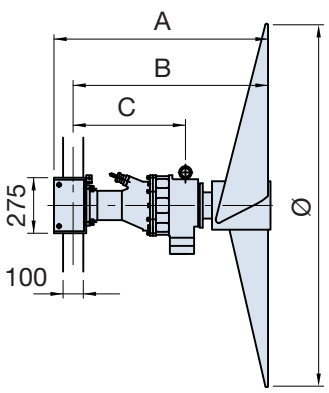

Lifting system kit / Kit système de levage

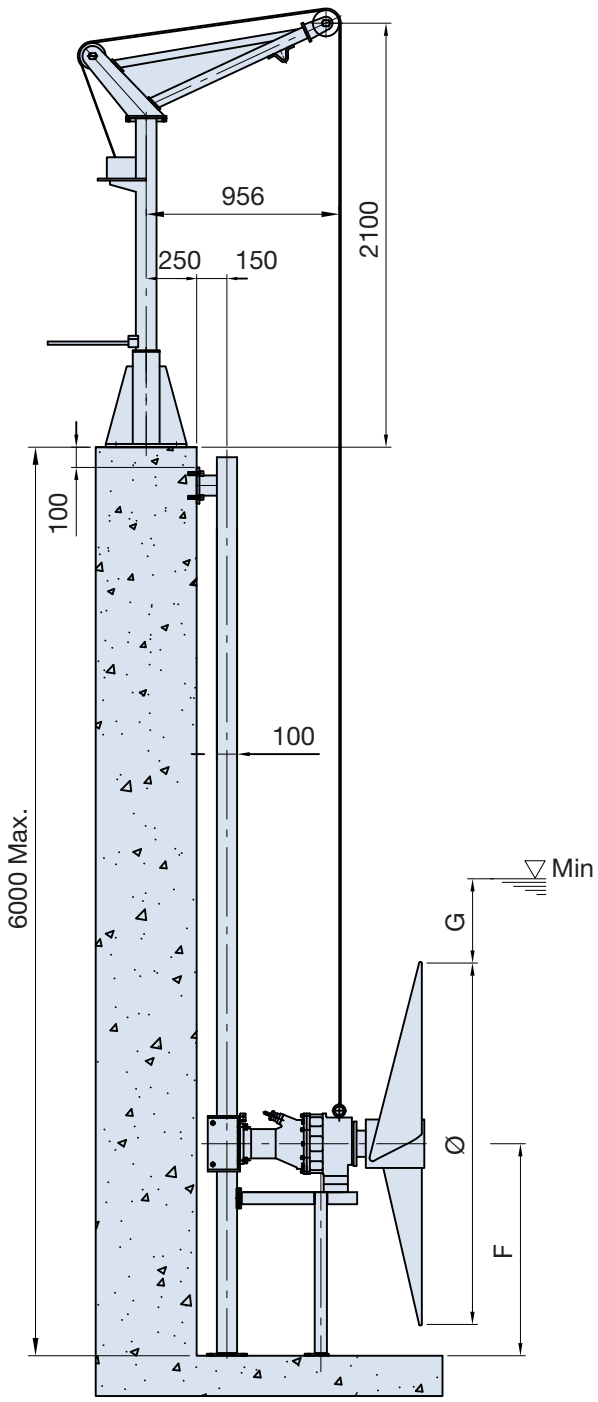

Dimensions (mm)

Turbo VORTEX submersible agitators / Agitateurs immergés série Turbo VORTEX

Description

TURBO VORTEX series submersible agitators consist of one Vortex impeller for causing the agitation and the mixture of the fluid and squirrel cage type drive motor.
The installation is set up with one support base enabling the group to be used in wells or tanks of different sections and water surface heights, preventing the formation of dead zones.

Description

Les agitateurs immergés de la série TURBO VORTEX comportent une roue Vortex provoquant l'agitation et le mélange du fluide et un moteur d'entraînement de type cage d'écureuil.
L'installation s'effectue avec une base d'appui qui permet l'utilisation du groupe dans des puits ou réservoirs de différentes sections et hauteurs d'eau, en évitant la formation de zones mortes.

Applications

Homogenisation tanks.
Nitrification-denitrification processes
Slurry deposits
Pumping wells

Applications

Réservoirs d'homogénéisation.
Processus de nitrification-dénitrification
Dépôts de purins
Puits de pompage

Motor

Three-phase 230/400V 50 Hz at 2850 t/min.
IP68 protection
Class F insulation.

Moteur

Triphasé 230/400V 50 Hz à 2850 t/min.
Protection IP68
Isolement classe F.

Performance and characteristics
Performances et caractéristiques

Type	Power Puissance (CV)	In (A)	Weight Poids (Kg)	A	B	C
TURBO VORTEX 300	3	5,5	38	492	400	210
TURBO VORTEX 550	5,5	7,8	58	580	400	280

Dimensions (mm)

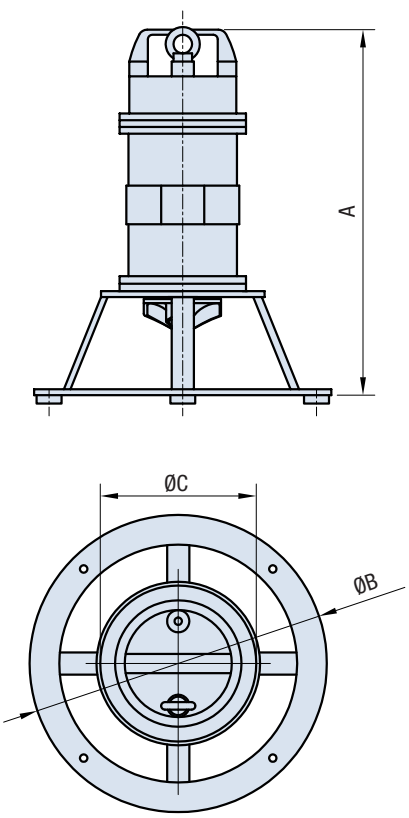

Dimensions (mm)

Safety distances to the wall in pumping wells
Distances de sécurité à la paroi dans les puits de pompage

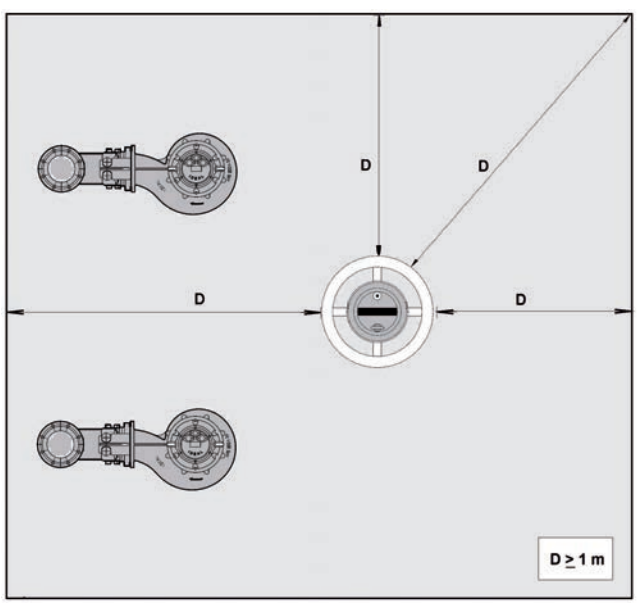

Square or rectangular section
Section carrée ou rectangulaire

JET submersible aerator / Aérateur JET immergé

The aerator Jet system this based on the Venturi principle introducing a secondary fluid (atmospheric air) in a primary fluid (water).

Operation:

Our equipment is made up of a ARS motor that when aspiring water creates a motor flow. The abrupt diminution of section between the impulsion of the pump and the fuze or nozzle of the ejector causes an increase of the speed and a diminution of the pressure of the motor flow. This jump, it causes that the secondary fluid with greater pressure is introduced in the interior of the ejector. The mixture of both in a turbulent zone initiates the formation of bubbles of very fine size, that after again recovering part of the initial speed in the diffuser, they leave it in form of spurt at high speed.

Selection:

In order to carry out a correct selection of a AJS it must consider the following parameters:

- Tank area and height of the water.
- Construction equipment of the tank.
- pH, electrical conductivity and concentration.
- Function that is going to develop to the raft (homogenization, desnitrificación, pluvial storage, etc.)
- Oxygen demand (SOTR kgh)

Applications:

- Homogenization tanks.
- Storm water tanks.
- Biological treatment of activated sludge.
- Nitrificatión-desnitrification processes.
- Storage and digested sludge tanks.
- Slurry tanks.

Le système d'aération Jet basé sur le principe Venturi introduit un fluide secondaire (air atmosphérique) au sein d'un fluide primaire (eau).

Fonctionnement:

Notre équipement est composé d'un pompe ARS qui en aspirant de l'eau provoque un flux moteur. La diminution brusque de section entre le refoulement de la pompe et l'ouverture ou nozzle de l'éjecteur augmente la vitesse et diminue la pression du flux moteur. Ce saut, provoque que le liquide secondaire avec une pression plus importante soit introduit dans l'éjecteur. Leur mélange dans une zone de turbulence facilite la formation de très petites bulles, qui se transforme en un jet à important une fois que la vitesse initiale soit récupérée dans le diffuseur.

Selection:

Pour une sélection correcte d'un AJS, il faut tenir compte des paramètres suivants:

- Superficie du réservoir et hauteur de l'eau.
- Matériel de construction du réservoir
- pH, conductivité électrique et concentration des solides
- Fonctions à développer dans le réservoir (homogénéisation, dénitrification, stockages pluvieux, etc.)
- Nécessité d'oxygène (SOTR kg/h).

Applications:

- Réservoirs d'homogénéisation
- Réservoirs de retenue d'eaux pluviales
- Réacteurs biologiques boues activées
- Procès de nitrification – dénitrification
- Stockage et digestion de boues
- Réservoir de fumier

Fields of work / Courbes de travail

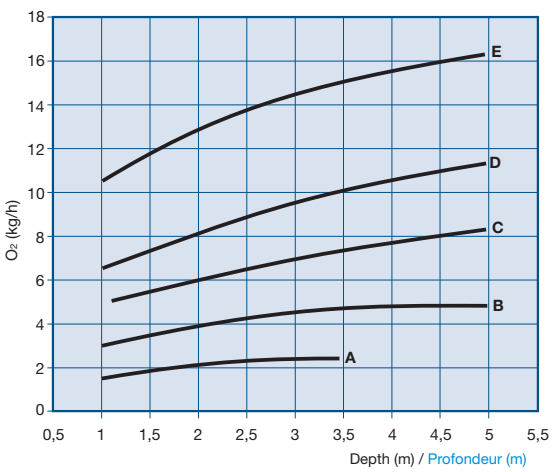

Ia (A).: Starting current
T: Thermal sensor / Prot. thermique
H: Water probe / Sonde de contrôle desinfiltrations

N°/ h.: Maximum starts per hour / Max nombre de démarrages par heure
Nw: Thrust / Poussée
● Standard
– Non

Selection charts / Tables de selection

Type	Voltage (V)	RPM T/MIN	P1 (Kw)	P2 (Kw)	In (A)	Ia (A)	Starts Démarrage	N°/h	Cable	T	H	Weight Poids (Kg)
AJS 80-155/3,5M	230/400	1450	2,8	2,2	5	33	D.O.L.	20	4G2,5 mm²	-	-	105
AJS 100-163/5M	230/400	1450	5,1	4	9	63	D.O.L.	20	4G2,5 mm²	-	-	152
AJS 100-163/5C	400/690	1450	6,8	5,5	12	84	YΔ	15	10G2,5 mm²	●	●	173
AJS 100-185/5M	400/690	1450	12	11	23	160	YΔ	15	10G2,5 mm²	●	●	253
AJS 150-195/5M	400/690	1450	17,5	15	30	239	YΔ	10	2x(4G6)+4G2,5 mm²	●	●	320
AJS 250-295/5C	400/690	950	22	19,8	39	234	YΔ	10	2x(4G6)+4G2,5 mm²	●	●	647
AJS 250-295/6C	400/690	950	33,4	29	57	342	YΔ	10	2x(4G6)+4G2,5 mm²	●	●	647
AJS 250-395/6C	400/690	950	42	40	80	640	YΔ	10	2x(4G6)+4G2,5 mm²	●	●	719

JET submersible aerator / Aérateur JET immergé

Installation type Fixe / Type d'installation Fixe

1A

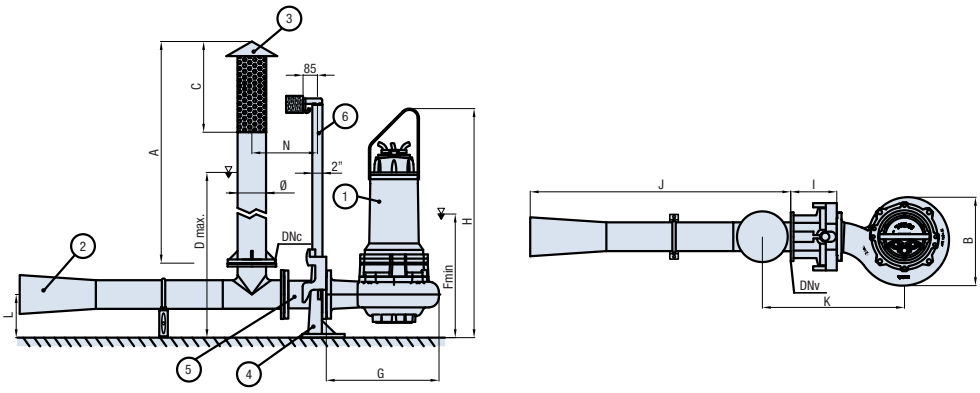

Accessories

Description Description	ARS pump+Venturi kit Pompe ARS+Kit venturi	Suction pipe kit Kit tube d'aspiration	Automatic coupling system kit Kit pied d'assise	Horizontal junction kit Kit d'union horizontal	Guide rail kit Kit tube de guidage
POS.	① + ②	③	④	⑤	⑥

Dimensions

Cote Type	A	B	C	Dmax	DNc	DNv	Fmin.	G	H	I	J	K	N	L	Ø
AJS 80-155/3,5M	4.500	330	500	4.000	80	80	498	413	762	253	1013	623	319	155	80
AJS 100-163/5M	5.500	397	500	5.000	100	100	586	486	998	310	1325	689	325	200	100
AJS 100-163/5C	5.500	397	500	5.000	100	100	586	486	998	310	1325	689	325	200	100
AJS 100-180/5M	5.500	407	500	5.000	100	100	748	490	1212	310	1325	689	325	200	100
AJS 150-195/5M	5.500	522	500	5.000	150	150	869	666	1494	326	1555	715	349	255	150

Installation type Mobile / Type d'installation Transportable

2B

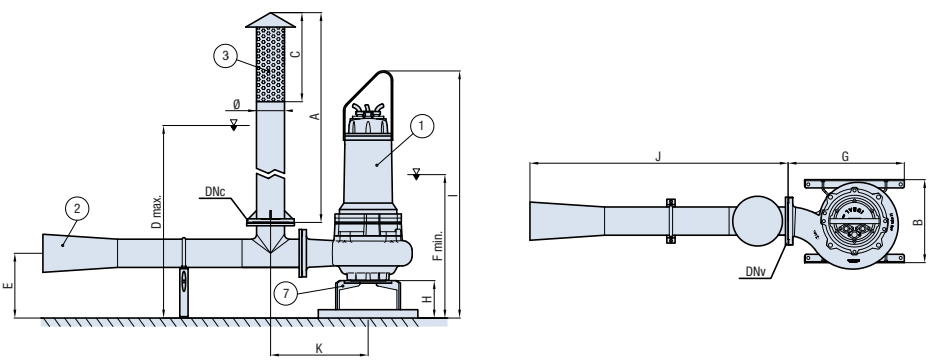

Accessories

Description	ARS pump+Venturi kit Pompe ARS+Kit venturi	Suction pipe kit Kit tube d'aspiration	Support base kit Kit socle
POS.	① + ②	③	⑦

Dimensions

Cote Type	A	B	C	Dmax	DNc	DNv	E	Fmin.	G	H	I	J	K	Ø
AJS 80-155/3,5M	4.500	400	500	4.000	80	80	240	498	448	140	762	1.013	393	80
AJS 100-163/5M	5.500	480	500	5.000	100	100	286	586	520	150	1.008	1.325	550	100
AJS 100-163/5C	5.500	480	500	5.000	100	100	286	586	520	150	1.008	1.325	550	100
AJS 100-180/5M	5.500	500	500	5.000	100	100	381	748	580	225	1.287	1.325	550	100
AJS 150-195/5M	5.500	500	500	5.000	150	150	390	869	780	270	1.489	1.555	588	150
AJS 250-295/5C	6.500	500	500	6.000	200	250	479	965	1.431	270	1.489	1.555	1.391	200
AJS 250-295/6C	6.500	500	500	6.000	200	250	479	965	1.431	270	1.489	1.555	1.391	200
AJS 250-395/6C	6.500	500	500	6.000	200	250	479	1.062	1.431	270	1.495	1.555	1.391	200

Dimensions (mm)

Radial aerator / Aérateur radial

The radial aeration is based on the Venturi principle introducing a secondary fluid (atmospheric air) within a primary fluid (water) through a star-shaped impeller.

Operation:

The star impeller rotates within a chamber in the form of plate, creating a depression that generates an atmospheric air suction through the suction tube. At the same time, there is complete mixing between the water reaching the impeller and the air, subsequently producing a radial discharge channel through the plate.

Thus, the air is broken into fine bubbles, increasing the transfer of oxygen in the water.

Selection:

In order to carry out a correct selection of a AR it must consider the following parameters:

- Tank ar ea and hei ght of t he water.
- Construction equipment of the tank.
- pH, electrical conductivity and concentration.
- Function that is going to develop to the raft (homogenization, desnitrificacion, pluvial storage, etc.)
- Oxygen demand (SOTR kgh)

Applications:

- Homogenization tanks.
- Biological treatment of activated sludge.
- Nitrificatión-desnitrification processes.
- Storage and digested sludge tanks.
- Slurry tanks.

Le systéme d'aeration radiale est basée sur le principe de Venturi introduire un fluide secondaire (air atmosphérique) dans un fluide primaire (eau) à travers une roue en étoile.

Fonctionnement:

La roue en étoile tournant à l'intérieur d'une chambre sous la forme de la plaque, la création d'une dépression qui génère une aspiration d'air atmosphérique à travers le tube d'aspiration. En mime temps, il est terminée mélange entre l'eau d'atteindre la roue et l'air, par la suite la production d'un canal d'évacuation radiale à travers la plaque.
Ainsi, l'air est divisé en fines bulles, en augmentant le transfert d'oxygène dans l'eau.

Selection:

Pour une sélection correcte díun AR, il faut tenir compte des paramètres suivants:

- Superficie du réservoir et hauteur de líeau.
- Matériel de construction du réservoir
- pH, conductivité électrique et concentration des solides.
- Fonctions à développer dans le reservoir (homogénéisation, dénitrification, stockages pluvieux, etc.)
- Nécessité díoxygène (SOTR kg/h).

Applications:

- Réservoirs díhomogénéisation
- Réacteurs biologiques boues activées
- Procès de nitrification - dénitrification
- Stockage et digestion de boues
- Réservoir de fumier

Fields of work / Courbes de travail

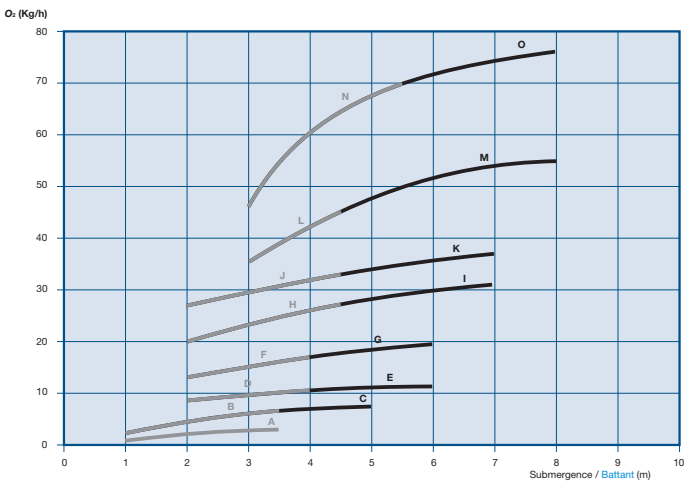

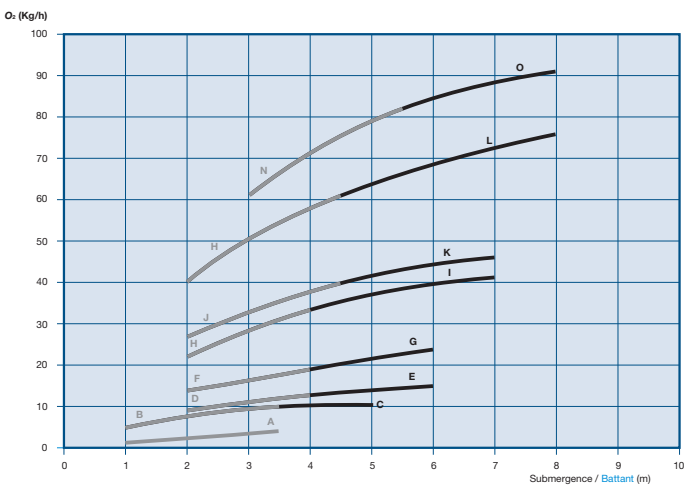

Standard conditions in clean water (water temp. 20ºC, 1 atm. air temp 20ºC
Conditions standar dans eau netouyoux (temp. eau 20ºC, 1 atm et temp. aire 20ºC

Identification of the series / Identification de la série

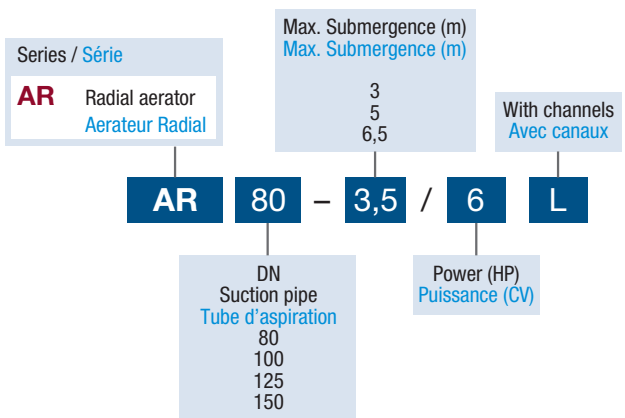

Radial aerator / Aérateur radial

Ia (A).: Starting current
T: Thermal sensor / Prot. thermique
H: Water probe / Sonde de contrôle desinfiltrations

N°/ h.: Maximum starts per hour / Max nombre de démarrages par heure
Iar: Starting current / Intensite max. de demarrage
● Standard
– NO / Non

Selection charts / Tables de selection

Curve Courve	Code	Type	RPM T/MIN	Voltage Voltage (V)	P2 (kW)	P2 (CV)	In (A)	Iar (A)	Cable	Starts Démarrage	T	H	Suction Aspiration (mm)	Pass Passage (mm)	Altura max. (m)	Weight Poids (Kg)
A	P0042616	**AR 40-3,5/3**	1350	400	2,4	3,3	4,9	22	4G2,5 mm2	DOL/Direct	-	-	1"1/4	30x22	3,5	62
B	P0042617	**AR 80-5/5**	1355	400	3,8	5,2	7,7	34,6	4G2,5 mm2	DOL/Direct	-	-	DN80	30x32	5	130
C	P0042618	**AR 80-5/10**	1375	400/690	7	9,5	13,2	63	10G2,5 mm2	YΔ	●	●	DN80	30x32	5	155
D	P0042619	**AR 80-6/10**	1400	400/690	8,1	11,0	16,5	79,2	10G2,5 mm2	YΔ	●	●	DN80	30x35	6	185
E	P0042620	**AR 80-6/16**	1441	400/690	11,6	15,8	23,2	128	10G2,5 mm2	YΔ	●	●	DN80	30x35	6	240
F	P0042621	**AR 100-6/16**	1456	400/690	12,2	16,6	24,5	135	10G2,5 mm2	YΔ	●	●	DN100	30x35	6	250
G	P0042622	**AR 100-6/20**	1438	400/690	14,4	19,6	29,5	162	10G4 mm3	YΔ	●	●	DN100	30x35	6	260
H	P0042623	**AR 100-7/27**	1430	400/690	20	27,2	38	224	2x4G10+4G2,5 mm2	YΔ	●	●	DN100	30x46	7	430
I	P0042624	**AR 100-7/33**	1410	400/690	24,5	33,3	46,2	273	2x4G10+4G2,5 mm2	YΔ	●	●	DN100	30x46	7	430
J	P0042625	**AR 125-7/40**	1460	400/690	30	40,8	57	336	2x4G10+4G2,5 mm2	YΔ	●	●	DN125	30x50	7	520
K	P0042626	**AR 125-7/50**	1460	400/690	35,7	48,5	65,5	386	2x4G10+4G2,5 mm2	YΔ	●	●	DN125	30x50	7	520
L	P0042627	**AR 150-8/56**	1450	400/690	41	55,7	75,5	445	2x4G10+4G2,5 mm2	YΔ	●	●	DN150	40x50	8	560
M	P0042628	**AR 150-8/60**	1460	400/690	45	61,2	82,2	485	2x4G10+4G2,5 mm2	YΔ	●	●	DN150	40x50	8	750
N	P0042629	**AR 150-8/62**	1460	400/690	45	61,2	82,2	485	2x4G10+4G2,5 mm2	YΔ	●	●	DN150	40x50	8	750
O	P0042630	**AR 150-8/70**	1465	400/690	52,1	70,8	92,5	546	2x4G10+4G2,5 mm2	YΔ	●	●	DN150	40x50	8	750

Ia (A).: Starting current
T: Thermal sensor / Prot. thermique
H: Water probe / Sonde de contrôle desinfiltrations

N°/ h.: Maximum starts per hour / Max nombre de démarrages par heure
Iar: Starting current / Intensite max. de demarrage
● Standard
– NO / Non

Selection charts / Tables de selection

Curve Courve	Code	Type	RPM T/MIN	Voltage Voltage (V)	P2 (kW)	P2 (CV)	In (A)	Iar (A)	Cable	Starts Démarrage	T	H	Suction Aspiration (mm)	Pass Passage (mm)	Altura max. (m)	Weight Poids (Kg)
A	P0042631	**AR 40-3,5/3 L**	1350	400	2,4	3,3	4,9	22	4G2,5 mm2	DOL/Direct	-	-	1"1/4	30x22	3,5	70
B	P0042632	**AR 80-5/5 L**	1355	400	3,8	5,2	7,7	34,6	4G2,5 mm2	DOL/Direct	-	-	DN80	30x32	5	145
C	P0042633	**AR 80-5/10 L**	1375	400/690	7	9,5	13,2	63	10G2,5 mm2	YΔ	●	●	DN80	30x32	5	175
D	P0042634	**AR 80-6/10 L**	1400	400/690	8,1	11,0	16,5	79,2	10G2,5 mm2	YΔ	●	●	DN80	30x35	6	205
E	P0042635	**AR 80-6/16 L**	1441	400/690	11,6	15,8	23,2	128	10G2,5 mm2	YΔ	●	●	DN80	30x35	6	260
F	P0042636	**AR 100-6/16 L**	1456	400/690	12,2	16,6	24,5	135	10G2,5 mm2	YΔ	●	●	DN100	30X35	6	270
G	P0042637	**AR 100-6/20 L**	1438	400/690	14,4	19,6	29,5	162	10G4 mm3	YΔ	●	●	DN100	30X35	6	280
H	P0042638	**AR 100-7/27 L**	1430	400/690	20	27,2	38	224	2x4G10+4G2,5 mm2	YΔ	●	●	DN100	30X46	7	460
I	P0042639	**AR 100-7/33 L**	1410	400/690	24,5	33,3	46,2	273	2x4G10+4G2,5 mm2	YΔ	●	●	DN100	30X46	7	460
J	P0042640	**AR 125-7/40 L**	1460	400/690	30	40,8	57	336	2x4G10+4G2,5 mm2	YΔ	●	●	DN125	40x50	7	555
K	P0042646	**AR 125-7/50 L**	1460	400/690	35,7	48,5	65,5	386	2x4G10+4G2,5 mm2	YΔ	●	●	DN125	40x50	7	555
L	P0042647	**AR 150-8/56 L**	1450	400/690	41	55,7	75,5	445	2x4G10+4G2,5 mm2	YΔ	●	●	DN150	40x50	8	600
M	P0042648	**AR 150-8/60 L**	1460	400/690	45	61,2	82,2	485	2x4G10+4G2,5 mm2	YΔ	●	●	DN150	40x50	8	790
N	P0042649	**AR 150-8/60 L**	1460	400/690	45	61,2	82,2	485	2x4G10+4G2,5 mm2	YΔ	●	●	DN150	40x50	8	790
O	P0042650	**AR 150-8/70 L**	1465	400/690	52,1	70,8	92,5	546	2x4G10+4G2,5 mm2	YΔ	●	●	DN150	40x50	8	790

MC AI1

MA

MC

ETS-APS

Applications	Number of pumps Nombre de pompes	DOL	Star-delta starting Démarrage étoile-triangle (3)	Progressive starting Démarrage progressif (3)
Pressure equipment **Groupes de pression**	1 pump / pompe	MC AI1	MAET	MAP
	2 pumps / pompes	DMC AI1	DMCET	DMCAP
	3 pumps / pompes	TMC (2)	-	-
Waste water or sewage water **Eaux résiduaires ou usées** **Rain water or filtrations** **Eaux pluviales ou filtrations**	1 pump / pompe	MC AI1	MCET	MCP
	2 pumps / pompes	DMC AI1	DMCET	DMCAP
	3 pumps / pompes	TMC (2)	-	-
Clean water from well (1) **Eaux propres de puits (1)**	1 pump / pompe	MC AI1	ETS	APS

(1) M AI1 : Narrow wells where it is impossible to install level switches, replaced by well sensors / M AI1 : Puits étroits où il est impossible d'installer des interrupteurs de niveau, remplacés par des sondes de puits.
(2) On request / Sur commande
(3) With metal cabinet / Avec armoire métallique

Control and protection cabinet for 1 or 2 pumps / Tableau de contrôle et protection pour 1 ou 2 pompes

Applications
Control and protection of 1 or 2 pumps, direct starting, for pressure groups and wastewater and storm pumping tanks.

Construction
Plastic cabinet with transparent lid, IP54, equipped with an outdoor electrical switch.
Main circuit breaker.
Output for single phase motor at 230V and three phase motor at 230 and 400V.
Current adjustment by potentiometer.
Specific control module.
"Manual/stop/automatic" selector switch.
Indicator light of: power on, pump on, overload and tank level.
Terminal block for level switches or well level sensors, pressure switches and thermal sensors.

Protections
Motor overload.
Activation of motor thermal sensor.
Well water high level, with NO contact and acoustic
alarm (wastewater and storm pumping tanks version).
Well water low level.

Applications
Contrôle et protection de 1 ou 2 pompes, démarrage direct, pour groups de pression et réservoirs d'eau résiduelle/pluviale.

Construction
Armoire de plastique avec couvercle transparent, IP54, équipée avec an interrupteur général extérieur.
Interrupteur magnéto-thermique général.
Sortie pour moteur monophasé à 230V et triphasé à
230 et 400V.
Régulation d'intensité par potentiomètre.
Module de contrôles spécifique.
Sélecteur "Manuel/arrêt/automatique".
Indicateur de: tension d'alimentation, pompe en marche, surcharge et niveau du réservoir.
Réglette de connexions pour interrupteur de niveau ou sonde de puits, pressostats et sondes thermiques.

Protections
Surcharge du moteur.
Activation de la sonde thermique du moteur.
Puit plein, avec un contact NO et alarme acoustique
(version réservoir d'eau résiduelle/pluviale).
Puit vide.

New! Nouveauté

Nº Pumps Pompes	Type Type	Code Code	Voltage Tension (V)	Current Intensité (A)	Aplications Aplications
1 pump 1 pompe	MC AI1	P0055306	1~/3~ 230V	18	Pressure groups Groupes de presion
		P0039733	3~ 400V	18	
		P0055307	1~/3~ 230V	18	Wastewater and strom pumping tanks Réservoirs d'eau résiduelle/pluviale
		P0055308	3~ 400V	18	
2 pumps 2 pompes	DMC AI1(*)	P0039735	1~/3~ 230/400V	12	Pressure groups Groupes de presion
		P0055309	1~/3~ 230/400V	12	Wastewater and strom pumping tanks Réservoirs d'eau résiduelle/pluviale

(*) Available for version 2 PUMPS + TURBOVORTEX (3~ 230/400V)
Disponible pour version 2 POMPES + TURBOVORTEX (3~ 230/400V)

Control panels-protection for 1 pump / Tableaux de contrôle-protection pour 1 pompe

Applications
Pressure equipment consisting of 1 pump.

Construction
Metal cabinet, double insulation IP54, equipped with an external main switch.
Power fuses.
Star-delta starting or with progressive starter.
Thermal relay.
"Manual/stop/automatic" selector switch.
Pilot indicators : pump running, thermal relay tripped.
Terminal block.

On request
Large 30x25 cabinet (DMCAP), main switch and power terminals.

Protection
Motor overload.
In the case of progressive starter : detection of phase inversion, lack of phase and phase unbalance.

Applications
Groupes de pression composés d'1 pompe.

Construction
Armoire métallique, double isolement IP54, équipée d'un interrupteur général externe.
Fusibles de puissance.
Démarrage étoile-triangle ou avec démarreur progressif.
Relais thermique.
Sélecteur « manuel/arrêt/automatique ».
Voyants : pompe en marche, déclenchement du relais thermique.
Réglette de connexions.

Sur commande
Grande armoire 30x25 (DMCAP), interrupteur général et bornes de puissance.

Protections
Surcharge du moteur.
En cas de démarreur progressif : détection d'inversion de phase, manque de phase et déséquilibre de phases.

Star-delta starting (MAET) / Démarrage étoile-triangle (MAET)

Type	Ampere regulation Réglage ampérage	Maximum powers / Puissances maximums			
		3~ 400V		3~ 230V	
		KW	HP	KW	HP
MAET 75	9-14	5,5	7,5	3	4
MAET 120	13-18	8,8	12	4	5,5
MAET 150	17-23	11	15	5,5	7,5
MAET 200	24-32	15	20	7,3	10
MAET 250	25-40	18,5	25	8,8	12
MAET 300	40-63	22	30	11	15

Progressive starting (MAP) / Démarrage progressif (MAP)

Type	Ampere regulation Réglage ampérage	Maximum powers / Puissances maximums			
		3~ 400V		3~ 230V	
		KW	HP	KW	HP
MAP 09	4-9	4	5,5	2	3
MAP 16	8-16	5,5	7,5	3	4
MAP 19	14-19	7,5	10	4	5,5
MAP 25	16-25	11	15	5,5	7,5
MAP 30	21-30	15	20	7,5	10

Panels for control-protection for 1 or 2 pumps / Tableau de contrôle-protection pour 1 ou 2 pompes

Applications
Control and protection of 1 or 2 pumps in the following types of installations:

1.- Pressure equipment.
2.-Waste water or sewage water pumping operations.
3.- Bailing of rain water or filtrations.

Construction
Metal cabinet, double insulation, IP54, fitted with an external main switch.
One thermal-magnetic breaker per pump.
Star-delta starting or with progressive starter.
Control circuit with microprocessor.
Pilot indicator lights : presence of voltage, pump running and thermal relay tripped.
Common acoustic alarm to indicate breakdowns.
"Manual/stop/automatic" selector switch.
Safety potentiometer for pump protection.
Alternation of pumps on panels equipped with progressive starter.

Protections
Motor overload.
Detection of errors in connections or breakdowns of pressure switches and level switches.
If progressive starter is fitted: detection of phase inversion, missing phase and phase unbalance.

Applications
Contrôle et protection d'1 ou 2 pompes dans les types d'installation suivants:

1.- Groupes de pression.
2.- Pompages d'eaux résiduaires ou usées.
3.- Épuisement d'eaux pluviales ou filtrations.

Construction
Armoire métallique, double isolement IP54, équipée d'un interrupteur général externe.
Un magnétothermique par pompe.
Démarrage étoile-triangle ou avec démarreur progressif.
Circuit de contrôle avec microprocesseur.
Voyants lumineux : présence de tension, pompe en marche et déclenchement du relais thermique.
Alarme acoustique commune pour indication de panne.
Sélecteur « manuel/arrêt/automatique ».
Potentiomètre de sécurité pour protection des pompes.
Alternance des pompes sur les tableaux équipés de démarreur progressif.

Protections
Surcharge du moteur.
Détection d'erreur dans les connexions ou pannes de pressostats et interrupteurs de niveau.
En cas de démarreur progressif : détection d'inversion de phase, manque de phase et déséquilibre de phases.

Star-delta starting (MCET and DMCET) / Démarrage étoile-triangle (MCET et DMCET)

Type		Ampere regulation	Maximum powers / Puissances maximums			
3 ~ 400 V / 3 ~ 230 V		Réglage ampérage	3 ~ 400 V		3 ~ 230 V	
1 pump/pompe	2 pumps/pompes		KW	HP	KW	HP
MCET75	DMCET75	9-14	5,5	7,5	3	4
MCET120	DMCET120	13-18	8,8	12	4	5,5
MCET150	DMCET150	17-23	11	15	5,5	7,5
MCET200	DMCET200	24-32	15	20	7,3	10
MCET250	DMCET250	25-40	18,5	25	8,8	12
MCET300	DMCET300	40-63	22	30	11	15

Progressive starting (MCAP and DMCAP) / Démarrage progressif (MCAP et DMCAP)

Type		Ampere regulation	Maximum powers / Puissances maximums			
3 ~ 400 V / 3 ~ 230 V		Réglage ampérage	3 ~ 400 V		3 ~ 230 V	
1 pump/pompe	2 pumps/pompes		KW	HP	KW	HP
MCAP09	DMCAP09	4-9	4	5,5	2	3
MCAP16	DMCAP16	8-16	5,5	7,5	3	4
MCAP19	DMCAP19	14-19	7,5	10	4	5,5
MCAP25	DMCAP25	16-25	11	15	5,5	7,5
MCAP30	DMCAP30	21-30	15	20	7,5	10

Control panels-protection for 1 pump / Tableaux de contrôle-protection pour 1 pompe

Applications
Control and protection for pump installed in narrow wells where level switches cannot be installed (replaced by well sensors).
Also usable in type well-tank type installations with simultaneous control of both levels:

Construction
Metal cabinet, double insulation IP54, fitted with an external main switch.
Power fuses.
Starting system:
1. Conventional star-delta (ETS) with thermal relay.
2. With progressive starter (APS).
"Manual/stop/automatic" selector switch
Pilot indicators: presence of voltage, pump running, lack of water and thermal relay tripped.
Adjustable sensitivity sensors for monitoring the water level in the well included.
Terminal block.

On request
Voltmeter with phase switching.
Ammeter with phase switching.
24 V movement operation circuit.
Operating hour counter.
Sensor equipment for simultaneous monitoring of well and tank levels.

Protections
Motor overload.
If a progressive starter is fitted: detection of phase inversion, lack of phase and phase unbalance.

Applications
Contrôle et protection d'une pompe installée dans des puits étroits où il n'est pas possible d'installer des interrupteurs de niveau (remplacés par des sondes de puits).
Utilisables aussi dans les installations du type puits-réservoir avec contrôle simultané des deux niveaux:

Construction
Armoire métallique, double isolement IP54, équipée d'un interrupteur général externe.
Fusibles de puissance.
Système de démarrage:
1. Conventionnel étoile-triangle (ETS) avec relais thermique.
2. Avec démarreur progressif (APS).
Sélecteur « manuel/arrêt/automatique »
Voyants: présence de tension, pompe en marche, manque d'eau et déclenchement du relais thermique.
Sondes à la sensibilité réglable pour le contrôle du niveau d'eau du puits comprises.
Réglette de connexions.

Sur commande
Voltmètre avec commutateur de phases.
Ampèremètre avec commutateur de phases.
Circuit de manœuvre 24 V.
Compte-heures de fonctionnement.
Équipement de sondes pour le contrôle simultané des niveaux du puits et du réservoir.

Protections
Surcharge du moteur.
En cas de démarreur progressif: détection d'inversion de phase, manque de phase et déséquilibre de phases.

Star-delta starting / Démarrage étoile-triangle

Type Three-phase Triphasé	Ampere regulation Réglage ampérage	Maximum powers / Puissances maximums 3 - 400 V KW	HP	3 - 230 V KW	HP
ETS 10	9-14	5,5	7,5	3	4
ETS 20	13-18	8,8	12	4	5,5
ETS 30	17-23	11	15	5,5	7,5
ETS 40	24-32	15	20	7,3	10
ETS 50	25-40	18,5	25	8,8	12
ETS 60	40-63	22	30	11	15
ETS 70	40-63	29	40	18	25
ETS 80	56-80	37	50	22	30
ETS 90	80-100	44	60	29	40
ETS 100	80-100	55	75		
ETS 110	100-125	59	80	37	50
ETS 120	128-160	74	100	44	60
ETS 130	128-160	92	125		
ETS 140	160-200	110	150	59	80
ETS 150	200-250	132	180	74	100

Progressive starting / Démarrage progressif

Type Three-phase Triphasé	Ampere regulation Réglage ampérage	Maximum powers / Puissances maximums 230 V KW	HP	400 V KW	HP
APS 07	12	1,5	2	3	4
APS 09	12	2	3	4	5,5
APS 16	21	3	4	5,5	7,5
APS 19	25	4	5,5	7,5	10
APS 25	30	5,5	7,5	11	15
APS 30	30	7,5	10	15	20
APS 37	40	11	15	18,5	25
APS 43	50			22	30
APS 60	63	15	20	30	40
APS 85	100	22	30	45	60

In cast iron prefilters / Préfiltres en fonte

Construction
Filter with identical mouths.
Body and cover made of grey cast iron. Filter basket made of AISI 316 stainless steel.
Screw fittings made of stainless steel. Rubber joint. White rubber paint inside.
DIN PN 10 Flanges

Construction
Filtres à bouches égales.
Corps et couvercle en fonte grise. Panier de filtre en acier inoxydable AISI 316.
Boulonnerie en acier inoxydable. Joint en caoutchouc. Peinture intérieure blanche au chlorocaoutchouc.
Brides DIN PN 10

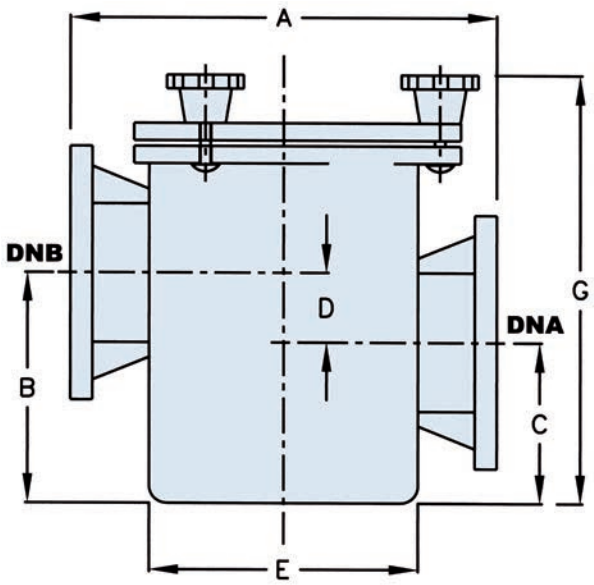

Dimensions

Type	Connection flanges / Brides connexion		Dimensions mm.					
	DNA	DNB	A	B	C	D	E	G
FLT 65	DN 65	DN 65	365	196	132	64	230	363
FLT 80	DN 80	DN 80	365	196	132	64	230	363
FLT 100	DN 100	DN 100	365	196	132	64	230	363
FLT 125	DN 125	DN 125	365	196	132	64	230	363
FLT 150	DN 150	DN 150	365	196	172	24	230	402

For fitting with the following pumps
Pour montage avec les pompes suivantes

Monoblock centrifugal large-flow electric pumps
Electropompes centrifuges monobloc grand débit
SERIE/SÉRIE **STQ**

Page: 016

Normalized monoblock electric pumps DIN 24255
Electropompes monobloc normalisées DIN 24255
SERIE/SÉRIE **RFI**

Page: 024

Monoblock centrifugal electric pumps DIN 24255
Electropompes centrifuges monobloc DIN 24255
SERIE/SÉRIE **GNI**

Page: 025

Vertical with no legs
Verticaux sans pieds

Vertical with legs
Verticaux avec pieds

Horizontal with support
Horizontaux avec support

Galvanised
Galvanisés

Hydro-pneumatic accumulators with replaceable membrane
Accumulateurs hydropneumatiques à membrane escamotable

Vertical with no legs Verticaux sans pieds				
Type	Capacity Capacité (L)	Max. Pressure Pression max. (Bars)	Dimensions Ø x H (mm)	Connection Connexion
5 AMR-E	5	10	200 x 265	1"
24 AMR-E	24	8	350 x 390	1"
50 AMR	50	10	360 x 620	1"

Hydrocarbon (Perbunan membrane) Hydrocarbures (membrane en Perbunan)				
Type	Capacity Capacité (L)	Max. Pressure Pression max. (Bars)	Dimensions Ø x H (mm)	Connection Connexion
5 HMR-E	5	10	200 x 265	3/4"
24 HMR-E	24	8	350 x 390	3/4"

Vertical with legs Verticaux avec pieds				
Type	Capacity Capacité (L)	Max. Pressure Pression max. (Bars)	Dimensions Ø x H (mm)	Connection Connexion
50 AMR-P	50	10	360 x 750	1"
80 AMR-P	80	10	450 x 750	1"
100 AMR-P	100	10	450 x 850	1"
150 AMR-P	150	10	485 x 1060	1 1/4"
200 AMR-B90	200	10	550 x 1135	1 1/4"
300 AMR-B160	300	10	650 x 1180	1 1/4"
500 AMR-B160	500	10	750 x 1450	1 1/2"
220 AMR	200	10	485 x 1400	1 1/2"
350 AMR	300	10	485 x 1965	1 1/2"
500 AMR	500	10	600 x 2065	1 1/2"
700 AMR	700	10	700 x 2215	1 1/2"
900 AMR	900	10	800 x 2155	1 1/2"
1000 AMR	1000	10	850 x 2225	2"
1400 AMR	1400	10	1000 x 2320	2"

Horizontal with support Horizontaux avec support				
Type	Capacity Capacité (L)	Max. Pressure Pression max. (Bars)	Dimensions Ø x H (mm)	Connection Connexion
20 AMR-S	20	10	270 x 420	1"
50 AMR-S	50	10	360 x 620	1"

Hydro-pneumatic accumulators without membrane
Accumulateurs hydropneumatiques galvanisés sans membrane

Vertical galvanised drums with legs Réservoirs galvanisés verticaux avec pieds				
Type	Capacity Capacité (L)	Max. Pressure Pression max. (Bars)	Dimensions Ø x H (mm)	Connection Connexion
200 DG 10	200	10	500 X 1385	1 1/2"
300 DG 10	300	10	550 X 1615	1 1/2"
500 DG 10	500	10	650 X 1860	1 1/2"
750 DG 10	750	10	750 X 2080	1 1/2"
1000 DG 10	1000	10	800 X 2373	1 1/2"

On request conection accesories, as per Hydro series description
Sur commande et avec la dénomination Série HYDRO, livrés avec les accessoires pour leur connexion

Air injectors / Injecteurs d'air

S 600

SURPRES II

Pressure kg/cm² Pression kg/cm²	Tank capacity in litres / Capacité réservoir en litres										
	100	200	300	400	500	600	750	1000	1500	2000	3000
1,4 - 2,8											
2 - 3		Type: S600									
3 - 4							Type: SURPRES II				
3,5 - 5,5											
5,5 - 7											
7,5 - 9,5											

Pressure switches / Pressostats

Types	Characteristics / Caractéristiques			
	Pressure kg/cm² Pression kg/cm²	Differential Différentiel	Contacts	Uses Utilisations
PM 5G	0-5	Adjustable / Réglable	Twin-pole / Bipolaire	Water / Eaux
PM 12G	3-12	Adjustable / Réglable	Twin-pole / Bipolaire	Water / Eaux
PT-5	0-5	Adjustable / Réglable	Three-pole / Tripolaire	Water / Eaux
PT-12	3-12	Adjustable / Réglable	Three-pole / Tripolaire	Water / Eaux

Level switch for clean water
Interrupteur de niveau pour eaux propres

SK 12

Level switch for dirty water
Interrupteur de niveau pour eaux sales

AK 53120

5-way adaptors
Raccords 5 voies

Type	Connection thread / Filets connexions			Length Longueur
	Pump Pompes	Discharge Refoulement	Expansion vessel Vase expansion	
RCS 25.25.25	1"	1"	1"	94

Manometers 0-16 kg 1/4" G. Dry and glycerine
Manomètres 0-16 kg 1/4" G à sec et glycérine

Type	Scale graduation kg/cm² Graduation échelle kg/cm²
Dry / A sec Ø50 mm	0 - 16
Dry / A sec Ø63 mm	0 - 16
Glycerine / Glycérine Ø63 mm	0 - 16

Support covers for perforated wells (4")
Couvercles support pour puits perforés (4")

Types	Discharge / Filet Thread / Refoulement	Ø Interiorof cover in mm. Ø Intérieur couvercle en mm.
TS 32	G1" 1/4	205
TS 40	G1" 1/2	205
TS 50	G2"	205

Ball valves
Vannes sphériques

1"	1¼"	1½"	2 "	2 ½"

Foot valves
Clapets de fond

1"	1¼"	1½"	2 "	2 ½"	3 "

Intermediate check valves
Clapets de retenue intermédiaires

1"	1¼"	1½"	2 "	2 ½"	3 "

Flaged connector
Connexion bridée anti-vibration

Flanged / Bridée	
Inches Pouses	Ø m/m.
1 1/4"	32
1 1/2"	40
2"	50
2 1/2"	65
3"	80
4"	100

Threaded / Filerée
Inches / Pouses
3/4"
1"
1 1/4"
1 1/2"
2"

Technical data. Determination of the required flow

According to the Spanish Technical Building Code, basic document HS, RD 1371/2007, the minimum instantaneous flows of household devices are determined according to the type and number of items installed.
Instantaneous flow per housing unit (Qiv) is understood to mean the sum of the minimum instantaneous flows from all the apparatus items installed. The flow from the equipment operating at the highest pressure limit must get as close as possible to the flow values in m3/h stated in the table attached, calculated taking into account the simultaneity of the service.

Données techniques. Détermination du débit requis

Suivant le Code Technique de la Construction, document de base HS, RD 1371/2007, les débits instantanés minimums des appareils domestiques sont déterminés en fonction du type et du nombre d'appareils installés.
Le débit instantané par logement (Qiv) est la somme des débits instantanés minimums de tous les appareils installés. Le débit de l'équipement fonctionnant à la limite de pression la plus élevée devra s'approcher le plus près possible des valeurs de débit en m3/h indiquées dans le tableau ci-contre, calculés en fonction de la simultanéité du service.

Number of housing units / Nombre de logements	Classification according to type of housing unit or of supply / Classification suivant le type de logement ou de fourniture				
	A	B	C	D	E
	Kitchen Utility room One WC / Cuisine Lavoir Un WC	Kitchen Utility room one toilet / Cuisine Lavoir Une toilette	Kitchen Utility room one bathroom* / Cuisine Lavoir Une salle de bain*	Kitchen/dining room-utility room one toilet* one bathroom* / Cuisine Office-lavoir Une toilette* Une salle de bain*	Kitchen/dining room-utility room one toilet* one bathroom* / Cuisine Office-lavoir Une toilette* Une salle de bain*
	Flow from the pump in m³/h / Débit de la pompe en m³/h				
0-10	1,5	2,1	3,0	3,6	4,5
11-20	2,4	3,6	5,1	6,0	7,5
21-30	3,6	4,5	6,6	8,4	10,8
31-50	5,4	9,0	10,8	13,2	16,8
51-75	9,0	13,2	15,0	17,4	19,2
76-100	12,0	16,2	17,4	19,2	—
101-150	15,0	18,0	19,2	—	—

* one toilet comprising: washbasin, shower and WC / * Une toilette comprend: lavabo, douche et WC
* one bathroom comprising: washbasin, bathtub or shower, bidet and WC / * Une salle de bain comprend: lavabo, baignoire ou douche, bidet et WC

Determination of manometric head

The sum of the following values in metres : the height of the building (**Hg**), head losses (**Pc**), mWC and residual pressure (**Pr**) mWC (meters of water column) determine the manometric head required in the equipment or the minimum starting pressure (**Pa**).
Pa = Hg+Pc+Pr+Ha
The head losses **Pc** can be estimated at 10-15% of Hg.
The pressure **Pr** is the minimum residual output pressure, considered to be 15m.
The suction head **Ha**, mWC, will be taken as positive or negative (tank under or over the pumping equipment) Ha=0 when the tank is located at the same level as the equipment.

Détermination de la hauteur manométrique

La somme des valeurs suivantes en mètres: la hauteur de l'immeuble (**Hg**), les pertes de charge (**Pc**), mCE et la pression résiduelle (**Pr**) mCE déterminent la hauteur manométrique requise dans l'équipement ou la pression minimum de démarrage (**Pa**).
Pa = Hg+Pc+Pr+Ha
Les pertes de charge **Pc** peuvent être estimées à 10-15% d'Hg.
La pression **Pr** est la pression résiduelle minimum de sortie, elle est considérée 15m.
La hauteur d'aspiration **Ha**, mCE, sera prise positive ou négative (citerne inférieure ou supérieure à l'équipement de pompage) Ha=0 lorsque la citerne est située au même niveau que l'équipement.

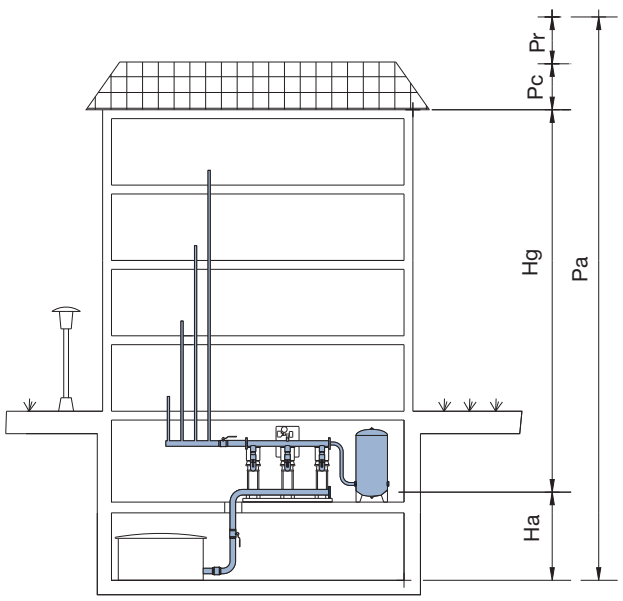

Determination of the volume of the membrane accumulator. Fixed speed.

The total volume of a membrane accumulator tank is calculated by applying the following formula:

$$V = 275 \frac{Q}{Z} \frac{Pa+1}{\Delta p}$$

V= Volume (litres)
Q= Flow of a pump (m³/h)
Pa: Stopping pressure (bars)
Δp = Difference between starting pressure (Pd) and stopping pressure (Pa)
Z= Maximum number of starts/stops per hour

It is advisable to set the difference between stopping and starting pressure (Δp) at roughly 1.5 bars. The greater the increment, the lower the volume of the tank, but any variations in pressure in the supply will be more marked.
The number of starts Z is considered on average to be 30 for a motor power of 3 kW and for more powerful motors this should be reduced to 10.
The pre-loading pressure of the membrane tank is considered to be 0.9 of the starting pressure.
The right volume must be selected in accordance with the basic and local norms in force.

Variable speed

The volume of a membrane accumulator tank at variable speed is much lower than the one calculated for fixed speed. It is calculated by applying the following criterion:
Useful volume at least equivalent in litres to 10% of the maximum flow of one of the pumps in litres/minute.

Détermination du volume de l'accumulateur à membrane. Vitesse fixe.

Le volume total d'un réservoir accumulateur à membrane se calcule en appliquant la formule suivante:

$$V = 275 \frac{Q}{Z} \frac{Pa+1}{\Delta p}$$

V= Volume (litres)
Q= Débit d'une pompe (m³/h)
Pa : Pression arrêt (bars)
Δp = Différence entre pression de démarrage (Pd) et la pression d'arrêt (Pa)
Z= Nombre maximum de démarrages/arrêts à l'heure

Il convient de fixer la différence entre pression d'arrêt et de démarrage (Δp) à environ 1,5 bars. Plus l'incrément est grand, plus le volume du réservoir sera petit, mais les variations de pression dans la fourniture se feront plus sentir.
Le nombre de démarrages Z est considéré en moyenne de 30 pour une puissance de moteur de 3 kW. Pour des moteurs plus puissants, el réduire à 10.
La pression de précharge du réservoir à membrane est calculée à 0,9 de la pression de démarrage.
Le volume adéquat doit être sélectionné conformément aux normes de base et locales en vigueur.

Vitesse variable

Le volume d'un réservoir accumulateur à membrane pour vitesse variable est beaucoup moindre que celui calculé pour la vitesse fixe. On le calcule en appliquant le critère suivant:
Volume utile au moins équivalent en litres à 10% du débit maximum d'une des pompes en litres/minute.

Minimum diameter of the suction piping in accordance with the flow (Q)
Diamètre minimum du tuyau d'aspiration en fonction du débit (Q)

Threaded pipe / Tuyau fileté	G1"	G1" 1/4	G1" 1/2	G2"	G2" 1/2							
DN mm	25	32	40	50	65	80	100	125	150	200	250	300
Q max m³/h	2,6	4,2	6,7	10,5	19	28,8	45	75	108	215	350	508

Calculation for selecting a pump

Installation data
Flow: 30.000 l/hour
Geometric suction head: 4 metres
Geometric discharge head: 60 metres

Suction pipe
Length: 6 m
Diameter: 100 mm (4")
1 x 90º bend
1 foot valve
1 reduction

Discharge pipe
Length: 90 m
Diameter: 65 mm (2.5")
3 x 90º bends
1 check valve
1 sluice valve
1 reduction

Calcul pour la sélection d'une pompe

Données de l'installation
Débit: 30.000 l/heure
Hauteur géométrique aspiration: 4 mètres
Hauteur géométrique refoulement: 60 mètres

Tuyau d'aspiration
Longueur: 6 m
Diamètre: 100 mm (4")
1 courbe de 90º
1 clapet de fond
1 réduction

Tuyau de refoulement
Longueur: 90 m
Diamètre: 65 mm (2,5")
3 courbes de 90º
1 soupape de retenue
1 robinet-vanne
1 réduction

Manometric suction head Hma
Hauteur manométrique d'aspiration Hma

	Linear Metres / Mètres Linéaires	Geometric / Géométriques
Geometric height / Hauteur géométrique	4	mWC / mCE
Length / Longueur	6 mts.	
1 x 90º bend / 1 courbe 90º	2 mts.	
1 foot valve / 1 clapet de fond	18 mts.	
1 reduction / 1 réduction	10 mts.	
Total linear metres / Total mètres linéaires	36 mts	
Head losses through friction: 1.4% over 36 linear metres / Pertes de charge par frottement 1,4% sur 36 mètres linéaires	0,50	mWC / mCE
Manometric suction head / Hauteur manométrique d'aspiration	4,50	mWC / mCE
5% for safety and unexpected circumstances / 5% de sécurité et imprévus	0,22	mWC / mCE
Total manometric suction head (Hma) / Total hauteur manométrique d'aspiration (Hma)	4,72	mWC / mCE

Manometric discharge head Hmr
Hauteur manométrique de refoulement Hmr

	Linear Metres / Mètres Linéaires	Geometric / Géométriques
Geometric height / Hauteur géométrique	60	mWC / mCE
Length / Longueur	90 mts.	
3 x 90º bend / 3 courbe 90º	3 mts.	
1 check valve / 1 clapet de retenue	10 mts.	
1 gate valve / 1 clapet de regulation	0,5 mts.	
1 reduction / 1 réduction	10 mts.	
Total linear metres / Total mètres linéaires	113,5 mts	
Pérdidas de carga por rozamiento: 12% over 113,5m. linear metres / Pertes de charge par frottement 12% sur 113,5 mètres linéaires	13,62	mWC / mCE
Manometric suction head / Hauteur manométrique d'aspiration	73,62	mWC / mCE
5% for safety and unexpected circumstances / 5% de sécurité et imprévus	3,68	mWC / mCE
Total manometric suction head (Hma) / Total hauteur manométrique d'aspiration (Hma)	77,30	mWC / mCE

Total manometric head : Hma + Hmr = 4,72 + 77,30 = 82,02 m.C.A.
Total hauteur manométrique : Hma + Hmr = 4,72 + 77,30 = 82,02 m.C.A.

Taking into account that the calculations were made for new pipes and accessories, it is advisable to plan for slightly greater height and flow values when choosing the pump, since the ageing of the installation will mean a greater head loss.
In all cases the suction head and discharge head must be calculated separately, in order to make sure that the pump can suck smoothly.
mWC : Metres of water column

Compte-tenu que les calculs concernent des tuyaux et accessoires neufs, il convient de prévoir un peu plus à l'heure de choisir la pompe en hauteur et débit car le vieillissement de l'installation impliquera une plus grande perte de charge.
Dans tous les cas il faut calculer la hauteur d'aspiration et de refoulement à part, afin de vérifier que la pompe peut aspirer sans difficultés.
mCE : Mètres de colonne d'eau

Diagram of the installation of an electric pump

Definitions

Geometric head: The vertical height of the water level up to the highest point of the installation.

Suction head: The distance between the water level and the centre of the pump.

Discharge head: The distance between the centre of the pump and the highest point in elevation.

Manometric head: The sum of the geometric height plus the head losses caused by the friction of the water in the piping and accessories.

Head losses: The resistance due to the friction undergone by the water in its path inside the piping and accessories.

Schéma d'installation d'une électropompe

Définitions

Hauteur géométrique: La hauteur verticale du niveau d'eau au point le plus élevé de l'installation.

Hauteur d'aspiration: La distance entre le niveau d'eau et le centre de la pompe.
Hauteur de refoulement: La distance entre le centre de la pompe et le point le plus élevé de relevage.

Hauteur manométrique: La somme de la hauteur géométrique plus les pertes de charge produites par le frottement de l'eau dans la tuyauterie et les accessoires.

Pertes de charge: La résistance due au frottement de l'eau dans son parcours à l'intérieur des tuyaux et accessoires.

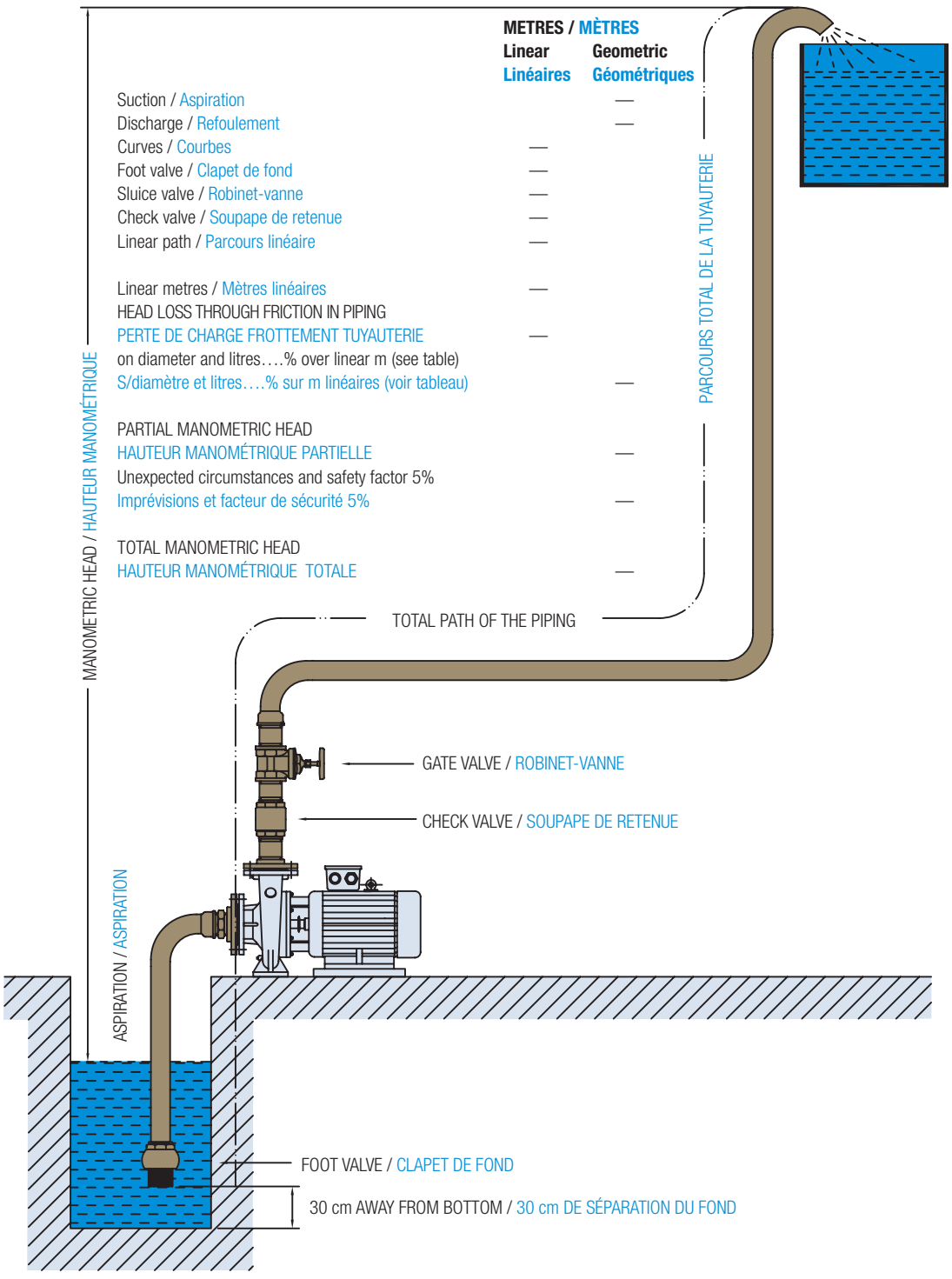

Supply cables for submersible motors / Câbles d'alimentation pour moteurs Immergés

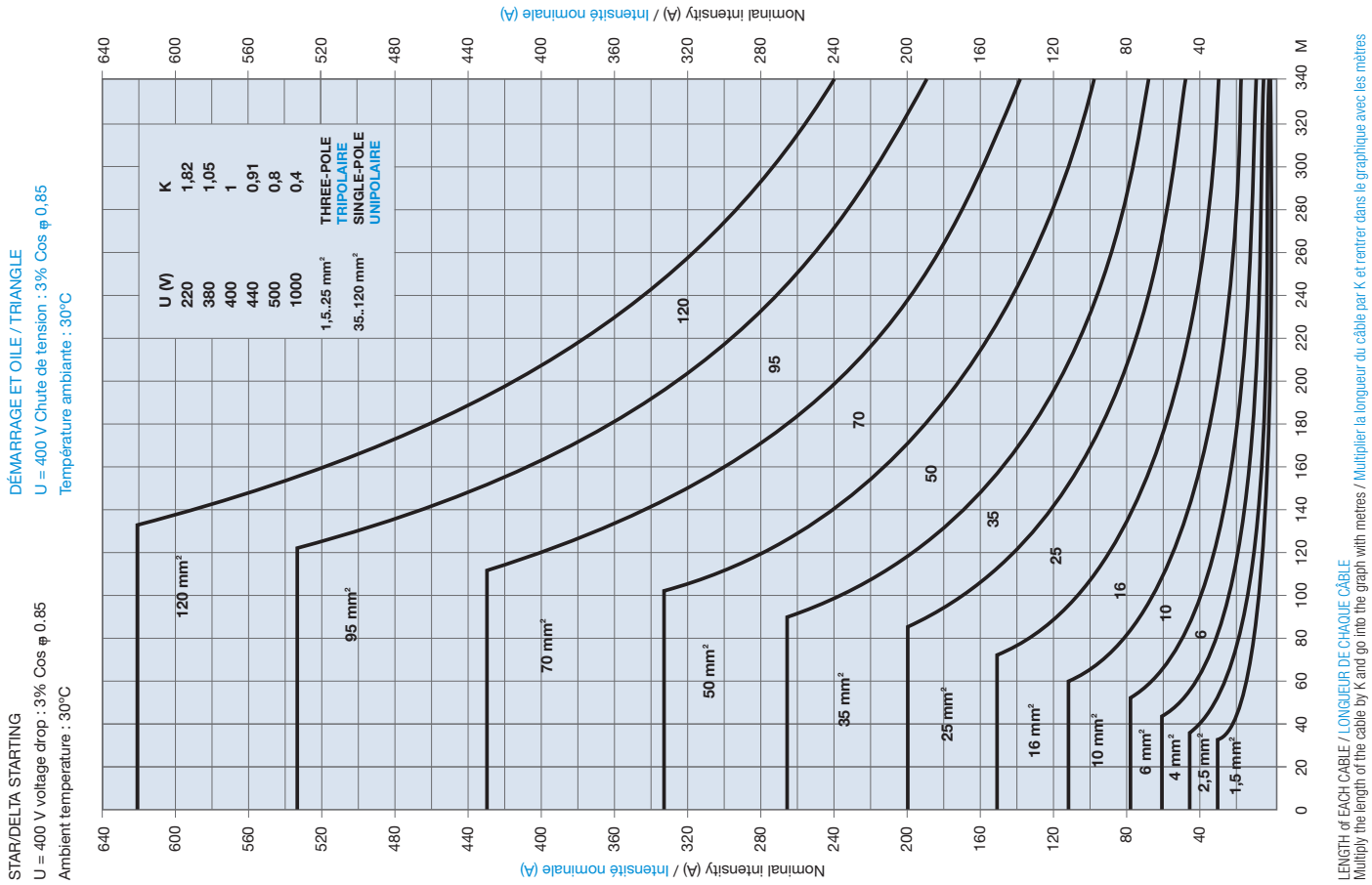

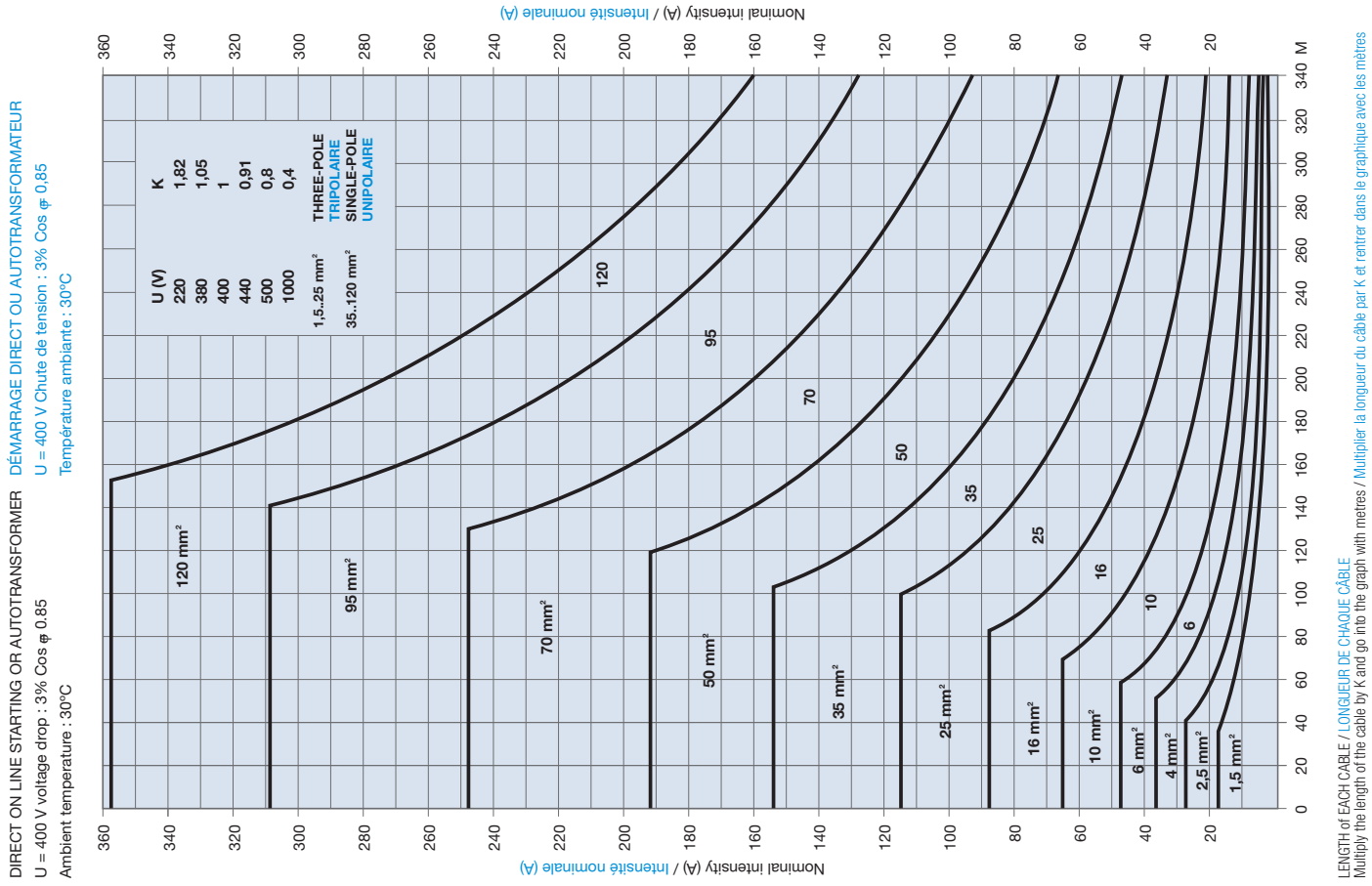

Table of head losses through water friction in the piping in metres for 100 metres of piping
Table de pertes de charge pour frottement de l'eau dans les tuyauteries en mètres pour 100 mètres de tuyauterie

l/min	m^3/h	Inner diameter of piping / Diamètre intérieur tuyau									
		20 mm	25 mm	32 mm	40 mm	50 mm	65 mm	80 mm	100 mm	125 mm	150 mm
		Manometric metres per 100 m of straight horizontal path Mètres manométrique pour 100 m de parcours horizontal droit									
9	0,55	2									
17	1	7,5	2,8	0,7							
33	2	28	10	2,85	0,7						
50	3		19,8	6	1,8	0,5	0,18				
67	4		32,5	10	3	1	0,28				
83	5			15	4,8	1,5	0,45				
100	6			22,5	6,9	2,2	0,62	0,22			
117	7			30	8,9	3	0,83	0,29			
133	8			39,5	12,5	3,5	1	0,32			
150	9				14	4,5	1,2	0,44			
167	10				18	5,1	1,5	0,53	0,19		
200	12				24	7,5	2,2	0,78	0,25		
250	15				37	13	3,3	1,2	0,33		
300	18					16	4,5	1,6	0,51		
333	20					20	5,5	2	0,65	0,23	
417	25					30	8	3	1	0,35	
500	30						12	4,25	1,4	0,48	0,18
583	35						16	5,1	1,8	0,6	0,22
667	40						20	7	2,3	0,8	0,3
750	45						25	9	3	1,05	0,38
833	50						30	10	3,7	1,25	0,46
1000	60							15,8	5	1,8	0,65
1167	70							21	6,9	2,4	0,9
1333	80							29	9	3,3	1,2
1500	90							35	11,8	4,1	1,43
1667	100								13,7	4,7	1,7
2083	125								20	7	2,3
2500	150									10	3,8
2917	175									13,2	5
3333	200									17	6,3
3750	225										8

Equivalence of accessories in linear metres of straight piping
Equivalence d'accessoires en mètres linéaires de tuyauterie droite

Interior pipe diameter Diamètre intérieur tuyau	Reduction accessories Accessoires réduction	45º bend Coude 45º	90º bend Coude 90º	90º bend Courbe 90º	Foot valve Clapet de fond	Check valve Soupape de retenue	Sluice valve Robinet-vanne
25	10	0,5	1	0,5	6	4	-
32	10	0,5	1	1	6	5	-
40	10	1	1,5	1	8	7	-
50	10	1	1,5	1	9	8	0,5
65	10	1	2	1,5	12	10	0,5
80	10	1,5	2,5	1,5	15	13	0,5
100	10	1,5	3	2	18	16	1
125	10	2	4	2,5	23	20	1
150	10	2,5	5	3	28	25	1

Multistage horizontal pumps / Pompes multicellulaires horizontales

Application

APM series pumps are used for transferring clean or slightly dirty waters not containing abrasive materials and mainly for water supply, pressure equipment, installations for supplying boilers, irrigation devices, fire fighting equipment and industry in general

Construction

Multistage centrifugal pumps with horizontal shaft and closed impellers, suction and discharge bodies with PN 10 to PN 40 flanges, depending on sizes, outer fixing with tensor braces.
APM pumps can raise liquids at temperatures up to 105° in normal configuration, with packing or mechanical seal. For higher temperatures, up to 140ºC, there is an option of cooled packing box or special mechanical seal.
The shaft is held by two greased bearings.
Pumps in the APM series over APM-45 have a system for distribution of the axial load consisting of a drum for compensation and discharge conduit.
The rotation direction, seen from the drive side, is to the right, except for APM pumps over APM-45, where normal rotation is to the right. As an option it is however possible to change the rotation direction.
The hydraulic operating characteristics are in accordance with ISO 2548 standard class C.

Application

Les pompes de série APM s'utilisent pour le transvasement de fluides propres ou légèrement sales ne contenant pas de matières abrasives et principalement pour l'approvisionnement d'eau, les groupes de pression, les installations d'alimentation de chaudières, les dispositifs d'arrosage, les équipements anti-incendie et l'industrie en général

Construction

Pompes centrifuges multicellulaires à arbre horizontal avec roues fermées, corps d'aspiration et de refoulement avec brides PN 10 à PN 40, suivant les tailles, fixation extérieure avec bretelles.
Les pompes APM peuvent relever des liquides avec des températures jusqu'à 105° en configuration normale, garniture tresse ou mécanique. Pour des températures supérieures, jusqu'à 140ºC, il existe l'option de boîte de presse-étoupe refroidie ou garniture mécanique spéciale.
L'arbre est supporté par deux roulements graissés.
Les pompes de la série APM supérieures à APM-45 disposent d'un système pour la distribution de la charge axiale consistant dans un tambour de compensation et conduit de décharge.
Le sens de rotation, vu de l'actionnement, est à droite, à l'exception des APM supérieures à APM-45, dont la rotation normale est à gauche. En option il est toutefois possible de changer le sens d'actionnement.
Les caractéristiques hydrauliques de fonctionnement sont conformes à la norme ISO 2548 classe C.

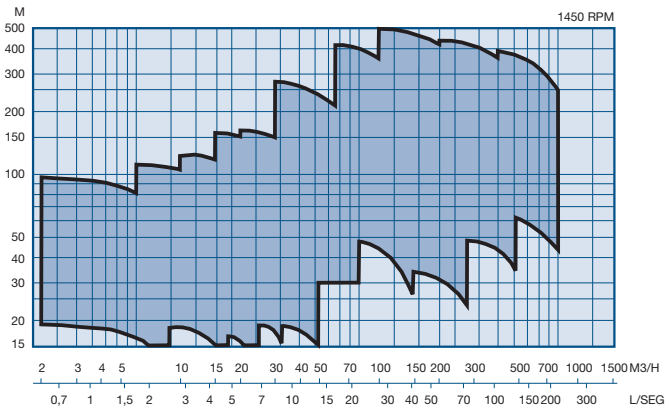

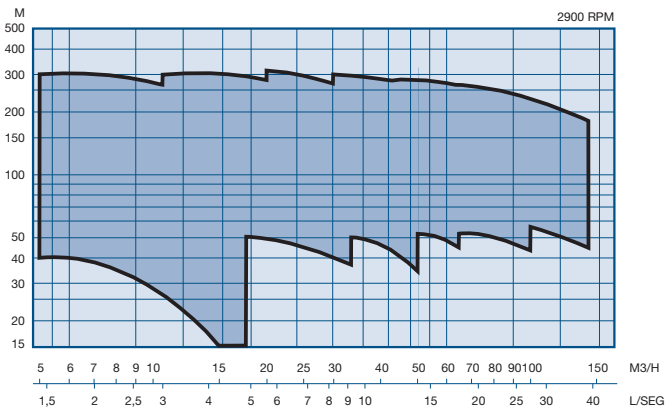

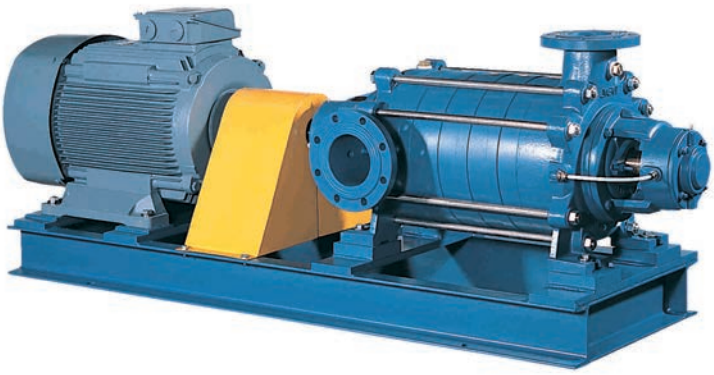

Component / Composant	Model / Modèle	Construction variants according to materials / Variantes constructives suivant matériaux					
		Cast iron / Fonte	Bronze	Nodular / Nodulaire	100% Bronze	Steel / Acier	Stainless steel / Inoxydable
Suc.-dis. body Corps asp-ref.	80-100-125-200	GG 25	GG 25	GGG 40	Bronze	GS 45	AISI 304-316
	30-40-65a-65	GG 25	GG 25	-	Bronze	GS 45	AISI 304-316
Diffuser body Corps diffuseur	80-100-125-200	GG 25	GG 25	GGG 40	Bronze	GS 45	AISI 304-316
	32-40-65a-65	GG 25	GG 25	-	Bronze	GS 45	AISI 304-316
Diffuser Diffuseur	80-100-125-200	GG 25	GG 25	GG 25	Bronze	GS 45	AISI 304-316
	30-40-65a-65	GG 25	Bronze	-	Bronze	GS 45	AISI 304-316
Impeller Roue	80-100-125-200	GG 25	Bronze	Bronce / GG 25	Bronze	GS 45	AISI 304-316
	30-40-65a-65	GG 25	Bronze	-	Bronze	GS 45	AISI 304-316
Packing Presse	80-100-125-200	Bronce	Bronze	Bronze	Bronze	GS 45	AISI 304-316
	30-40-65a-65	Bronce	Bronze	-	Bronze	GS 45	AISI 304-316
Shaft Arbre	80-100-125-200	AISI 420	AISI 420	AISI 420	AISI 420	St 60	AISI 304-316
	30-40-65a-65	AISI 420	AISI 420	-	AISI 420	AISI 420	AISI 304-316
Bushes Douilles	80-100-125-200	AISI 1035 (Chrome-plated/Chromé)	AISI 1035 (Chrome-plated/Chromé)	AISI 1035 (Chrome-plated/Chromé)	Bronze	AISI 1035 (Chrome-plated/Chromé)	AISI 304-316
	30-40-65a-65	AISI 1035 (Chrome-plated/Chromé)	AISI 1035 (Chrome-plated/Chromé)	-	Bronze	AISI 1035 (Chrome-plated/Chromé)	AISI 304-316
Support Support	80-100-125-200	GG 25	GG 25	GG 25	GG 25	GG 25	GG 25
	30-40-65a-65	GG 25	GG 25	-	GG 25	GG 25	GG 25
Bearing box Boite à roulements	80-100-125-200	GG 25	GG 25	GG 25	GG 25	GG 25	GG 25
	30-40-65a-65	GG 25	GG 25	-	GG 25	GG 25	GG 25

Please ask for our specific catalogue / Veuillez demander notre catalogue spécifique

Split case pumps / Pompe à plan de joint

Applications

The large range of pumps presented, with flows up to 4000 m3/h and heads up to 170 mWC enables a wide variety of usages, including watering-irrigation, the supply of drinking water, sewage treatment plants, heating and air-conditioning installations, fire fighting equipment, transporting liquids in industrial installations, mining, building, etc..

Suitable for clean or slightly contaminated liquids at temperatures up to 90°C.

Construction

One or two starge split case centrifugal pumps with sction and discharge flanges casted on the lower body to allow easy access and dismantling of the moving parts, ruling out the need to disconnect the pipelines during maintenance.

The impellers are designed with the highest technology to guarantee the best performance split case pumps. Depending on the model, these can incorporate two impellers in a back to back layout, or a single dual suction impeller, so that the axial thrust is always compensated.

The hydraulic sealing of the shaft is guaranteed by a packing seal with bushing for protecting the shaft or optionally by means of a standard pattern mechanical seal.

Standard manufacture in horizontal construction or vertical layout on request.

Applications

La large gamme de pompes présentée, avec des débits jusqu'à 4000 m3/h et des hauteurs jusqu'à 170 mCE permet un grand éventail d'utilisations, y compris l'arrosage-irrigation, l'approvisionnement en eau potable, les stations d'épurations, les installations de chauffage et de climatisation, les équipements anti-incendie, le transvasement de liquides dans des installations industrielles, mines, le bâtiment, etc.

Aptes pour les liquides propres ou légèrement pollués et avec des températures jusqu'à 90°C.

Construction

Pompes centrifuges à plan de joint et une ou deux étapes avec les brides d'aspiration et de refoulement fondues dans son corps inférieur pour permettre l'accès et le démontage faciles des parties mobiles en évitant de débrancher la tuyauterie.

Les roues ont été conçues avec la plus haute technologie pour garantir le meilleur rendement dans le domaine utile de travail de chaque pompe. En fonction du modèle, elles peuvent intégrer deux roues en disposition dos contre dos, ou une seule roue à double aspiration de façon à ce que la poussée axiale soit toujours compensée.

L'étanchéité hydraulique de l'arbre est assurée par une garniture-tresse avec douille de protection de l'arbre ou optionnellement avec garniture mécanique normalisée.

Fabrication standard en construction horizontale, disposition verticale sur commande.

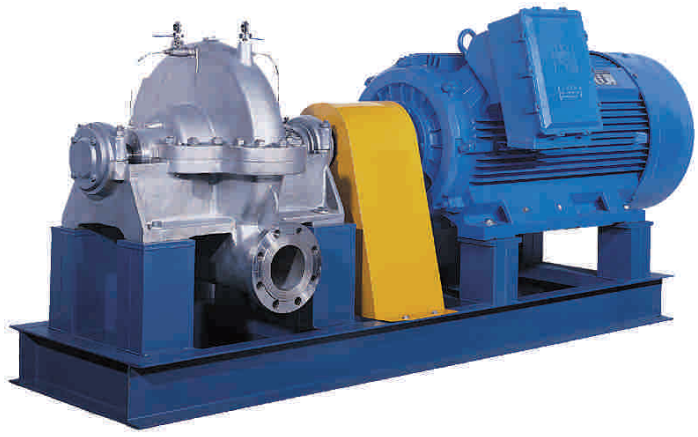

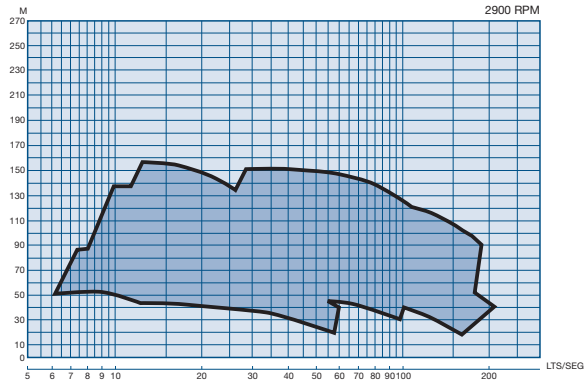

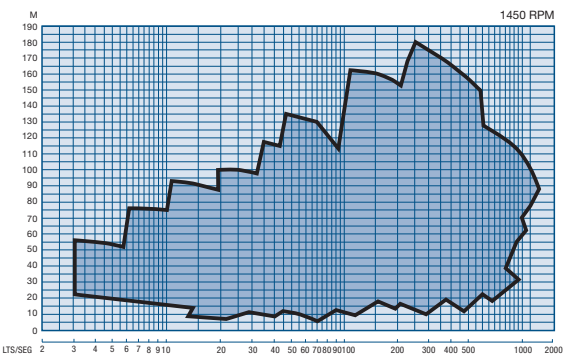

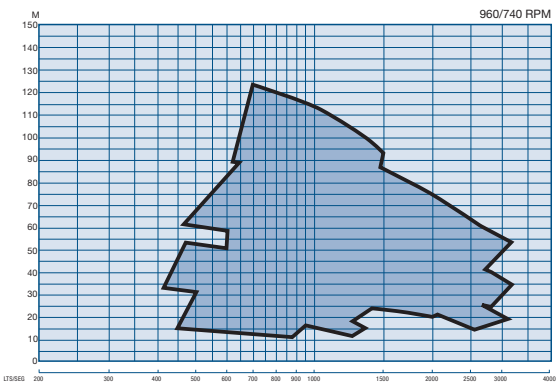

Please ask for our specific catalogue / Veuillez demander notre catalogue spécifique

Pumps for large flows / Pompes de relevage grands débits

Applications

Pumps for lifting large flows of water to low and medium heights : raising water from rivers, irrigation, drainage of lakes, rice fields, drying out land, cooling electric power stations, sea water, etc.

Applications

Pompes pour relever des grands débits d'eau à basses et moyennes hauteurs : relevage d'eaux de rivières, irrigation, déversement de lacs, rizières, assèchement de terrains, refroidissement de centrales électriques, eau marine, etc.

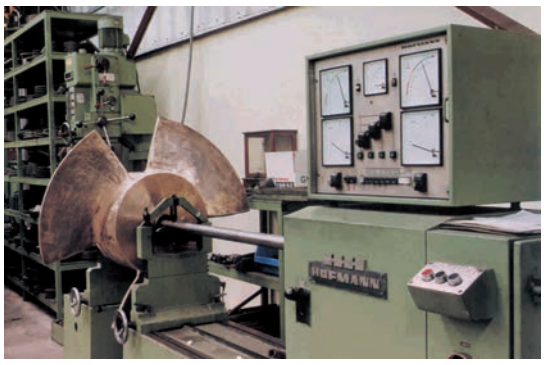

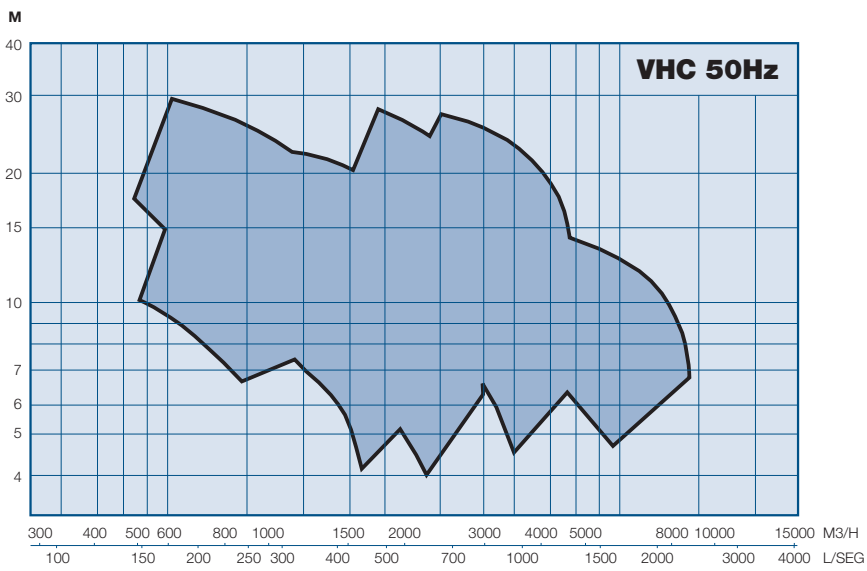

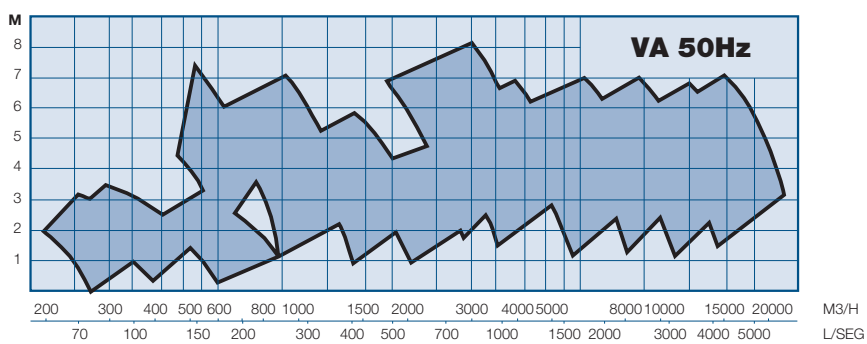

Please ask for our specific catalogue / Veuillez demander notre catalogue spécifique

Submersible electric pumps / Électropompes submersibles

Characteristics

SVA and SVH submersible pumps with propeller and helical impellers were specially designed for pumping large flows of water to low and medium heights. The high performance obtained by these pumps and their great reliability make them highly suitable for pumping rain water, drying out land, rice fields, working in water sewage treatment plants, water parks, sea water, etc..

A very sturdy mechanical construction and a common shaft for the pump and the motor make a compact and very tough group. The sealing of the shaft between the motor and the hydraulic part is guaranteed by two high quality mechanical seals and one intermediate oil chamber. The motor is three-phase, with squirrel cage rotor, IP68 protection and class F insulation, for 155ºC.

Assembling them is simple through being fixed by their own weight and installed in a discharge pump or in a concrete masonry chamber.

Caractéristiques

Les pompes submersibles SVA et SVH avec roues à hélices et hélicoïdales ont été spécialement conçues pour le pompage de grands débits d'eau à de basses et moyennes hauteurs. Les hauts rendements obtenus par ces pompes et leur haute fiabilité les rendent très adéquates pour le pompage d'eaux pluviales, l'assèchement de terrains, les drainages, les rizières, le travail dans les stations d'épuration, les parcs aquatiques, l'eau marine, etc.

Une construction mécanique très robuste et un arbre commun pour la pompe et le moteur font de l'ensemble un groupe compact et d'une grande solidité. L'étanchéité de l'arbre entre le moteur et la partie hydraulique est assurée par deux garnitures mécaniques de haute qualité et une chambre à huile intermédiaire. Le moteur est triphasé, avec rotor en cage d'écureuil, protection IP68 et isolement classe F, pour 155ºC.

Leur montage est simple du fait d'être fixées par leur propre poids et installées dans un tube de décharge ou une chambre en maçonnerie de béton.

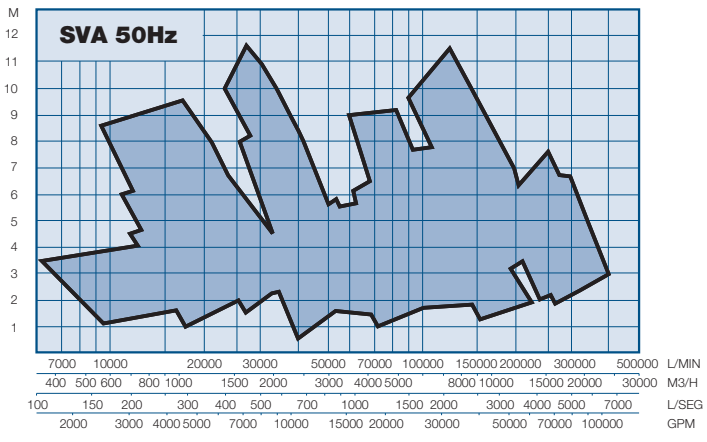

Please ask for our specific catalogue / Veuillez demander notre catalogue spécifique

Characteristics

Pumps for raising water in industries, irrigation-water, water supplies, mines, petrochemical products, fire fighting installations, air conditioning, sea water, etc..

Advantages

Higher performances
Higher service pressures
Elimination of suction problems
Elimination of priming complications
No need for air intakes
Less acoustic contamination
Cost reduction
No need for a bedframe
Less space needed
Elimination of alignment problems
Reduction of upkeep costs
Longer useful life
Custom-made for each application and installation.

Caractéristiques

Pompes pour le relevage de liquides dans les industries, l'irrigation-arrosage, l'approvisionnement en eau, les mines, les produits pétrochimiques, les installations anti-incendie, la climatisation, l'eau marine, etc.

Avantages

Rendements plus élevés
Pressions supérieures de service
Elimination de problèmes à l'aspiration
Elimination des complications d'amorçage
Pas besoin de prises d'air
Moindre pollution acoustique
Réduction de coûts
Pas besoin de châssis
Moins d'espace nécessaire
Elimination des problèmes d'alignement
Diminution des coûts d'entretien
Durée de vie utile plus longue
Fabrication sur mesure pour chaque application et installation.

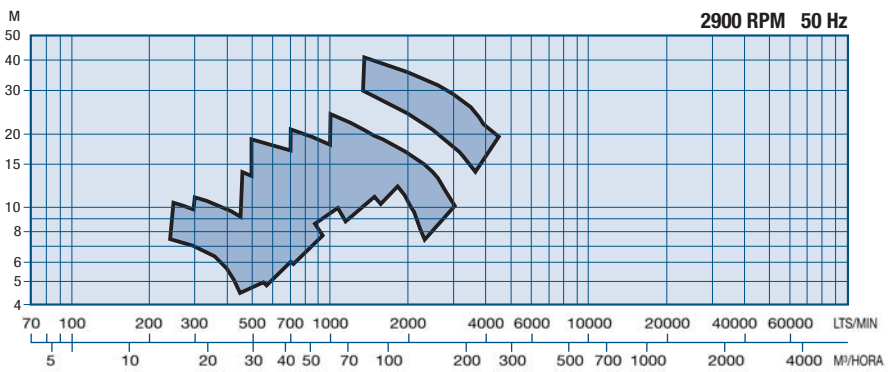

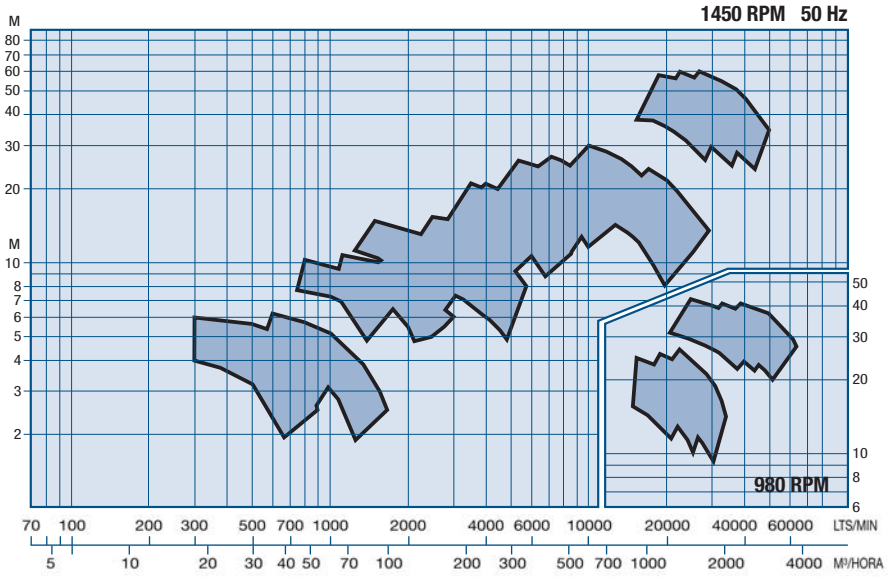

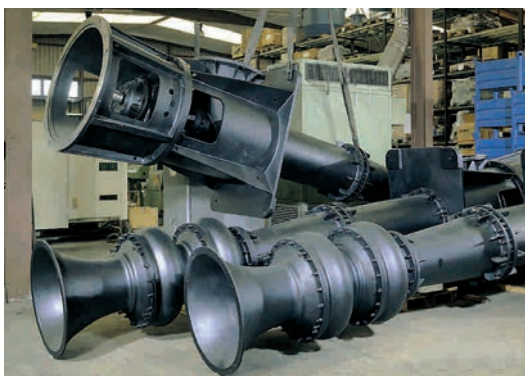

Please ask for our specific catalogue / Veuillez demander notre catalogue spécifique

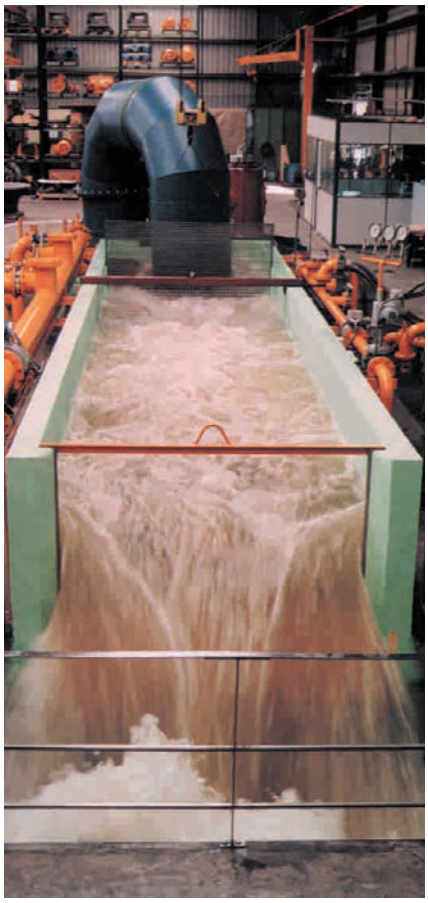

The test bed designed in cooperation with the Hydraulics Department of Valencia Polytechnic University, with stored water capacities of 266,000 litres, a testing availability of 120,000 l/min and 1000 kW power, enables the simultaneous testing of different submerged vertical pumps for waste water, horizontal pumps, etc..

This test bed is an essential tool for the R&D department, which has a very important place in on company strategy, building the future on continuous creation and improvement of the products. The constant care for innovation and quality have enabled us to obtain ISO 9001 and ISO 166002:2006.

Le banc d'essai conçu en collaboration avec la Chaire Hydraulique de l'Université Polytechnique de Valence, avec des capacités d'eau stockée de 266.000 litres, une disponibilité d'essai de 120.000 l/min, une puissance de 1.000 kW, permet l'essai simultané de différentes pompes verticales, submergées, pour eaux résiduaires, horizontales, etc.

Ce banc d'essai est un outil indispensable pour le service R&D, qui tient une place très importante dans la stratégie de l'entreprise, en misant pour l'avenir sur la création continue et l'amélioration des produits. Le souci constant pour l'innovation et la qualité nous ont permis d'obtenir la certification ISO 9001 et ISO 166002:2006.

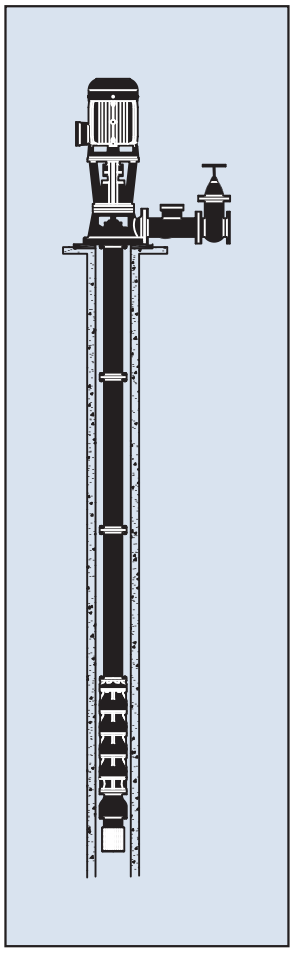

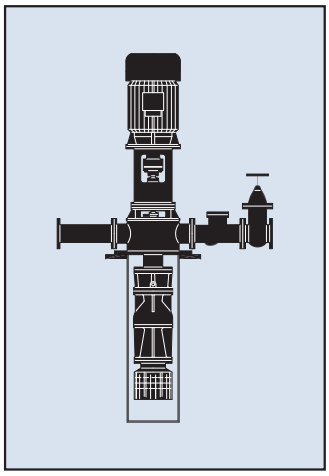

Applications
Irrigation-watering
Mines
Urban supplies
Sewage treatment plants
Industrial services
Overpressure systems
Chemical industries
Fires
Pumping petrol and refined products
Cooling towers, etc.

Applications
Irrigation-arrosage
Mines
Approvisionnement urbains
Stations d'épuration
Services industriels
Systèmes de surimpression
Industries chimiques
Incendies
Pompage de pétrole et produits raffinés
Tours de refroidissement, etc.

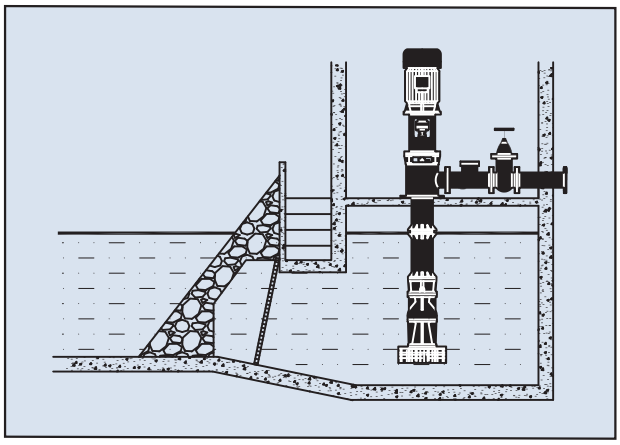

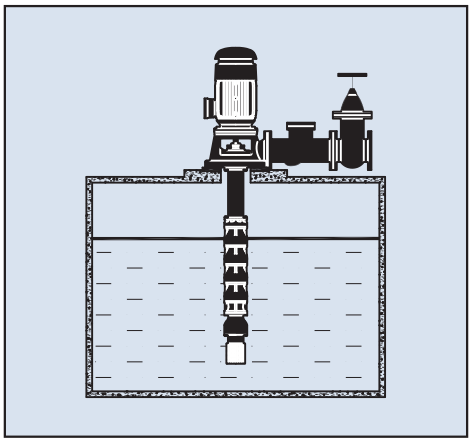

bombas IDEAL

Dimensions

Dimensions CMM

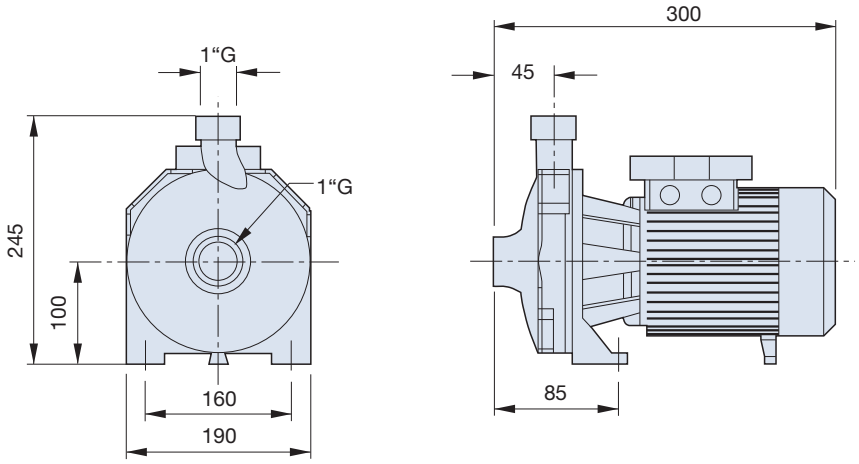

Dimensions ST

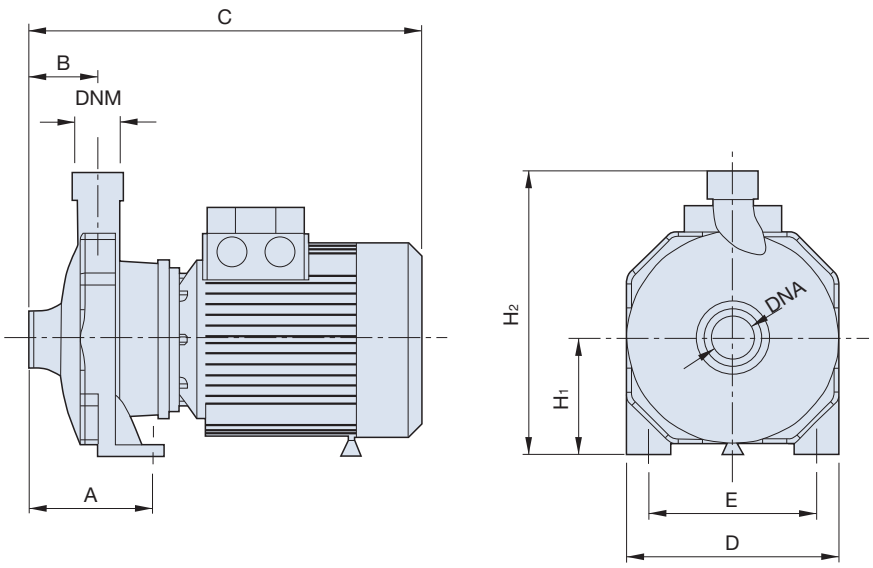

Type	Dimensions mm.									Weight Poids (Kg)
	DNA	DNM	A	B	C	D	E	H1	H2	
ST 50/1T	1"	1"	95	44	265	150	10	82	202	9
ST 50/1M	1"	1"	95	44	265	150	10	82	202	9
ST 80/1T	1"	1"	110	45	300	180	140	97	234	12,7
ST 80/1M	1"	1"	110	45	300	180	140	97	234	12,7
ST 100/1T	1"	1"	110	45	300	180	140	97	234	14
ST 100/1M	1"	1"	110	45	300	180	140	97	234	14
ST 150T	1 1/4"	1"	117	45	348	220	180	115	284	22,5
ST 150M	1 1/4"	1"	117	45	348	220	180	115	284	22,5
ST 200T	1 1/4"	1"	117	45	348	220	180	115	284	23
ST 200M	1 1/4"	1"	117	45	348	220	180	115	284	23
ST 300T	1 1/4"	1"	117	45	348	220	180	115	284	23,5
ST 400T	2"	1 1/4"	108	58	425	240	190	133	323	39,8
ST 550T	2"	1 1/4"	108	58	425	240	190	133	323	39,8

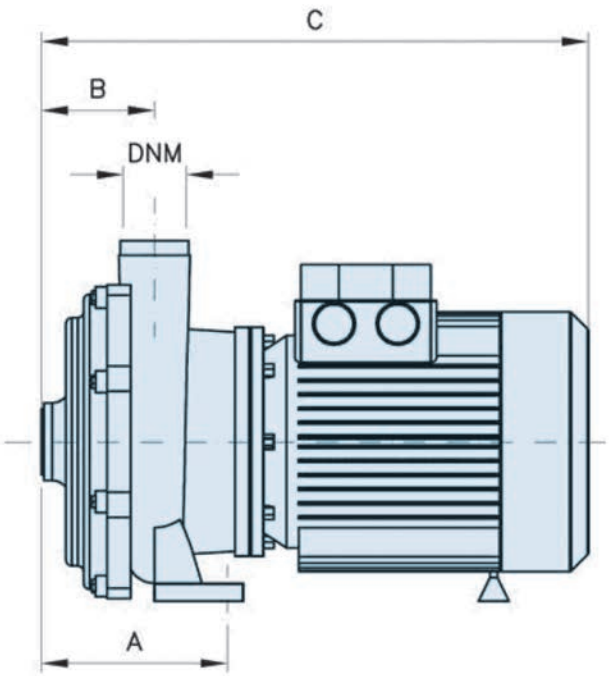

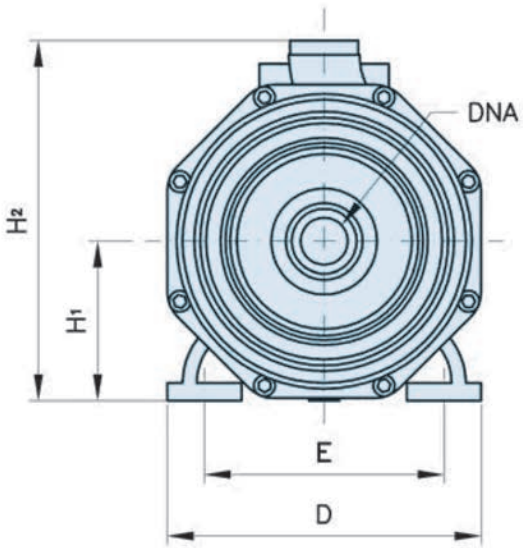

Dimensions STD

Type	Dimensions mm.									Weight Poids (Kg)
	DNA	DNM	A	B	C	D	E	H1	H2	
STD 100/1T	1"	1"	122	73	328	180	140	98	228	15,3
STD 100/1M	1"	1"	122	73	328	180	140	98	228	15,3
STD 160T	1 1/4"	1"	115	81	385	210	170	110	265	24
STD 160M	1 1/4"	1"	115	81	385	210	170	110	265	24
STD 210T	1 1/4"	1"	115	81	385	210	170	110	265	23,4
STD 210M	1 1/4"	1"	115	81	385	210	170	110	265	23,4
STD 310T	1 1/4"	1"	115	81	385	210	170	110	265	23,4
STD 400T	1 1/4"	1 1/4"	145	95,5	463	266	212	135	305	41
STD 550T	1 1/4"	1 1/4"	145	95,5	463	266	212	135	305	44,8
STD 750T	2"	1 1/4"	190	120	605	275	210	150	330	70,5
STD 1000T	2"	1 1/4"	190	120	605	275	210	150	330	77
STD 1250T	2"	1 1/4"	190	120	645	275	210	150	330	85
STD 1500T	2"	1 1/4"	190	120	645	275	210	150	330	92

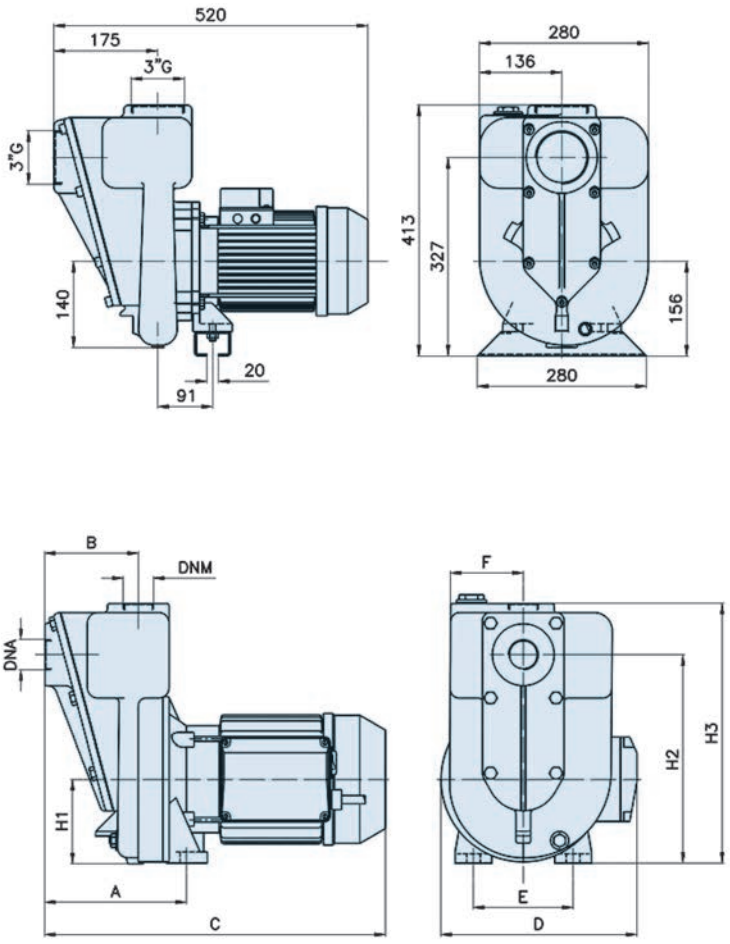

Dimensions

Type	Figure	Dimensions mm.												
		DNA	DNM	A1	A2	B	C	D	E	F	G	H1	H2	H3
(B) SIL 25K5	1	1"	1"	154	—	103	375	216	110	80	—	92	230	285
SIL 40K7	1	1 1/2"	1 1/2"	154	—	103	375	190	110	80	—	92	230	285
(B) SIL 40K10	1	1 1/2"	1 1/2"	154	—	103	375	190	110	80	—	92	230	285
SIL 50K15	1	2"	2"	175	—	120	410	185	132	87	—	106	232	300
(B) SIL 50K20	1	2"	2"	175	—	120	410	185	132	87	—	106	232	300
(B) SIL 80K30	1	3"	3"	211	—	150	445	185	132	88	—	106	230	300
SIL 80X55	3	3"	3"	215	140X160	175	635	—	—	136	280	140	315	400
SIL 80X75	3	3"	3"	220	140X190	175	650	—	—	136	280	145	320	405
(B) SIL 80T55	3	3"	3"	210	140X160	200	650	—	—	134	280	152	326	410
(B) SIL 80T75	3	3"	3"	215	140X190	200	670	—	—	134	280	152	326	410
(B) SIL 80T100	3	3"	3"	215	140X190	200	670	—	—	134	280	152	326	410
SIL 80T125	3	3"	3"	250	178X216	198,5	765	—	—	150	310	160	340	420
SIL 80Z200	3	3"	3"	255	178X216	175	750	—	—	145	330	205	345	425
SIL 80Z250	3	3"	3"	310	254X254	175	910	—	—	145	330	205	390	470
SIL 80Z300	3	3"	3"	310	254X254	175	910	—	—	145	330	205	390	470

DIN 24255 standard monoblock electric pumps / Électropompes monobloc normalisées DIN 24255

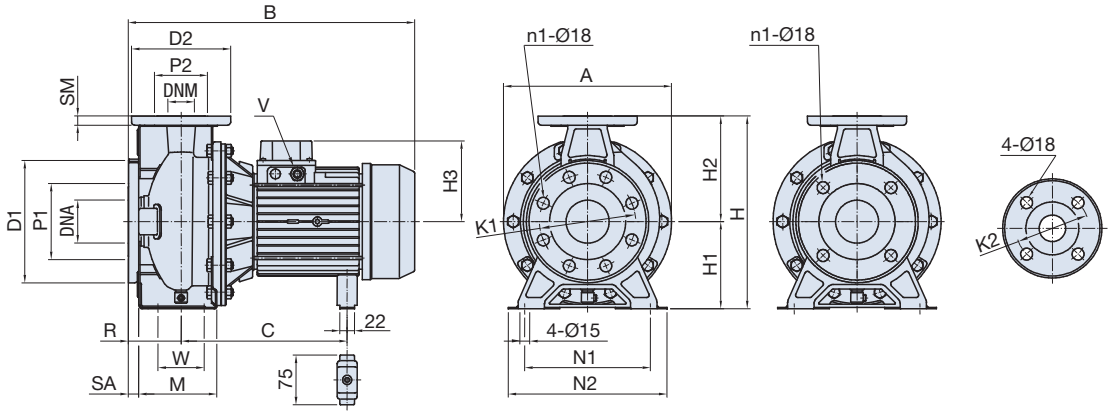

Dimensions (up to 11 kW / jusqu'à 11 kW)

Type	Dimensions mm.																												
	Ø	Ø	n1		Ø	Ø		Ø	Ø	Ø	Ø					H3										V		
	DNA	P1	(1)	(2)	K1	D1	SA	DNM	P2	K2	D2	SM	H	H1	H2	(3)	(4)	R	W	N1	M	N2	A	B	C	(3)	(4)	(kg)
RFXA 32-12/1,5	50	96	4	-	125	165	16	32	76	100	140	14	252	112	140	122	139	80	70	140	114	190	213	408	231	PG13,5	PG13,5	19,6
RFXA 32-16/2	50	96	4	-	125	165	16	32	76	100	140	14	292	132	160	122	139	80	70	190	118	240	254	408	231	PG13,5	PG13,5	22,5
RFXA 32-16/3	50	96	4	-	125	165	16	32	76	100	140	14	292	132	160	122	139	80	70	190	118	240	254	408	231	PG13,5	PG13,5	24,6
RFXA 32-20/4	50	96	4	-	125	165	16	32	76	100	140	14	340	160	180	122	-	80	70	190	119	240	296	433	256	PG13,5	-	32,8
RFXA 32-20/5,5	50	96	4	-	125	165	16	32	76	100	140	14	340	160	180	134	-	80	70	190	119	240	296	458	256	PG16	-	39,5
RFXA 32-20/7,5	50	96	4	-	125	165	16	32	76	100	140	14	340	160	180	153	-	80	70	190	119	240	296	477	276	PG16	-	48,5
RFXA 32-20/10	50	96	4	-	125	165	16	32	76	100	140	14	340	160	180	153	-	80	70	190	119	240	296	520	276	PG16	-	57
RFXA 40-12/2	65	116	4	-	145	185	16	40	81	110	150	14	252	112	140	122	139	80	70	160	114	210	213	408	231	PG13,5	PG13,5	20,1
RFXA 40-12/3	65	116	4	-	145	185	16	40	81	110	150	14	252	112	140	122	139	80	70	160	114	210	213	408	231	PG13,5	PG13,5	22,7
RFXA 40-16/4	65	116	4	-	145	185	16	40	81	110	150	14	292	132	160	122	-	80	70	190	118	240	254	433	255	PG13,5	-	28
RFXA 40-16/5,5	65	116	4	-	145	185	16	40	81	110	150	14	292	132	160	134	-	80	70	190	118	240	254	458	255	PG16	-	35,1
RFXA 40-20/7,5	65	116	4	-	145	185	16	40	81	110	150	14	340	160	180	153	-	100	70	212	139	265	296	497	278	PG16	-	48,8
RFXA 40-20/10	65	116	4	-	145	185	16	40	81	110	150	14	340	160	180	153	-	100	70	212	139	265	296	540	224	PG16	-	56,2
RFXA 40-20/15	65	116	4	-	145	185	16	40	81	110	150	14	340	160	180	181	-	100	70	212	139	265	296	577	224	PG21	-	67,5
RFXA 50-12/3	65	116	4	-	145	185	16	50	96	125	165	16	292	132	160	122	139	100	70	190	138	240	254	428	231	PG13,5	PG13,5	28,1
RFXA 50-12/4	65	116	4	-	145	185	16	50	96	125	165	16	292	132	160	122	-	100	70	190	138	240	254	453	255	PG13,5	-	28,6
RFXA 50-12/5,5	65	116	4	-	145	185	16	50	96	125	165	16	292	132	160	134	-	100	70	190	138	240	254	478	255	PG16	-	35,2
RFXA 50-16/7,5	65	116	4	-	145	185	16	50	96	125	165	16	340	160	180	153	-	100	70	212	139	265	296	497	278	PG16	-	49,1
RFXA 50-16/10	65	116	4	-	145	185	16	50	96	125	165	16	340	160	180	153	-	100	70	212	139	265	296	540	224	PG13	-	55,5
RFXA 50-20/12,5	65	116	4	-	145	185	16	50	96	125	165	16	360	160	200	181	-	100	70	212	139	265	296	582	239	PG21	-	61,7
RFXA 50-20/15	65	116	4	-	145	185	16	50	96	125	165	16	360	160	200	181	-	100	70	212	139	265	296	582	239	PG21	-	67,5
RFXA 65-12/5,5	80	134	8	4	160	200	18	65	115	145	185	16	340	160	180	139	-	100	95	212	149,5	280	254	483	253	PG16	-	40
RFXA 65-12/7,5	80	134	8	4	160	200	18	65	115	145	185	16	340	160	180	150	-	100	95	212	149,5	280	254	496	275	PG16	-	52
RFXA 65-12/10	80	134	8	4	160	200	18	65	115	145	185	16	340	160	180	150	-	100	95	212	149,5	280	254	540	275	PG16	-	58,5
RFXA 65-16/10	80	134	8	4	160	200	18	65	115	145	185	16	360	160	200	150	-	100	95	212	149,5	280	296	540	275	PG16	-	62
RFXA 65-16/12,5	80	134	8	4	160	200	18	65	115	145	185	16	360	160	200	177,5	-	100	95	212	149,5	280	296	593	356	PG21	-	67
RFXA 65-16/15	80	134	8	4	160	200	18	65	115	145	185	16	360	160	200	177,5	-	100	95	212	149,5	280	296	593	356	PG21	-	75,6

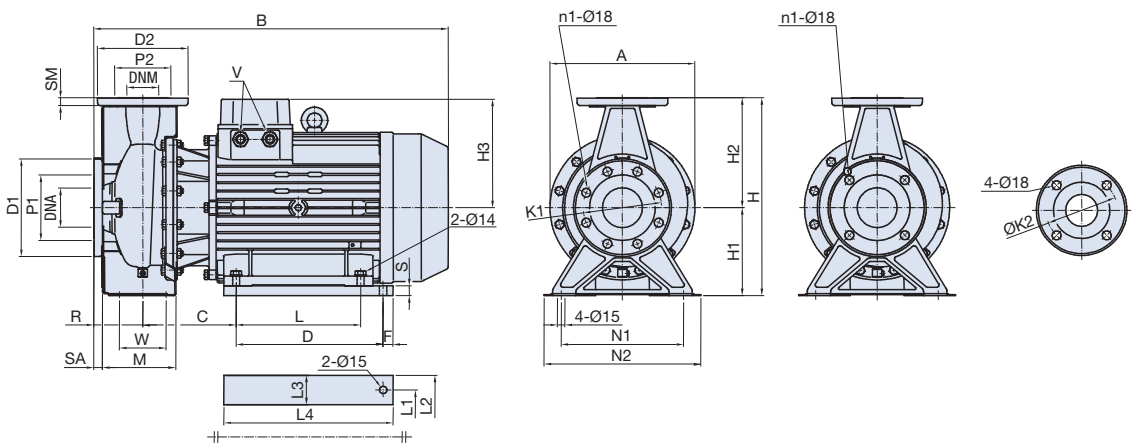

Dimensions (betwen 15 and 22 kW / entre 15 et 22 kW)

Type	Dimensions mm.																																	
	Ø	Ø	n1		Ø	Ø		Ø	Ø	Ø	Ø																							
	DNA	P1	(1)	(2)	K1	D1	SA	DNM	P2	K2	D2	SM	H	H1	H2	H3	R	W	N1	M	N2	A	B	L	L1	L2	L3	L4	C	D	F	V	S	(kg)
RFXA 50-20/20	65	116	4	-	145	185	16	50	96	125	165	16	360	160	200	222	100	70	212	139	265	296	723,5	254	254	318	65	304	190,5	-	-	PG21	-	96
RFXA 65-16/20	80	134	8	4	160	200	18	65	115	145	185	16	360	160	200	222	100	95	212	149,5	280	296	733	254	254	318	65	304	199,5	-	-	PG21	-	93
RFXA 65-20/20	80	134	8	4	160	200	18	65	115	145	185	16	405	180	225	222	100	95	250	149,5	320	296	733	-	258	318	60	345	199,5	300	20	PG21	20	114
RFXA 65-20/25	80	134	8	4	160	200	18	65	115	145	185	16	405	180	225	222	100	95	250	149,5	320	296	733	-	258	318	60	345	199,5	300	20	PG21	20	127
RFXA 65-20/30	80	134	8	4	160	200	18	65	115	145	185	16	405	180	225	222	100	95	250	149,5	320	296	733	-	258	318	60	345	199,5	300	20	PG21	20	136

DIN standard monoblock electric pumps 24255 / Électropompes monobloc normalisées DIN 24255

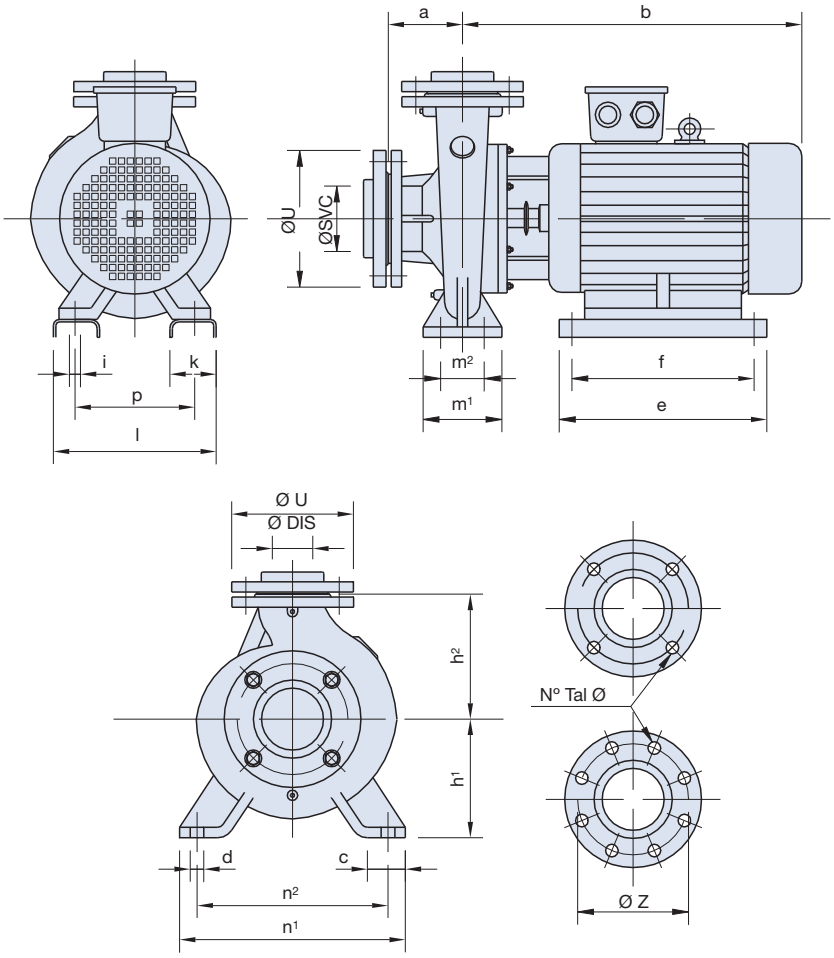

Type	Dimensions																Suction / Succion					Discharge / Refoulement					kg
	a	b	h_1	h_2	c	m_1	m_2	n_1	n_2	d	e	f	i	k	l	p	ØSVC	ØZ	ØU	N	Ø	ØSVC	ØZ	ØU	N	Ø	
RFI 32-16/2	80	373	132	160	50	100	70	240	190	14	—	—	—	—	—	—	50	125	165	4	18	32	100	140	4	18	43
RFI 32-16/3	80	398	132	160	50	100	70	240	190	14	—	—	—	—	—	—	50	125	165	4	18	32	100	140	4	18	47
RFI 32-16/4	80	416	132	160	50	100	70	240	190	14	—	—	—	—	—	—	50	125	165	4	18	32	100	140	4	18	57
RFI 32-20/5,5	80	431	160	180	50	100	70	240	190	14	—	—	—	—	—	—	50	125	165	4	18	32	100	140	4	18	72
RFI 32-20/7,5	80	482	160	180	50	100	70	240	190	14	280	230	12	70	290	216	50	125	165	4	18	32	100	140	4	18	94
RFI 32-20/10	80	482	160	180	50	100	70	240	190	14	280	230	12	70	290	216	50	125	165	4	18	32	100	140	4	18	99
RFI 32-26/15	100	511	180	225	65	125	95	320	250	14	320	270	12	70	290	216	50	125	165	4	18	32	100	140	4	18	133
RFI 32-26/20	100	591	180	225	65	125	95	320	250	14	350	300	14	80	340	254	50	125	165	4	18	32	100	140	4	18	168
RFI 40-16/4	80	416	132	160	50	100	70	240	190	14	—	—	—	—	—	—	65	145	185	4	18	40	110	150	4	18	59
RFI 40-16/5,5	80	431	132	160	50	100	70	240	190	14	—	—	—	—	—	—	65	145	185	4	18	40	110	150	4	18	69
RFI 40-20/7,5	100	482	160	180	50	100	70	265	212	14	280	230	12	70	290	216	65	145	185	4	18	40	110	150	4	18	97
RFI 40-20/10	100	482	160	180	50	100	70	265	212	14	280	230	12	70	290	216	65	145	185	4	18	40	110	150	4	18	102
RFI 40-26/15	100	511	180	225	65	125	95	320	250	14	320	270	12	70	290	216	65	145	185	4	18	40	110	150	4	18	133
RFI 40-26/20	100	591	180	225	65	125	95	320	250	14	350	300	14	80	340	254	65	145	185	4	18	40	110	150	4	18	168
RFI 50-13/3	100	398	132	160	50	100	70	240	190	14	—	—	—	—	—	—	65	145	185	4	18	50	125	165	4	18	49
RFI 50-13/4	100	416	132	160	50	100	70	240	190	14	—	—	—	—	—	—	65	145	185	4	18	50	125	165	4	18	60
RFI 50-13/5,5	100	431	132	160	50	100	70	240	190	14	—	—	—	—	—	—	65	145	185	4	18	50	125	165	4	18	70
RFI 50-16/7,5	100	482	160	180	50	100	70	265	212	14	280	230	12	70	290	216	65	145	185	4	18	50	125	165	4	18	96
RFI 50-16/10	100	482	160	180	50	100	70	265	212	14	280	230	12	70	290	216	65	145	185	4	18	50	125	165	4	18	101
RFI 50-20/15	100	511	160	200	50	100	70	265	212	14	320	270	12	70	290	216	65	145	185	4	18	50	125	165	4	18	125
RFI 50-20/20	100	591	160	200	50	100	70	265	212	14	270	210	15	70	330	254	65	145	185	4	18	50	125	165	4	18	160
RFI 50-26/30	100	676	180	225	65	125	95	320	250	14	311	241	15	70	355	279	65	145	185	4	18	50	125	165	4	18	227
RFI 65-14/7,5	100	482	160	200	65	125	95	280	212	14	280	230	12	70	290	216	80	160	200	8	18	65	145	185	4	18	98
RFI 65-14/10	100	482	160	200	65	125	95	280	212	14	280	230	12	70	290	216	80	160	200	8	18	65	145	185	4	18	103
RFI 65-16/15	100	511	160	200	65	125	95	280	212	14	320	270	12	70	290	216	80	160	200	8	18	65	145	185	4	18	120
RFI 65-16/20	100	591	160	200	65	125	95	280	212	14	270	210	15	70	330	254	80	160	200	8	18	65	145	185	4	18	155
RFI 65-20/20	100	591	180	225	65	125	95	320	250	14	350	300	14	80	340	254	80	160	200	8	18	65	145	185	4	18	166
RFI 65-20/25	100	646	180	225	65	125	95	320	250	14	400	350	14	80	340	254	80	160	200	8	18	65	145	185	4	18	189
RFI 65-20/30	100	676	180	225	65	125	95	320	250	14	311	241	15	70	355	279	80	160	200	8	18	65	145	185	4	18	221
RFI 80-16/15	125	511	180	225	65	125	95	320	250	14	320	270	12	70	290	216	100	180	220	8	18	80	160	200	8	18	133
RFI 80-16/20	125	591	180	225	65	125	95	320	250	14	350	300	14	80	340	254	100	180	220	8	18	80	160	200	8	18	168
RFI 80-16/25	125	646	180	225	65	125	95	320	250	14	400	350	14	80	340	254	100	180	220	8	18	80	160	200	8	18	191
RFI 80-16/30	125	676	180	225	65	125	95	320	250	14	311	241	15	70	355	279	100	180	220	8	18	80	160	200	8	18	223

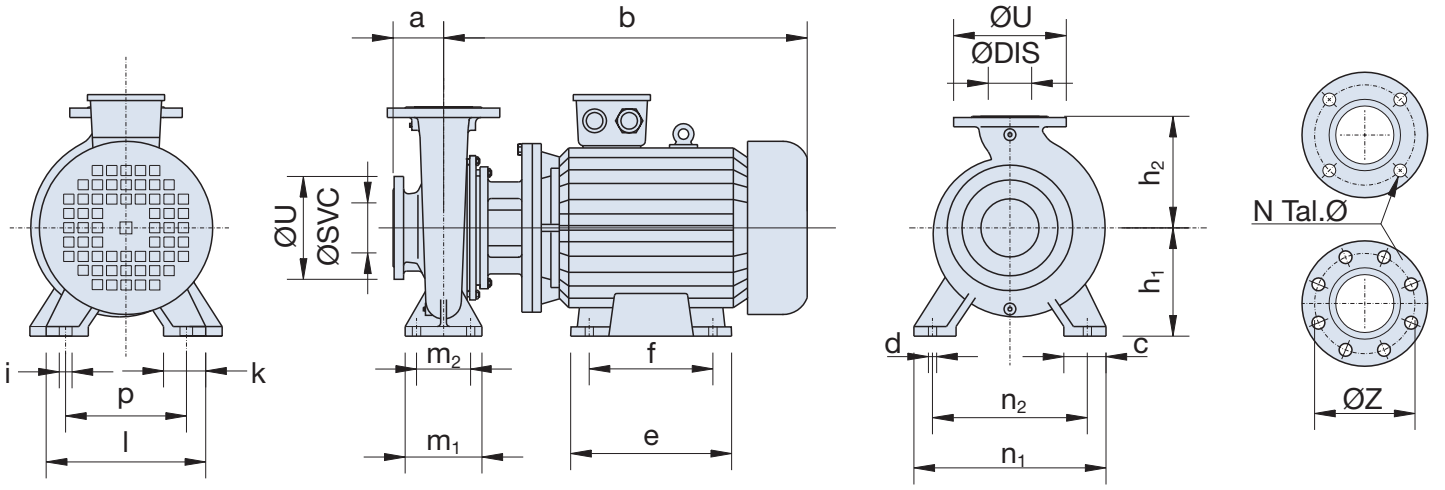

Type	Dimensions																Suction / Succion					Discharge / Refoulement					kg
	a	b	h_1	h_2	c	m_1	m_2	n_1	n_2	d	e	f	i	k	l	p	ØSVC	ØZ	ØU	N	Ø	ØDIS	ØZ	ØU	N	Ø	
GNI 32-13/0,75	80	379	112	140	50	100	70	190	140	14	—	—	10	—	—	—	50	125	165	4	18	32	100	140	4	18	38
GNI 32-16/0,75	80	379	132	160	50	100	70	240	190	14	—	—	10	—	—	—	50	125	165	4	18	32	100	140	4	18	45
GNI 32-20/0,75	80	379	160	180	50	100	70	240	190	14	—	—	10	—	—	—	50	125	165	4	18	32	100	140	4	18	51
GNI 32-20/1	80	379	160	180	50	100	70	240	190	14	—	—	10	—	—	—	50	125	165	4	18	32	100	140	4	18	51
GNI 32-20/1,5	80	435	160	180	50	100	70	240	190	14	—	—	10	—	—	—	50	125	165	4	18	32	100	140	4	18	56
GNI 32-26/2	100	433	180	225	65	125	95	320	250	14	—	—	10	—	—	—	50	125	165	4	18	32	100	140	4	18	76
GNI 32-26/3	100	474	180	225	65	125	95	320	250	14	—	—	12	—	—	—	50	125	165	4	18	32	100	140	4	18	87
GNI 40-13/0,75	80	379	112	140	50	100	70	210	160	14	—	—	10	—	—	—	65	145	185	4	18	40	110	150	4	18	40
GNI 40-16/0,75	80	379	132	160	50	100	70	240	190	14	—	—	10	—	—	—	65	145	185	4	18	40	110	150	4	18	46
GNI 40-16/1	80	379	132	160	50	100	70	240	190	14	—	—	10	—	—	—	65	145	185	4	18	40	110	150	4	18	46
GNI 40-16/1,5	80	435	132	160	50	100	70	240	190	14	—	—	10	—	—	—	65	145	185	4	18	40	110	150	4	18	51
GNI 40-20/1,5	100	434	160	180	50	100	70	265	212	14	—	—	10	—	—	—	65	145	185	4	18	40	110	150	4	18	59
GNI 40-20/2	100	434	160	180	50	100	70	265	212	14	—	—	10	—	—	—	65	145	185	4	18	40	110	150	4	18	61
GNI 40-26/2	100	435	180	225	65	125	95	320	250	14	—	—	10	—	—	—	65	145	185	4	18	40	110	150	4	18	78
GNI 40-26/3	100	476	180	225	65	125	95	320	250	14	—	—	12	—	—	—	65	145	185	4	18	40	110	150	4	18	89
GNI 40-26/4	100	476	180	225	65	125	95	320	250	14	—	—	12	—	—	—	65	145	185	4	18	40	110	150	4	18	89
GNI 40-32/3	100	484	200	225	65	125	95	345	280	14	—	—	12	—	—	—	65	145	185	4	18	40	110	150	4	18	124
GNI 40-32/4	100	484	200	225	65	125	95	345	280	14	—	—	12	—	—	—	65	145	185	4	18	40	110	150	4	18	124
GNI 40-32/5,5	100	500	200	225	65	125	95	345	280	14	—	—	12	—	—	—	65	145	185	4	18	40	110	150	4	18	132
GNI 40-32/7,5	100	613	200	225	65	125	95	345	280	14	—	—	12	—	—	—	65	145	185	4	18	40	110	150	4	18	145
GNI 50-13/0,75	100	379	132	160	50	100	70	240	190	14	—	—	10	—	—	—	65	145	185	4	18	50	125	165	4	18	44
GNI 50-13/1	100	379	132	160	50	100	70	240	190	14	—	—	10	—	—	—	65	145	185	4	18	50	125	165	4	18	44
GNI 50-16/1,5	100	435	160	180	50	100	70	265	212	14	—	—	10	—	—	—	65	145	185	4	18	50	125	165	4	18	53
GNI 50-16/2	100	435	160	180	50	100	70	265	212	14	—	—	10	—	—	—	65	145	185	4	18	50	125	165	4	18	55
GNI 50-20/1,5	100	435	160	200	50	100	70	265	212	14	—	—	10	—	—	—	65	145	185	4	18	50	125	165	4	18	61
GNI 50-20/2	100	435	160	200	50	100	70	265	212	14	—	—	10	—	—	—	65	145	185	4	18	50	125	165	4	18	63
GNI 50-20/3	100	476	160	200	50	100	70	265	212	14	—	—	12	—	—	—	65	145	185	4	18	50	125	165	4	18	74
GNI 50-26/4	100	474	180	225	65	125	95	320	250	14	—	—	12	—	—	—	65	145	185	4	18	50	125	165	4	18	91
GNI 50-26/5,5	100	490	180	225	65	125	95	320	250	14	—	—	12	—	—	—	65	145	185	4	18	50	125	165	4	18	99
GNI 50-32/5,5	125	500	225	280	65	125	95	345	280	14	—	—	12	—	—	—	65	145	185	4	18	50	125	165	4	18	137
GNI 50-32/7,5	125	613	225	280	65	125	95	345	280	14	—	—	12	—	—	—	65	145	185	4	18	50	125	165	4	18	150
GNI 50-32/10	125	613	225	280	65	125	95	345	280	14	—	—	12	—	—	—	65	145	185	4	18	50	125	165	4	18	164
GNI 50-32/15	125	735	225	280	65	125	95	345	280	14	460	400	15	80	334	254	65	145	185	4	18	50	125	165	4	18	225
GNI 65-13/1	100	379	160	180	65	125	95	280	212	14	—	—	10	—	—	—	80	160	200	8	18	65	145	185	4	18	49
GNI 65-13/1,5	100	435	160	180	65	125	95	280	212	14	—	—	10	—	—	—	80	160	200	8	18	65	145	185	4	18	54
GNI 65-16/1,5	100	432	160	200	65	125	95	280	212	14	—	—	10	—	—	—	80	160	200	8	18	65	145	185	4	18	58
GNI 65-16/2	100	432	160	200	65	125	95	280	212	14	—	—	10	—	—	—	80	160	200	8	18	65	145	185	4	18	60
GNI 65-16/3	100	473	160	200	65	125	95	280	212	14	—	—	12	—	—	—	80	160	200	8	18	65	145	185	4	18	71
GNI 65-20/3	100	478	180	225	65	125	95	320	250	14	—	—	12	—	—	—	80	160	200	8	18	65	145	185	4	18	98
GNI 65-20/4	100	478	180	225	65	125	95	320	250	14	—	—	12	—	—	—	80	160	200	8	18	65	145	185	4	18	98
GNI 65-20/5,5	100	494	180	225	65	125	95	320	250	14	—	—	12	—	—	—	80	160	200	8	18	65	145	185	4	18	106
GNI 65-26/7,5	100	612	200	250	80	160	120	360	280	18	—	—	12	—	—	—	80	160	200	8	18	65	145	185	4	18	130
GNI 65-26/10	100	612	200	250	80	160	120	360	280	18	—	—	12	—	—	—	80	160	200	8	18	65	145	185	4	18	144
GNI 65-32/7,5	125	608	225	280	80	160	120	400	315	18	—	—	12	—	—	—	80	160	200	8	18	65	145	185	4	18	159
GNI 65-32/10	125	608	225	280	80	160	120	400	315	18	—	—	12	—	—	—	80	160	200	8	18	65	145	185	4	18	173
GNI 65-32/15	125	730	225	280	80	160	120	400	315	18	460	400	15	80	334	254	80	160	200	8	18	65	145	185	4	18	234
GNI 65-32/20	125	775	225	280	80	160	120	400	315	18	460	400	15	80	334	254	80	160	200	8	18	65	145	185	4	18	257

Type	Dimensions															Suction / Succion					Discharge / Refoulement					kg
	a	b	h_1	h_2	c	m_1	m_2	n_1	n_2	d	e	f	i	k	l	p	ØSVC	ØZ	ØU	N	Ø	ØDIS	ØZ	ØU	N	Ø	
GNI 80-16/3	125	476	180	225	65	125	95	320	250	14	—	—	12	—	—	—	100	180	220	8	18	80	160	200	8	18	82
GNI 80-16/4	125	476	180	225	65	125	95	320	250	14	—	—	12	—	—	—	100	180	220	8	18	80	160	200	8	18	82
GNI 80-20/4	125	484	180	250	65	125	95	345	280	14	—	—	12	—	—	—	100	180	220	8	18	80	160	200	8	18	98
GNI 80-20/5,5	125	500	180	250	65	125	95	345	280	14	—	—	12	—	—	—	100	180	220	8	18	80	160	200	8	18	106
GNI 80-20/7,5	125	613	180	250	65	125	95	345	280	14	—	—	12	—	—	—	100	180	220	8	18	80	160	200	8	18	119
GNI 80-26/7,5	125	613	200	280	85	160	120	400	315	18	—	—	12	—	—	—	100	180	220	8	18	80	160	200	8	18	140
GNI 80-26/10	125	613	200	280	85	160	120	400	315	18	—	—	12	—	—	—	100	180	220	8	18	80	160	200	8	18	154
GNI 80-26/15	125	735	200	280	85	160	120	400	315	18	460	400	15	80	334	254	100	180	220	8	18	80	160	200	8	18	215
GNI 80-32/10	125	613	250	315	80	160	120	400	315	18	—	—	12	—	—	—	100	180	220	8	18	80	160	200	8	18	183
GNI 80-32/15	125	735	250	315	80	160	120	400	315	18	460	400	15	80	334	254	100	180	220	8	18	80	160	200	8	18	244
GNI 80-32/20	125	780	250	315	80	160	120	400	315	18	460	400	15	80	334	254	100	180	220	8	18	80	160	200	8	18	267
GNI 80-32/25	125	797	250	315	80	160	120	400	315	18	490	430	15	80	359	279	100	180	220	8	18	80	160	200	8	18	292
GNI 80-40/15	125	757	280	355	80	160	120	400	355	18	460	400	15	80	334	254	100	180	220	8	18	80	160	200	8	18	285
GNI 80-40/20	125	802	280	355	80	160	120	400	355	18	460	400	15	80	334	254	100	180	220	8	18	80	160	200	8	18	308
GNI 80-40/25	125	819	280	355	80	160	120	400	355	18	490	430	15	80	359	279	100	180	220	8	18	80	160	200	8	18	333
GNI 80-40/30	125	859	280	355	80	160	120	400	355	18	490	430	15	80	359	279	100	180	220	8	18	80	160	200	8	18	345
GNI 80-40/40	125	888	280	355	80	160	120	400	355	18	520	470	19	80	398	318	100	180	220	8	18	80	160	200	8	18	447
GNI 100-20/5,5	125	500	200	280	80	160	120	300	280	18	—	—	12	—	—	—	125	210	250	8	18	100	180	220	8	18	121
GNI 100-20/7,5	125	613	200	280	80	160	120	300	280	18	—	—	12	—	—	—	125	210	250	8	18	100	180	220	8	18	134
GNI 100-20/10	125	613	200	280	80	160	120	300	280	18	—	—	12	—	—	—	125	210	250	8	18	100	180	220	8	18	148
GNI 100-26/7,5	140	613	225	280	85	160	120	400	315	18	—	—	12	—	—	—	125	210	250	8	18	100	180	220	8	18	155
GNI 100-26/10	140	613	225	280	85	160	120	400	315	18	—	—	12	—	—	—	125	210	250	8	18	100	180	220	8	18	169
GNI 100-26/15	140	735	225	280	85	160	120	400	315	18	460	400	15	80	334	254	125	210	250	8	18	100	180	220	8	18	230
GNI 100-26/20	140	780	225	280	85	160	120	400	315	18	460	400	15	80	334	254	125	210	250	8	18	100	180	220	8	18	253
GNI 100-32/15	140	735	250	315	80	160	120	400	315	18	460	400	15	80	334	254	125	210	250	8	18	100	180	220	8	18	258
GNI 100-32/20	140	780	250	315	80	160	120	400	315	18	460	400	15	80	334	254	125	210	250	8	18	100	180	220	8	18	281
GNI 100-32/25	140	797	250	315	80	160	120	400	315	18	490	430	15	80	359	279	125	210	250	8	18	100	180	220	8	18	306
GNI 100-32/30	140	837	250	315	80	160	120	400	315	18	490	430	15	80	359	279	125	210	250	8	18	100	180	220	8	18	318
GNI 100-40/20	140	812	280	355	100	200	150	500	400	23	460	400	15	80	334	254	125	210	250	8	18	100	180	220	8	18	321
GNI 100-40/25	140	829	280	355	100	200	150	500	400	23	490	430	15	80	359	279	125	210	250	8	18	100	180	220	8	18	346
GNI 100-40/30	140	869	280	355	100	200	150	500	400	23	490	430	15	80	359	279	125	210	250	8	18	100	180	220	8	18	358
GNI 100-40/40	140	898	280	355	100	200	150	500	400	23	520	470	19	80	398	318	125	210	250	8	18	100	180	220	8	18	460
GNI 100-40/50	140	968	280	355	100	200	150	500	400	23	520	470	19	80	436	356	125	210	250	8	18	100	180	220	8	18	512
GNI 125-20/10	140	613	250	315	80	160	120	400	315	18	—	—	12	—	—	—	150	240	285	8	23	125	210	250	8	18	169
GNI 125-20/15	140	735	250	315	80	160	120	400	315	18	460	400	15	80	334	254	150	240	285	8	23	125	210	250	8	18	230
GNI 125-26/10	140	613	250	355	80	160	120	400	315	18	—	—	12	—	—	—	150	240	285	8	23	125	210	250	8	18	178
GNI 125-26/15	140	735	250	355	80	160	120	400	315	18	460	400	15	80	334	254	150	240	285	8	23	125	210	250	8	18	239
GNI 125-26/20	140	780	250	355	80	160	120	400	315	18	460	400	15	80	334	254	150	240	285	8	23	125	210	250	8	18	262
GNI 125-26/25	140	797	250	355	80	160	120	400	315	18	490	430	15	80	359	279	150	240	285	8	23	125	210	250	8	18	287
GNI 125-32/15	140	767	280	355	100	200	150	500	400	23	460	400	15	80	334	254	150	240	285	8	23	125	210	250	8	18	287
GNI 125-32/20	140	810	280	355	100	200	150	500	400	23	460	400	15	80	334	254	150	240	285	8	23	125	210	250	8	18	310
GNI 125-32/25	140	829	280	355	100	200	150	500	400	23	490	430	15	80	359	279	150	240	285	8	23	125	210	250	8	18	335
GNI 125-32/30	140	869	280	355	100	200	150	500	400	23	490	430	15	80	359	279	150	240	285	8	23	125	210	250	8	18	347
GNI 125-32/40	140	898	280	355	100	200	150	500	400	23	520	470	19	80	398	318	150	240	285	8	23	125	210	250	8	18	449
GNI 125-40/30	140	869	315	400	100	200	150	500	400	23	490	430	15	80	359	279	150	240	285	8	23	125	210	250	8	18	365
GNI 125-40/40	140	898	315	400	100	200	150	500	400	23	520	470	19	80	398	318	150	240	285	8	23	125	210	250	8	18	467
GNI 125-40/50	140	968	315	400	100	200	150	500	400	23	520	470	19	80	436	356	150	240	285	8	23	125	210	250	8	18	519
GNI 125-40/60	140	968	315	400	100	200	150	500	400	23	520	470	19	80	436	356	150	240	285	8	23	125	210	250	8	18	539
GNI 125-40/75	140	1060	315	400	100	200	150	500	400	23	580	545	24	100	506	406	150	240	285	8	23	125	210	250	8	18	630
GNI 150-20/20	160	805	280	400	100	200	150	550	450	23	460	400	15	80	334	254	200	295	340	12	23	150	240	285	8	23	303
GNI 150-20/25	160	822	280	400	100	200	150	550	450	23	490	430	15	80	359	279	200	295	340	12	23	150	240	285	8	23	328
GNI 150-26/15	160	765	250	355	105	200	150	450	350	23	460	400	15	80	334	254	200	295	340	12	23	150	240	285	8	23	272
GNI 150-26/20	160	810	250	355	105	200	150	450	350	23	460	400	15	80	334	254	200	295	340	12	23	150	240	285	8	23	295
GNI 150-26/25	160	827	250	355	105	200	150	450	350	23	490	430	15	80	359	279	200	295	340	12	23	150	240	285	8	23	320
GNI 150-26/30	160	867	250	355	105	200	150	450	350	23	490	430	15	80	359	279	200	295	340	12	23	150	240	285	8	23	332
GNI 150-26/40	160	896	250	355	105	200	150	450	350	23	520	470	19	80	398	318	200	295	340	12	23	150	240	285	8	23	434
GNI 150-32/30	160	869	280	400	100	200	150	550	450	23	490	430	15	80	359	279	200	295	340	12	23	150	240	285	8	23	354
GNI 150-32/40	160	898	280	400	100	200	150	550	450	23	520	470	19	80	398	318	200	295	340	12	23	150	240	285	8	23	456
GNI 150-32/50	160	968	280	400	100	200	150	550	450	23	520	470	19	80	436	356	200	295	340	12	23	150	240	285	8	23	508
GNI 150-32/60	160	968	280	400	100	200	150	550	450	23	520	470	19	80	436	356	200	295	340	12	23	150	240	285	8	23	528
GNI 150-40/75	160	1060	315	450	100	200	150	550	450	23	580	545	24	100	506	406	200	295	340	12	23	150	240	285	8	23	658
GNI 150-40/100	160	1063	315	450	100	200	150	550	450	23	600	545	24	100	557	457	200	295	340	12	23	150	240	285	8	23	772

Type	Dimensions																Suction / Succion					Discharge / Refoulement					kg
	a	b	h_1	h_2	c	m_1	m_2	n_1	n_2	d	e	f	i	k	l	p	ØSVC	ØZ	ØU	N	Ø	ØDIS	ØZ	ØU	N	Ø	
GNI 32-13/3	80	435	112	140	50	100	70	190	140	14	—	—	10	—	—	—	50	125	165	4	18	32	100	140	4	18	46
GNI 32-16/2	80	435	132	160	50	100	70	240	190	14	—	—	10	—	—	—	50	125	165	4	18	32	100	140	4	18	51
GNI 32-16/3	80	435	132	160	50	100	70	240	190	14	—	—	10	—	—	—	50	125	165	4	18	32	100	140	4	18	53
GNI 32-16/4	80	476	132	160	50	100	70	240	190	14	—	—	12	—	—	—	50	125	165	4	18	32	100	140	4	18	60
GNI 32-16/5,5	80	492	132	160	50	100	70	240	190	14	—	—	12	—	—	—	50	125	165	4	18	32	100	140	4	18	70
GNI 32-20/5,5	80	492	160	180	50	100	70	240	190	14	—	—	12	—	—	—	50	125	165	4	18	32	100	140	4	18	76
GNI 32-20/7,5	80	605	160	180	50	100	70	240	190	14	—	—	12	—	—	—	50	125	165	4	18	32	100	140	4	18	92
GNI 32-20/10	80	605	160	180	50	100	70	240	190	14	—	—	12	—	—	—	50	125	165	4	18	32	100	140	4	18	92
GNI 32-26/15	100	725	180	225	65	125	95	320	250	14	460	400	15	80	334	254	50	125	165	4	18	32	100	140	4	18	193
GNI 32-26/20	100	725	180	225	65	125	95	320	250	14	287	210	15	67	314	254	50	125	165	4	18	32	100	140	4	18	193
GNI 32-26/25	100	770	180	225	65	125	95	320	250	14	331	254	15				50	125	165	4	18	32	100	140	4	18	211
GNI 40-13/5,5	80	492	112	140	50	100	70	210	160	14	—	—	12	—	—	—	65	145	185	4	18	40	110	150	4	18	65
GNI 40-16/4	80	476	132	160	50	100	70	240	190	14	—	—	12	—	—	—	65	145	185	4	18	40	110	150	4	18	61
GNI 40-16/5,5	80	492	132	160	50	100	70	240	190	14	—	—	12	—	—	—	65	145	185	4	18	40	110	150	4	18	71
GNI 40-16/7,5	80	605	132	160	50	100	70	240	190	14	—	—	12	—	—	—	65	145	185	4	18	40	110	150	4	18	87
GNI 40-20/7,5	100	604	160	180	50	100	70	265	212	14	—	—	12	—	—	—	65	145	185	4	18	40	110	150	4	18	95
GNI 40-20/10	100	604	160	180	50	100	70	265	212	14	—	—	12	—	—	—	65	145	185	4	18	40	110	150	4	18	95
GNI 40-20/15	100	726	160	180	50	100	70	265	212	14	287	210	15	67	314	254	65	145	185	4	18	40	110	150	4	18	178
GNI 40-26/15	100	727	180	225	65	125	95	320	250	14	460	400	15	80	334	254	65	145	185	4	18	40	110	150	4	18	195
GNI 40-26/20	100	727	180	225	65	125	95	320	250	14	460	400	15	80	334	254	65	145	185	4	18	40	110	150	4	18	195
GNI 40-26/30	100	789	180	225	65	125	95	320	250	14	291	241	15	74	345	279	65	145	185	4	18	40	110	150	4	18	235
GNI 50-13/3	100	435	132	160	50	100	70	240	190	14	—	—	10	—	—	—	65	145	185	4	18	50	125	165	4	18	52
GNI 50-13/4	100	476	132	160	50	100	70	240	190	14	—	—	12	—	—	—	65	145	185	4	18	50	125	165	4	18	59
GNI 50-13/5,5	100	492	132	160	50	100	70	240	190	14	—	—	12	—	—	—	65	145	185	4	18	50	125	165	4	18	69
GNI 50-13/7,5	100	605	132	160	50	100	70	240	190	14	—	—	12	—	—	—	65	145	185	4	18	50	125	165	4	18	85
GNI 50-16/7,5	100	605	160	180	50	100	70	265	212	14	—	—	12	—	—	—	65	145	185	4	18	50	125	165	4	18	89
GNI 50-16/10	100	605	160	180	50	100	70	265	212	14	—	—	12	—	—	—	65	145	185	4	18	50	125	165	4	18	89
GNI 50-16/15	100	727	160	180	50	100	70	265	212	14	287	210	15	67	314	254	65	145	185	4	18	50	125	165	4	18	172
GNI 50-20/15	100	727	160	200	50	100	70	265	212	14	287	210	15	67	314	254	65	145	185	4	18	50	125	165	4	18	180
GNI 50-20/20	100	727	160	200	50	100	70	265	212	14	287	210	15	67	314	254	65	145	185	4	18	50	125	165	4	18	180
GNI 50-20/25	100	772	160	200	50	100	70	265	212	14	331	254	15	67	314	254	65	145	185	4	18	50	125	165	4	18	198
GNI 50-26/30	100	787	180	225	65	125	95	320	250	14	291	241	15	74	345	279	65	145	185	4	18	50	125	165	4	18	237
GNI 50-26/40	100	856	180	225	65	125	95	320	250	14	305	305	19	85	388	318	65	145	185	4	18	50	125	165	4	18	349
GNI 65-13/7,5	100	605	160	180	65	125	95	280	212	14	—	—	12	—	—	—	80	160	200	8	18	65	145	185	4	18	90
GNI 65-13/10	100	605	160	180	65	125	95	280	212	14	—	—		—	—	—	80	160	200	8	18	65	145	185	4	18	90
GNI 65-13/15	100	727	160	180	65	125	95	280	212	14	287	210	15	67	314	254	80	160	200	8	18	65	145	185	4	18	173
GNI 65-16/15	100	724	160	200	65	125	95	280	212	14	287	210	15	67	314	254	80	160	200	8	18	65	145	185	4	18	177
GNI 65-16/20	100	724	160	200	65	125	95	280	212	14	287	210	15	67	314	254	80	160	200	8	18	65	145	185	4	18	177
GNI 65-20/20	100	729	180	225	65	125	95	320	250	14	460	400	15	80	334	254	80	160	200	8	18	65	145	185	4	18	204
GNI 65-20/25	100	774	180	225	65	125	95	320	250	14	460	400	15	80	334	254	80	160	200	8	18	65	145	185	4	18	222
GNI 65-20/30	100	791	180	225	65	125	95	320	250	14	291	241	15	74	345	279	80	160	200	8	18	65	145	185	4	18	244
GNI 65-20/40	100	860	180	225	70	250	190	320	250	14	377	305	19	85	388	318	80	160	200	8	18	65	145	185	4	18	356
GNI 65-26/50	100	865	200	250	80	160	120	370	280	18	377	305	19	85	388	318	80	160	200	8	18	65	145	185	4	18	367
GNI 65-26/60	100	905	200	250	90	285	225	370	280	18	433	311	19	85	436	356	80	160	200	8	18	65	145	185	4	18	418
GNI 65-26/75	100	1027	200	250	90	285	225	370	280	18	500	349	24	100	486	406	80	160	200	8	18	65	145	185	4	18	510
GNI 80-16/15	125	727	180	225	65	125	95	320	250	14	460	400	15	80	334	245	100	180	220	8	18	80	160	200	8	18	188
GNI 80-16/20	125	727	180	225	65	125	95	320	250	14	460	400	15	80	334	245	100	180	220	8	18	80	160	200	8	18	188
GNI 80-16/25	125	772	180	225	65	125	95	320	250	14	460	400	15	80	334	245	100	180	220	8	18	80	160	200	8	18	206
GNI 80-16/30	125	789	180	225	65	125	95	320	250	14	291	241	15	74	345	279	100	180	220	8	18	80	160	200	8	18	228
GNI 80-20/30	125	797	180	250	65	125	95	345	280	14	291	241	15	74	345	279	100	180	220	8	18	80	160	200	8	18	244
GNI 80-20/40	125	866	180	250	70	250	190	350	280	14	377	305	19	85	388	318	100	180	220	8	18	80	160	200	8	18	356
GNI 80-20/50	125	866	180	250	70	250	190	350	280	14	377	305	19	85	388	318	100	180	220	8	18	80	160	200	8	18	356
GNI 80-20/60	125	906	180	250	65	125	95	345	280	14	433	311	19	85	436	356	100	180	220	8	18	80	160	200	8	18	407
GNI 80-26/60	125	906	200	280	90	285	225	405	315	18	433	311	19	85	436	356	100	180	220	8	18	80	160	200	8	18	428
GNI 80-26/75	125	1028	200	280	90	285	225	405	315	18	500	349	24	100	486	406	100	180	220	8	18	80	160	200	8	18	521
GNI 80-26/100	125	1031	200	280	90	285	225	405	315	18	478	368	24	113	542	457	100	180	220	8	18	80	160	200	8	18	626
GNI 100-20/30	125	797	200	280	80	160	120	300	280	18	490	430	15	80	359	279	125	210	250	8	18	100	180	220	8	18	259
GNI 100-20/40	125	866	200	280	80	160	120	300	280	18	377	305	19	85	388	318	125	210	250	8	18	100	180	220	8	18	371
GNI 100-20/50	125	866	200	280	80	160	120	300	280	18	377	305	19	85	388	318	125	210	250	8	18	100	180	220	8	18	371
GNI 100-20/60	125	906	200	280	90	285	225	370	280	18	433	311	19	85	436	356	125	210	250	8	18	100	180	220	8	18	422
GNI 100-20/75	125	1028	200	280	80	160	120	300	280	18	500	349	24	100	486	406	125	210	250	8	18	100	180	220	8	18	515
GNI 100-26/60	140	906	225	280	85	160	120	400	315	18	433	311	19	85	436	356	125	210	250	8	18	100	180	220	8	18	443
GNI 100-26/75	140	1028	225	280	90	285	225	405	315	18	500	349	24	100	486	406	125	210	250	8	18	100	180	220	8	18	536
GNI 100-26/100	140	1031	225	280	90	285	225	405	315	18	478	368	24	113	542	457	125	210	250	8	18	100	180	220	8	18	641
GNI 125-20/60	140	906	250	315	80	120	120	400	315	18	520	470	19	80	436	356	150	240	285	8	23	125	210	250	8	18	443
GNI 125-20/75	140	1028	250	315	80	120	120	400	315	18	500	349	24	100	486	406	150	240	285	8	23	125	210	250	8	18	536
GNI 125-20/100	140	1031	250	315	85	285	225	400	315	18	478	368	24	113	542	457	150	240	285	8	23	125	210	250	8	18	641

Horizontal electric pumps to DIN 24255 standard / Electropompes horizontales norme DIN 24255

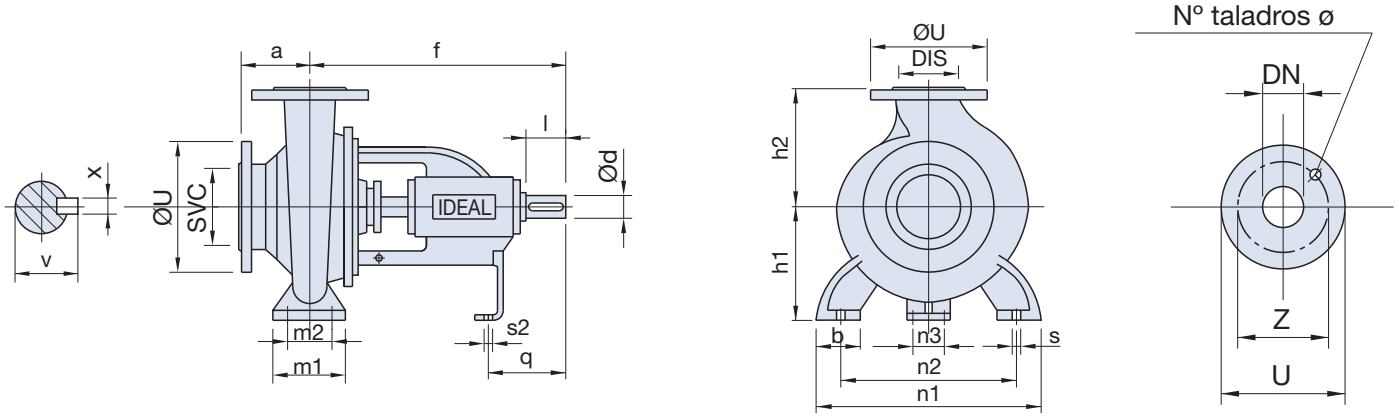

Type	Dimensions mm																		Suction / Succion					Discharge / Refoulement				
	a	f	h1	h2	b	m1	m2	n1	n2	n3	s	s2	d	l	q	p	v	x	DN	Z	U	Nº	Ø	DN	Z	U	Nº	Ø
RNI 32-13	80	360	112	140	50	100	70	190	140	100	14	14	24	50	93	•	27	8	50	125	165	4	18	32	100	140	4	18
RNI 32-16	80	360	132	160	50	100	70	240	190	100	14	14	24	50	93	•	27	8	50	125	165	4	18	32	100	140	4	18
RNI 32-20	80	360	160	180	50	100	70	240	190	110	14	14	24	50	93	•	27	8	50	125	165	4	18	32	100	140	4	18
RNI 32-26	100	360	180	225	65	125	95	320	250	110	14	14	24	50	93	•	27	8	50	125	165	4	18	32	100	140	4	18
RNI 40-13	80	360	112	140	50	100	70	210	160	100	14	14	24	50	93	•	27	8	65	145	185	4	18	40	110	150	4	18
RNI 40-16	80	360	132	160	50	100	70	240	190	110	14	14	24	50	93	•	27	8	65	145	185	4	18	40	110	150	4	18
RNI 40-20	100	360	160	180	50	100	70	265	212	110	14	14	24	50	93	•	27	8	65	145	185	4	18	40	110	150	4	18
RNI 40-26 h	100	360	180	225	65	125	95	320	250	110	14	14	24	50	93	•	27	8	65	145	185	4	18	40	110	150	4	18
RNI 40-32 H	100	470	200	225	65	125	95	345	280	110	14	14	32	80	128	•	35	10	65	145	185	4	18	40	110	150	4	18
RNI 50-13	100	360	132	160	50	100	70	240	190	100	14	14	24	50	93	•	27	8	65	145	185	4	18	50	125	165	4	18
RNI 50-16	100	360	160	180	50	100	70	265	212	110	14	14	24	50	93	•	27	8	65	145	185	4	18	50	125	165	4	18
RNI 50-20	100	360	160	200	50	100	70	265	212	110	14	14	24	50	93	•	27	8	65	145	185	4	18	50	125	165	4	18
RNI 50-26 h	100	360	180	225	65	125	95	320	250	110	14	14	24	50	93	•	27	8	65	145	185	4	18	50	125	165	4	18
RNI 50-32 H	125	470	225	280	65	125	95	345	280	110	14	14	32	80	128	•	35	10	65	145	185	4	18	50	125	165	4	18
RNI 65-13	100	360	160	180	65	125	95	280	212	110	14	14	24	50	93	•	27	8	80	160	200	8	18	65	145	185	4	18
RNI 65-16	100	360	160	200	65	125	95	280	212	110	14	14	24	50	93	•	27	8	80	160	200	8	18	65	145	185	4	18
RNI 65-20	100	360	180	225	65	125	95	320	250	110	14	14	24	50	93	•	27	8	80	160	200	8	18	65	145	185	4	18
RNI 65-26 h	100	470	200	250	80	160	120	360	280	110	17,5	14	32	80	128	•	35	10	80	160	200	8	18	65	145	185	4	18
RNI 65-32 H	125	470	225	280	80	160	120	400	315	110	17,5	14	32	80	128	•	35	10	80	160	200	8	18	65	145	185	4	18
RNI 80-16	125	360	180	225	65	125	95	320	250	110	14	14	24	50	93	•	27	8	100	180	220	8	18	80	160	200	8	18
RNI 80-20	125	470	180	250	65	125	95	345	280	110	14	14	32	80	128	•	35	10	100	180	220	8	18	80	160	200	8	18
RNI 80-26 h	125	470	200	280	85	160	120	400	315	110	18	14	32	80	128	•	35	10	100	180	220	8	18	80	160	200	8	18
RNI 80-32 H	125	470	250	315	80	160	120	400	315	110	18	14	32	80	128	•	35	10	100	180	220	8	18	80	160	200	8	18
RNI 80-40	125	530	280	355	80	160	120	440	355	110	18	14	42	110	162	•	45	12	100	180	220	8	18	80	160	200	8	18
RNI 100-20	125	470	200	280	80	160	120	300	280	110	18	14	32	80	128	•	35	10	125	210	250	8	18	100	180	220	8	18
RNI 100-26 H	140	470	225	280	85	160	120	400	315	110	18	14	32	80	128	•	35	10	125	210	250	8	18	100	180	220	8	18
RNI 100-32	140	470	250	315	80	160	120	400	315	110	18	14	32	80	128	•	35	10	125	210	250	8	18	100	180	220	8	18
RNI 100-40	140	530	280	355	100	200	150	500	400	110	23	14	42	110	160	•	45	12	125	210	250	8	18	100	180	220	8	18
RNI 125-20	140	470	250	315	80	160	120	400	315	110	18	14	32	80	128	•	35	10	150	240	285	8	23	125	210	250	8	18
RNI 125-26	140	470	250	355	80	160	120	400	315	110	18	14	32	80	128	•	35	10	150	240	285	8	23	125	210	250	8	18
RNI 125-32	140	530	280	355	100	200	150	500	400	110	23	14	42	110	160	•	45	12	150	240	285	8	23	125	210	250	8	18
RNI 125-40	140	530	315	400	100	200	150	500	400	110	23	14	42	110	160	•	45	12	150	240	285	8	23	125	210	250	8	18
RNI 125-50	180	670	375	500	100	200	150	550	450	140	23	14	55	110	160	•	58,9	16	150	240	285	8	23	125	210	250	8	18
RNI 150-20	160	495	280	400	100	200	150	550	450	110	23	14	32	80	128	•	35	10	200	295	340	12	23	150	240	285	8	23
RNI 150-26	160	530	250	355	105	200	150	450	350	110	23	14	42	110	160	•	45	12	200	295	340	12	23	150	240	285	8	23
RNI 150-32	160	530	280	400	100	200	150	550	450	110	23	14	42	110	160	•	45	12	200	295	340	12	23	150	240	285	8	23
RNI 150-40	160	530	315	450	100	200	150	550	450	110	23	14	42	110	160	•	45	12	200	295	340	12	23	150	240	285	8	23
RNI 150-50	180	670	375	500	100	200	150	550	450	140	23	14	55	110	160	•	58,9	16	200	295	340	12	23	150	240	285	8	23
RN 200-200	180	556	315	400	100	200	150	550	450	80	22	15	42	110	167	•	45,5	12	200	295	340	8	23	200	295	340	8	23
RNI 200-26	180	546	280	400	100	200	150	550	450	110	25	14	42	110	161	•	45,2	12	250	355	405	12	27	200	295	340	12	23
RNI 200-32	200	670	355	450	100	200	150	550	450	110	23	14	48	110	160	•	51,6	14	250	355	405	12	27	200	295	340	12	23
RNI 200-40	200	670	355	500	120	200	150	550	450	110	23	14	48	110	160	•	51,6	14	250	355	405	12	27	200	295	340	12	23
RNI 200-50	210	675	400	500	160	300	240	720	600	140	27	14	55	110	160	•	58,9	16	250	355	405	12	27	200	295	340	12	23
RN 250-250	220	705	375	550	140	250	175	700	560	100	26	15	50	110	190	•	54	14	250	350	395	12	23	250	350	395	12	23
RNI 250-32	200	670	355	525	100	250	175	600	500	110	23	14	48	110	160	•	51,6	14	300	410	460	12	27	250	355	405	12	27
RNI 250-40	250	670	400	500	120	300	250	710	600	110	24	14	55	110	160	•	58,9	14	300	410	460	12	27	250	355	405	12	27
RNI 250-50	240	875	425	545	160	300	200	720	600	140	27	19	70	140	250	•	74,7	20	300	410	460	12	27	250	355	405	12	27
RN 301-305	180	707	400	550	125	250	175	600	500	175	23	18	50	110	190	•	54	14	300	400	445	12	23	300	400	445	12	23
RN 300-315	250	717	400	560	125	250	175	750	600	175	23	18	50	100	190	•	54	14	300	400	445	12	23	300	400	445	12	23
RNI 300-40	280	875	500	600	150	300	200	800	660	140	27	19	70	140	250	•	74,7	20	350	470	520	16	27	300	410	450	12	27

Horizontal electric pumps to DIN 24255 standard / Electropompes horizontales norme DIN 24255

Housing Carcasse		80 M	90 S	90 L	100 L	112 M	132 S	132 M	160 M	160 L	180 M	180 L	200 L	225 S	225 M	250 M	280 S	280 M	315 S	315 M
IP 54	2900	1-1,5	2	3	4	5,5	7,5-10		15-20	25	30		40-50		60	75	100	125	150	175
	1450	0,75-1	1,5	2	3-4	5,5	7,5	10	15	20	25	30	40	50	60	75	100	125	150	175

Type	Motor Moteur	HP	Dimensions														SVC	DIS REF	Kg
			a	f	x	l	A	L1	L2	L3	B1	B2	d	H	h1	h2			
RNI 32-13	71 L	0,33-0,5	80	360	5	240	60	700	100	500	240	210	18	210	112	140	50	32	80
	80 L	0,75-1,5	80	360	5	275	60	700	100	500	240	210	18	210	112	140	50	32	84
	90 S	2	80	360	5	310	60	700	100	500	240	210	18	210	112	140	50	32	88
	90 L	3	80	360	5	330	60	700	100	500	240	210	18	210	112	140	50	32	92
	100 L	4	80	360	5	370	60	800	130	540	300	270	18	210	112	140	50	32	105
	112 M	5,5	80	360	5	385	60	800	130	540	300	270	18	210	112	140	50	32	112
RNI 32-16	71 L	0,33-0,5	80	360	5	240	60	700	100	500	240	210	18	230	132	160	50	32	86
	80 L	0,75-1,5	80	360	5	275	60	700	100	500	240	210	18	230	132	160	50	32	90
	90 S	2	80	360	5	310	60	700	100	500	240	210	18	230	132	160	50	32	94
	90 L	3	80	360	5	310	60	700	100	500	240	210	18	230	132	160	50	32	98
	100 L	4	80	360	5	370	60	800	130	540	300	270	18	230	132	160	50	32	111
	112 M	5,5	80	360	5	385	60	800	130	540	300	270	18	230	132	160	50	32	118
	132 S	7,5-10	80	360	5	450	60	800	130	540	300	270	18	230	132	160	50	32	143
RNI 32-20	80 L	0,75-1	80	360	5	275	60	800	130	540	300	270	18	258	160	180	50	32	100
	90 S	1,5	80	360	5	310	60	800	130	540	300	270	18	258	160	180	50	32	104
	90 L	3	80	360	5	330	60	800	130	540	300	270	18	258	160	180	50	32	108
	100 L	4	80	360	5	370	60	800	130	540	300	270	18	258	160	180	50	32	116
	112 M	5,5	80	360	5	385	60	800	130	540	300	270	18	258	160	180	50	32	123
	132 S	7,5-10	80	360	5	450	60	800	130	540	300	270	18	258	160	180	50	32	148
	160 M	15-20	80	360	5	600	60	1000	170	660	340	310	18	258	160	180	50	32	208
RNI 32-26	80 L	0,75-1	100	360	5	275	75	800	130	540	340	310	18	278	180	225	50	32	112
	90 S	1,5	100	360	5	310	75	800	130	540	340	310	18	278	180	225	50	32	116
	90 L	2	100	360	5	330	75	800	130	540	340	310	18	278	180	225	50	32	120
	100 L	4	100	360	5	370	75	800	130	540	340	310	18	278	180	225	50	32	128
	112 M	5,5	100	360	5	385	75	800	130	540	340	310	18	278	180	225	50	32	135
	132 S	7,5-10	100	360	5	450	75	800	130	540	340	310	18	278	180	225	50	32	160
	160 M	15-20	100	360	5	600	75	1000	170	660	340	310	18	278	180	225	50	32	220
	160 L	25-30	100	360	5	640	75	1000	170	660	340	310	18	278	180	225	50	32	230
RNI 40-13	71 L	0,33-0,5	80	360	5	240	60	700	100	500	240	210	18	210	112	140	65	40	80
	80 L	0,75-1	80	360	5	275	60	700	100	500	240	210	18	210	112	140	65	40	84
	90 S	2	80	360	5	310	60	700	100	500	240	210	18	210	112	140	65	40	88
	90 L	3	80	360	5	330	60	700	100	500	240	210	18	210	112	140	65	40	92
	100 L	4	80	360	5	370	60	800	130	540	300	270	18	210	112	140	65	40	105
	112 M	5,5	80	360	5	385	60	800	130	540	300	270	18	210	112	140	65	40	112
RNI 40-16	71 L	0,33-0,5	80	360	5	240	60	700	100	500	240	210	18	230	132	160	65	40	86
	80 L	0,75-1	80	360	5	275	60	700	100	500	240	210	18	230	132	160	65	40	90
	90 S	1,5	80	360	5	310	60	700	100	500	240	210	18	230	132	160	65	40	94
	90 L	3	80	360	5	330	60	700	100	500	240	210	18	230	132	160	65	40	98
	100 L	4	80	360	5	370	60	800	130	540	300	270	18	230	132	160	65	40	111
	112 M	5,5	80	360	5	385	60	800	130	540	300	270	18	230	132	160	65	40	118
	132 S	7,5-10	80	360	5	450	60	800	130	540	300	270	18	230	132	160	65	40	143

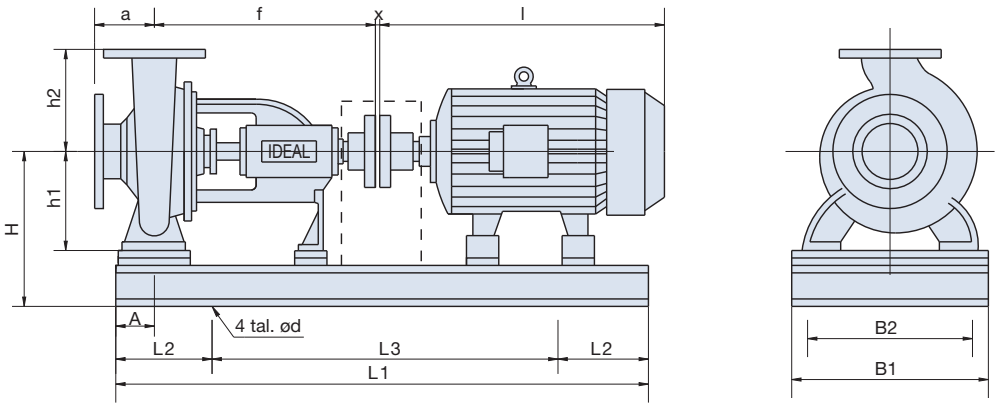

Type	Motor Moteur	HP	Dimensions														SVC	DIS REF	Kg
			a	f	x	l	A	L1	L2	L3	B1	B2	d	H	h1	h2			
RNI 50-13	80 L	0,75-1	100	360	5	275	60	700	100	500	240	210	18	230	132	160	65	50	89
	90 S	1,5	100	360	5	310	60	700	100	500	240	210	18	230	132	160	65	50	93
	90 L	3	100	360	5	330	60	700	100	500	240	210	18	230	132	160	65	50	97
	100 L	4	100	360	5	370	60	800	130	540	300	270	18	230	132	160	65	50	110
	112 M	5,5	100	360	5	385	60	800	130	540	300	270	18	230	132	160	65	50	117
	132 S	7,5-10	100	360	5	450	60	800	130	540	300	270	18	230	132	160	65	50	142
RNI 40-20	80 L	0,75-1	100	360	5	275	60	800	130	540	300	270	18	258	160	180	65	40	102
	90 S	1,5	100	360	5	310	60	800	130	540	300	270	18	258	160	180	65	40	106
	90 L	2	100	360	5	330	60	800	130	540	300	270	18	258	160	180	65	40	110
	112 M	5,5	100	360	5	385	60	800	130	540	300	270	18	258	160	180	65	40	125
	132 S	7,5-10	100	360	5	450	60	800	130	540	300	270	18	258	160	180	65	40	150
	160 M	15,20	100	360	5	600	60	1000	170	660	340	310	18	258	160	180	65	40	240
RNI 40-26 h	90 S	1,5	100	360	5	310	75	800	130	540	340	310	18	278	180	225	65	40	123
	90 L	2	100	360	5	330	75	800	130	540	340	310	18	278	180	225	65	40	127
	100 L	3-4	100	360	5	370	75	800	130	540	340	310	18	278	180	225	65	40	135
	112 M	5,5	100	360	5	385	75	800	130	540	340	310	18	278	180	225	65	40	142
	132 S	7,5-10	100	360	5	450	75	800	130	540	340	310	18	278	180	225	65	40	167
	160 M	15-20	100	360	5	600	75	1000	170	660	340	310	18	278	180	225	65	40	252
	160 L	25-30	100	360	5	640	75	1000	170	660	340	310	18	278	180	225	65	40	262
	180 M	30	100	360	5	680	75	1000	170	660	340	310	18	278	180	225	65	40	287
RNI 40-32 H	90 L	2	100	470	5	330	75	1000	170	660	430	400	18	298	200	225	65	40	143
	100 L	3-4	100	470	5	370	75	1000	170	660	430	400	18	298	200	225	65	40	151
	112 M	5,5	100	470	5	385	75	1000	170	660	430	400	18	318	200	225	65	40	158
	132 S	7,5	100	470	5	450	75	1000	170	660	430	400	18	318	200	225	65	40	183
	160 L	25-30	100	470	5	640	75	1200	200	660	430	400	18	318	200	225	65	40	278
	180 M	30	100	470	5	680	75	1200	200	660	430	400	18	318	200	225	65	40	303
	200 L	40-50	100	470	5	800	75	1200	200	800	430	400	18	318	200	225	65	40	393
	225 M	60	100	470	5	840	75	1200	200	800	430	400	18	318	200	225	65	40	508

Type	Motor Moteur	HP	Dimensions														SVC	DIS REF	Kg
			a	f	x	l	A	L1	L2	L3	B1	B2	d	H	h1	h2			
RNI 50-16	80 L	0,75-1	100	360	5	275	60	800	130	540	300	270	18	258	160	180	65	50	100
	90 S	1,5	100	360	5	310	60	800	130	540	300	270	18	258	160	180	65	50	104
	90 L	2	100	360	5	330	60	800	130	540	300	270	18	258	160	180	65	50	108
	112 M	5,5	100	360	5	385	60	800	130	540	300	270	18	258	160	180	65	50	123
	132 S	7,5-10	100	360	5	450	60	800	130	540	300	270	18	258	160	180	65	50	148
	160 M	15,20	100	360	5	600	60	1000	170	660	340	310	18	258	160	180	65	50	238
RNI 50-20	90 S	1,5	100	360	5	310	60	800	130	540	300	270	18	258	160	200	65	50	108
	90 L	2	100	360	5	330	60	800	130	540	300	270	18	258	160	200	65	50	112
	100 L	3-4	100	360	5	370	60	800	130	540	300	270	18	258	160	200	65	50	120
	132 S	7,5-10	100	360	5	450	60	800	130	540	300	270	18	258	160	200	65	50	152
	160 M	15-20	100	360	5	600	60	1000	170	660	340	310	18	258	160	200	65	50	242
	160 L	25	100	360	5	640	60	1000	170	660	340	310	18	258	160	200	65	50	252
	180 M	30	100	360	5	680	60	1000	170	660	430	400	18	298	160	200	65	50	277
RNI 50-26 h	100 L	3-4	100	360	5	370	75	800	130	540	340	310	18	278	180	225	65	50	136
	112 M	5,5	100	360	5	385	75	800	130	540	340	310	18	278	180	225	65	50	143
	132 S	7,5	100	360	5	450	75	800	130	540	340	310	18	278	180	225	65	50	168
	160 M	15-20	100	360	5	600	75	1000	170	660	340	310	18	278	180	225	65	50	253
	160 L	25-30	100	360	5	640	75	1000	170	660	340	310	18	278	180	225	65	50	263
	180 M	30	100	360	5	680	75	1000	170	660	340	310	18	278	180	225	65	50	288
	200 L	40-50	100	360	5	800	75	1200	200	800	430	400	18	318	180	225	65	50	378
RNI 50-32 H	100 L	3,4	125	470	5	370	75	1000	170	660	430	400	18	323	225	280	65	50	152
	112 M	5,5	125	470	5	385	75	1000	170	660	430	400	18	323	225	280	65	50	159
	132 S	7,5	125	470	5	450	75	1000	170	660	430	400	18	345	225	280	65	50	184
	132 M	10	125	470	5	480	75	1000	170	660	430	400	18	345	225	280	65	50	189
	160 M	15	125	470	5	600	75	1000	170	660	430	400	18	345	225	280	65	50	269
	160 L	25-30	125	470	5	640	75	1000	170	660	430	400	18	345	225	280	65	50	279
	180 M	30	125	470	5	680	75	1200	200	800	430	400	18	345	225	280	65	50	304
	200 L	40-50	125	470	5	800	75	1200	200	800	430	400	18	345	225	280	65	50	396
	225 M	60	125	470	5	840	75	1400	230	940	600	560	23	363	225	280	65	50	511
	250 M	75	125	470	5	930	75	1400	230	940	600	560	23	388	225	280	65	50	611
	280 S	100	125	470	5	990	75	1400	230	940	600	560	23	418	225	280	65	50	761
RNI 65-13	80 L	0,75-1	100	360	5	275	60	800	130	540	300	270	18	258	160	180	80	65	100
	90 S	1,5	100	360	5	310	60	800	130	540	300	270	18	258	160	180	80	65	104
	90 L	2	100	360	5	330	60	800	130	540	300	270	18	258	160	180	80	65	108
	132 S	7,5-10	100	360	5	450	60	800	130	540	300	270	18	258	160	180	80	65	148
	160 M	15-20	100	360	5	600	60	1000	170	660	340	310	18	258	160	180	80	65	238
RNI 65-16	90 S	1,5	100	360	5	310	60	800	130	540	300	270	18	258	160	200	80	65	109
	90 L	2	100	360	5	330	60	800	130	540	300	270	18	258	160	200	80	65	113
	100 L	3-4	100	360	5	370	60	800	130	540	300	270	18	258	160	200	80	65	121
	112 M	5,5	100	360	5	385	60	800	130	540	300	270	18	258	160	200	80	65	128
	132 S	7,5-10	100	360	5	450	60	800	130	540	300	270	18	258	160	200	80	65	153
	160 M	15-20	100	360	5	600	60	1000	170	660	340	310	18	258	160	200	80	65	243
	160 L	25	100	360	5	640	60	1000	170	660	340	310	18	258	160	200	80	65	253

Horizontal electric pumps to DIN 24255 standard / Electropompes horizontales norme DIN 24255

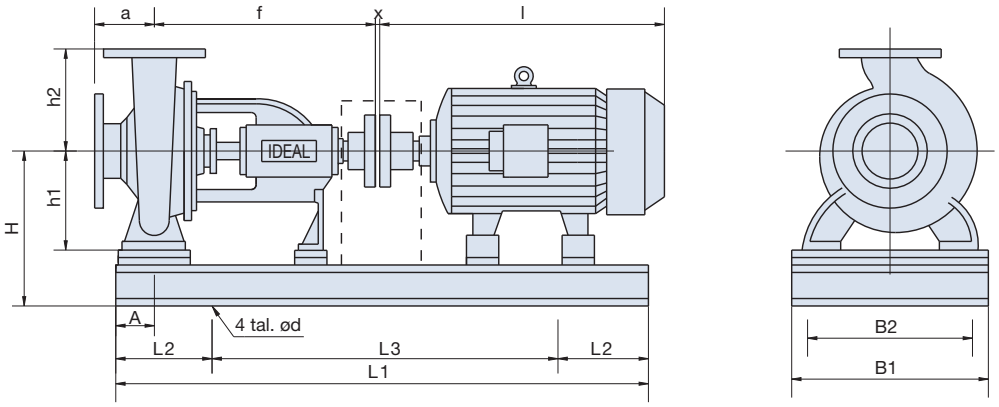

Type	Motor Moteur	HP	Dimensions														SVC	DIS REF	Kg
			a	f	x	l	A	L1	L2	L3	B1	B2	d	H	h1	h2			
RNI 65-20	100 L	3-4	100	360	5	370	75	800	130	540	340	310	18	278	180	225	80	65	132
	112 M	5,5	100	360	5	385	75	800	130	540	340	310	18	278	180	225	80	65	139
	132 S	7,5	100	360	5	450	75	800	130	540	340	310	18	278	180	225	80	65	164
	160 M	15-20	100	360	5	600	75	1000	170	660	340	310	18	278	180	225	80	65	249
	160 L	25-30	100	360	5	640	75	1000	170	660	340	310	18	278	180	225	80	65	259
	180 M	30	100	360	5	680	75	1000	170	660	340	310	18	278	180	225	80	65	284
	200 L	40-50	100	360	5	800	75	1000	170	660	430	400	18	318	180	225	80	65	274
RNI 65-26 h	100 L	3-4	100	470	5	370	90	1000	170	660	430	400	18	318	200	250	80	65	217
	112 M	5,5	100	470	5	385	90	1000	170	660	430	400	18	318	200	250	80	65	224
	132 S	7,5	100	470	5	450	90	1000	170	660	430	400	18	318	200	250	80	65	249
	132 M	10	100	470	5	480	90	1000	170	660	430	400	18	318	200	250	80	65	254
	160 L	25-30	100	470	5	640	90	1200	200	800	430	400	18	318	200	250	80	65	324
	180 M	30-40	100	470	5	680	90	1200	200	800	430	400	18	318	200	250	80	65	349
	180 L	50	100	470	5	720	90	1200	200	800	430	400	18	318	200	250	80	65	374
	200 M	60	100	470	5	770	90	1200	200	800	430	400	18	318	200	250	80	65	429
	200 M	40-50-75	100	470	5	800	90	1200	200	800	430	400	18	318	200	250	80	65	439
	225 M	60-100	100	470	5	840	90	1400	230	940	600	560	18	363	200	250	80	65	554
	250 M	75	100	470	5	930	90	1400	230	940	600	560	18	388	200	250	80	65	654
	280 M	100	100	470	5	990	90	1400	230	940	600	570	23	418	200	250	80	65	707
RNI 65-32 H	132 S	7,5	125	470	5	450	90	1000	170	660	430	400	18	343	225	280	80	65	261
	132 M	10	125	470	5	480	90	1000	170	660	430	400	18	343	225	280	80	65	266
	160 M	15	125	470	5	600	90	1200	200	800	430	400	18	343	225	280	80	65	326
	160 L	20	125	470	5	640	90	1200	200	800	430	400	18	343	225	280	80	65	336
	250 M	75	125	470	5	930	90	1400	230	940	600	560	23	388	225	280	80	65	666
	280 S	100	125	470	5	990	90	1400	230	940	600	560	23	418	225	280	80	65	816
	280 M	125	125	470	5	1040	90	1400	230	940	600	560	23	418	225	280	80	65	866
RNI 80-16	90 S	1,5	125	360	5	310	75	800	130	540	340	310	18	278	180	225	100	80	119
	90 L	2	125	360	5	330	75	800	130	540	340	310	18	278	180	225	100	80	123
	100 L	3-4	125	360	5	370	75	800	130	540	340	310	18	278	180	225	100	80	131
	160 M	15-20	125	360	5	600	75	1000	170	660	340	310	18	278	180	225	100	80	248
	160 L	25-30	125	360	5	640	75	1000	170	660	340	310	18	278	180	225	100	80	258
	180 M	30	125	360	5	680	75	1000	170	660	340	310	18	278	180	225	100	80	283
	200 L	40-50	125	360	5	800	75	1200	200	800	430	400	18	278	180	225	100	80	348

Horizontal electric pumps to DIN 24255 standard / Electropompes horizontales norme DIN 24255

Type	Motor Moteur	HP	Dimensions														SVC	DIS REF	Kg
			a	f	x	l	A	L1	L2	L3	B1	B2	d	H	h1	h2			
RNI 80-20	100 L	3-4	125	470	5	370	75	1000	170	660	340	310	18	278	180	250	100	80	178
	112 M	5,5	125	470	5	385	75	1000	170	660	340	310	18	278	180	250	100	80	185
	132 S	7,5	125	470	5	450	75	1000	170	660	340	310	18	278	180	250	100	80	210
	160 L	25-30	125	470	5	640	75	1200	200	800	430	400	18	298	180	250	100	80	315
	180 M	30-40	125	470	5	680	75	1200	200	800	430	400	18	298	180	250	100	80	340
	180 L	50	125	470	5	720	75	1200	200	800	430	400	18	298	180	250	100	80	365
	200 M	60	125	470	5	770	75	1200	200	800	430	400	18	318	180	250	100	80	420
	200 L	40-50-75	125	470	5	800	75	1200	200	800	430	400	18	318	180	250	100	80	430
	225 M	60	125	470	5	840	75	1400	230	940	600	560	23	363	180	250	100	80	545
RNI 80-26 h	112 M	5,5	125	470	5	385	90	1000	170	660	430	400	18	318	200	280	100	80	223
	132 S	7,5	125	470	5	450	90	1000	170	660	430	400	18	318	200	280	100	80	248
	132 M	10	125	470	5	480	90	1000	170	660	430	400	18	318	200	280	100	80	253
	160 M	15	125	470	5	600	90	1200	200	800	430	400	18	318	200	280	100	80	313
	180 M	30-40	125	470	5	680	90	1200	200	800	430	400	18	318	200	280	100	80	348
	180 L	50	125	470	5	720	90	1200	200	800	430	400	18	318	200	280	100	80	373
	200 M	60	125	470	5	770	90	1200	200	800	430	400	18	318	200	280	100	80	428
	200 L	40-50-75	125	470	5	800	90	1200	200	800	430	400	18	318	200	280	100	80	438
	225 M	60-100	125	470	5	840	90	1400	230	940	600	560	23	363	200	280	100	80	553
	250 M	75	125	470	5	930	90	1400	230	940	600	560	23	388	200	280	100	80	653
	280 S	100	125	470	5	990	90	1400	230	940	600	560	23	418	200	280	100	80	803
RNI 80-32 H	132 M	10	125	470	5	480	90	1000	170	660	430	400	18	368	250	315	100	80	265
	160 M	15	125	470	5	600	90	1200	200	800	430	400	18	368	250	315	100	80	330
	160 L	20-25	125	470	5	640	90	1200	200	800	430	400	18	368	250	315	100	80	340
	180 M	25	125	470	5	680	90	1200	200	800	430	400	18	368	250	315	100	80	365
	280 S	100	125	470	5	990	90	1400	230	940	600	560	23	420	250	315	100	80	820
	280 M	125	125	470	5	1040	90	1400	230	940	600	560	23	420	250	315	100	80	870
	315 S	150	125	470	5	1130	90	1500	250	1000	700	660	23	485	250	315	100	80	1170
	315 M	175	125	470	5	1180	90	1500	250	1000	700	660	23	485	250	315	100	80	1470
RNI 80-40	160 M	15	125	530	5	600	90	1200	200	800	430	400	18	398	280	355	100	80	372
	160 L	20-25	125	530	5	640	90	1200	200	800	430	400	18	398	280	355	100	80	390
	180 M	25-30	125	530	5	680	90	1200	200	800	430	400	18	398	280	355	100	80	407
	180 L	30-40	125	530	5	720	90	1200	200	800	430	400	18	398	280	355	100	80	440
	200 M	50	125	530	5	760	90	1400	230	940	550	510	18	398	280	355	100	80	995
	200 L	40-60	125	530	5	800	90	1400	230	940	550	510	18	398	280	355	100	80	507
	225 S	50	125	530	5	840	90	1400	230	940	550	510	23	420	280	355	100	80	550
RNI 100-20	112 M	5,5	125	470	5	385	90	1000	170	660	430	400	18	318	200	280	125	100	225
	132 S	7,5	125	470	5	450	90	1000	170	660	430	400	18	318	200	280	125	100	250
	132 M	10	125	470	5	480	90	1000	170	660	430	400	18	318	200	280	125	100	255
	160 L	25-30	125	470	5	640	90	1200	200	800	430	400	18	318	200	280	125	100	315
	180 M	30-40	125	470	5	680	90	1200	200	800	430	400	18	318	200	280	125	100	350
	180 L	50	125	470	5	720	90	1200	200	800	430	400	18	318	200	280	125	100	375
	200 M	60	125	470	5	770	90	1200	200	800	430	400	18	318	200	280	125	100	430
	200 L	40-50-75	125	470	5	800	90	1200	200	800	430	400	18	318	200	280	125	100	440
	225 M	60-100	125	470	5	840	90	1400	230	940	600	560	23	388	200	280	125	100	555
	250 M	75	125	470	5	930	90	1400	230	940	600	560	23	388	200	280	125	100	655
	280 S	100	125	470	5	990	90	1400	230	940	600	560	23	418	200	280	125	100	805

Horizontal electric pumps to DIN 24255 standard / Electropompes horizontales norme DIN 24255

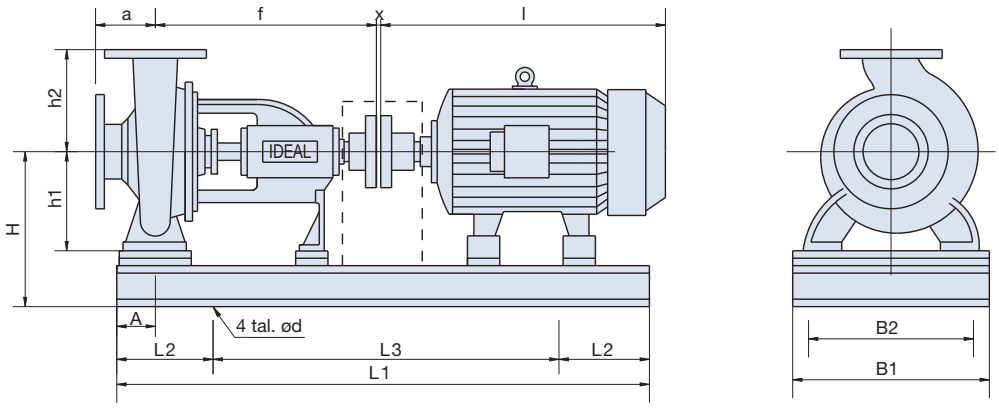

Type	Motor Moteur	HP	Dimensions														SVC	DIS REF	Kg
			a	f	x	l	A	L1	L2	L3	B1	B2	d	H	h1	h2			
RNI 100-26 H	132 S	7,5	140	470	5	450	90	1000	170	660	430	400	18	343	225	280	125	100	257
	132 M	10	140	470	5	480	90	1000	170	660	430	400	18	343	225	280	125	100	262
	160 M	15	140	470	5	600	90	1200	200	800	430	400	18	343	225	280	125	100	322
	160 L	20-25	140	470	5	640	90	1200	200	800	430	400	18	343	225	280	125	100	332
	180 M	30	140	470	5	680	90	1200	200	800	430	400	18	343	225	280	125	100	357
	200 M	60	140	470	5	770	90	1200	200	800	430	400	18	343	225	280	125	100	437
	200 L	40-50-70	140	470	5	800	90	1200	200	800	430	400	18	343	225	280	125	100	447
	225 M	60-100	140	470	5	840	90	1400	230	940	600	560	23	363	225	280	125	100	562
	250 S	125	140	470	5	880	90	1400	230	940	600	560	23	388	225	280	125	100	622
	250 M	75	140	470	5	930	90	1400	230	940	600	560	23	388	225	280	125	100	662
	280 S	125	140	470	5	990	90	1400	230	940	600	560	23	418	225	280	125	100	812
	280 M		140	470	5	1040	90	1400	230	940	600	560	23	418	225	280	125	100	862
RNI 100-32	160 M	15	140	470	5	600	90	1200	200	800	430	400	18	368	250	315	125	100	340
	160 L	20-25	140	470	5	640	90	1200	200	800	430	400	18	368	250	315	125	100	350
	180 M	25-30	140	470	5	680	90	1200	200	800	430	400	18	368	250	315	125	100	375
	180 L	30-40	140	470	5	720	90	1200	200	800	430	400	18	368	250	315	125	100	400
	200 L	40	140	470	5	800	90	1200	200	800	430	400	18	368	250	315	125	100	465
RNI 100-40	160 L	25-30	140	530	5	640	110	1200	200	800	550	510	23	418	280	355	125	100	360
	180 M	25-30	140	530	5	680	110	1400	230	940	600	560	23	418	280	355	125	100	442
	180 L	30-40	140	530	5	720	110	1400	230	940	600	560	23	418	280	355	125	100	467
	200 M	50	140	530	5	770	110	1400	230	940	600	560	23	418	280	355	125	100	522
	200 L	40-60	140	530	5	800	110	1400	230	940	600	560	23	418	280	355	125	100	532
	225 S	50	140	530	5	815	110	1400	230	940	600	560	23	418	280	355	125	100	572
	225 M	60-75	140	530	5	840	110	1400	230	940	600	560	23	418	280	355	125	100	592
	250 M	75	140	530	5	930	110	1400	230	940	600	560	23	418	280	355	125	100	692
RNI 125-20	132 S	7,5	140	470	5	450	90	1000	170	660	430	400	18	368	250	315	150	125	260
	132 M	10	140	470	5	480	90	1000	170	660	430	400	18	368	250	315	150	125	265
	160 M	15	140	470	5	600	90	1200	200	800	430	400	18	368	250	315	150	125	325
	180 M	30-40	140	470	5	680	90	1200	200	800	430	400	18	368	250	315	150	125	360
	180 L	50	140	470	5	720	90	1200	200	800	430	400	18	368	250	315	150	125	385
	200 M	60	140	470	5	770	90	1200	200	800	430	400	18	368	250	315	150	125	440
	200 L	40-50-75	140	470	5	800	90	1200	200	800	430	400	18	368	250	315	150	125	450
	225 M	60-100	140	470	5	840	90	1400	230	940	600	560	23	368	250	315	150	125	565
	250 M	75	140	470	5	930	90	1400	230	940	600	560	23	368	250	315	150	125	665
	280 S	100	140	470	5	990	90	1400	230	940	600	560	23	418	250	315	150	125	815
	280 M	125	140	470	5	1040	90	1400	230	940	600	560	23	418	250	315	150	125	865

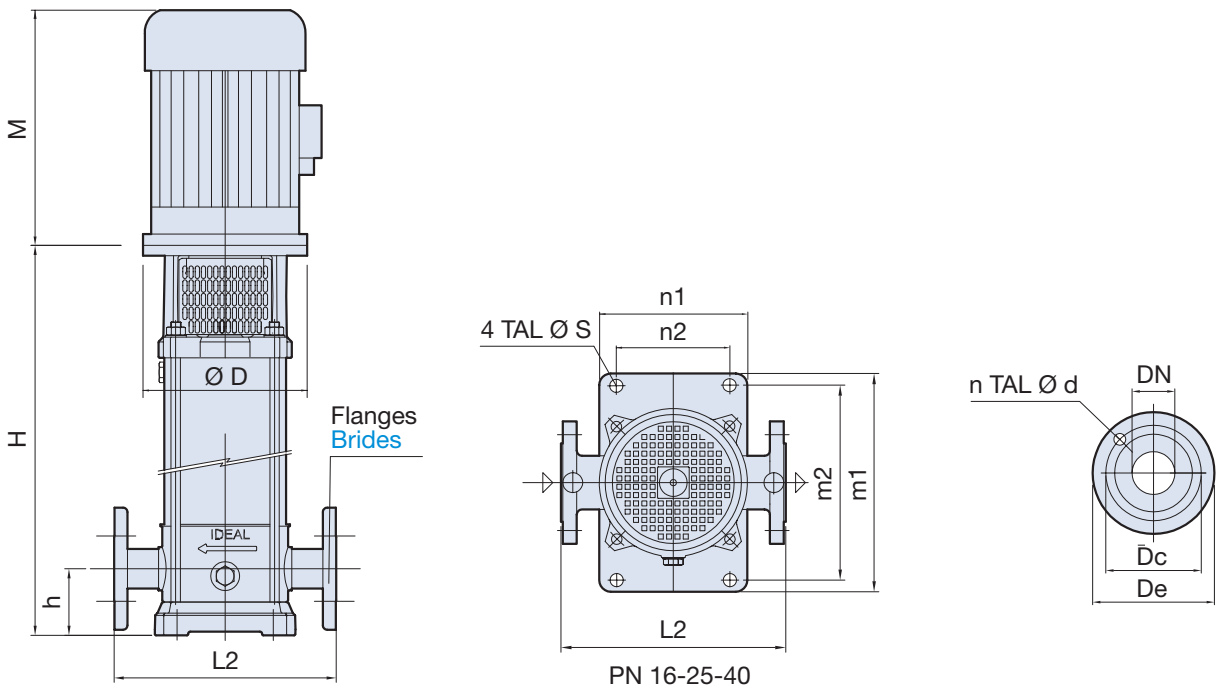

Type	Power/Debit		Pump/Pompe													Motor/Moteur				
	KW	HP	H	m1	m2	n1	n2	s	DN	Dc	De	n	d	L2	h	Type		M	D	Kg
NX 3/15	1,1	1,5	502	210	180	150	100	13	25	85	115	4	14	250	75	80	V18	245	120	32
NX 3/19	1,5	2	584	210	180	150	100	13	25	85	115	4	14	250	75	90S	V18	290	140	39
NX 3/23	2,2	3	656	210	180	150	100	13	25	85	115	4	14	250	75	90L	V18	290	140	43
NX 3/29	2,2	3	764	210	180	150	100	13	25	85	115	4	14	250	75	90L	V18	290	140	46
NX 3/36	3	4	900	210	180	150	100	13	25	85	115	4	14	250	75	100L	V18	315	140	57
NX 4/8	1,5	2	458	210	180	150	100	13	32	100	140	4	18	250	75	90S	V18	290	140	33
NX 4/12	2,2	3	566	210	180	150	100	13	32	100	140	4	18	250	75	90L	V18	290	140	38
NX 4/16	3	4	684	210	180	150	100	13	32	100	140	4	18	250	75	100L	V18	315	160	48
NX 4/22	4	5,5	846	210	180	150	100	13	32	100	140	4	18	250	75	112M	V18	335	160	59
NX 8/4	1,5	2	417	247	215	199	130	14	40	110	145	4	18	280	80	90S	V18	290	140	40
NX 8/6	2,2	3	477	247	215	199	130	14	40	110	145	4	18	280	80	90L	V18	290	140	45
NX 8/8	3	4	547	247	215	199	130	14	40	110	145	4	18	280	80	100L	V18	315	160	53
NX 8/12	4	5,5	667	247	215	199	130	14	40	110	145	4	18	280	80	112M	V18	335	160	66
NX 8/16	5,5	7,5	807	247	215	199	130	14	40	110	145	4	18	280	80	132S	V18	430	200	84
NX 8/20	7,5	10	927	247	215	199	130	14	40	110	145	4	18	280	80	132S	V18	430	200	94
NX 16/3	3	4	452	247	215	199	130	14	50	125	160	4	18	300	90	100L	V18	315	160	50
NX 16/4	4	5,5	497	247	215	199	130	14	50	125	160	4	18	300	90	112M	V18	335	160	59
NX 16/6	5,5	7,5	607	247	215	199	130	14	50	125	160	4	18	300	90	132S	V18	430	200	77
NX 16/8	7,5	10	697	247	215	199	130	14	50	125	160	4	18	300	90	132S	V18	430	200	86
NX 16/12	11	15	965	247	215	199	130	14	50	125	160	4	18	300	90	160M	V1	490	350	161
NX 16/16	15	20	1145	247	215	199	130	14	50	125	160	4	18	300	90	160M	V1	490	350	178
NX 32/3	5,5	7,5	645	298	240	225	170	14	65	145	185	8	18	320	105	132S	V18	430	200	100
NX 32/4	7,5	10	715	298	240	225	170	14	65	145	185	8	18	320	105	132S	V18	430	200	109
NX 32/6	11	15	960	298	240	225	170	14	65	145	185	8	18	320	105	160M	V1	490	350	185
NX 32/8	15	20	1100	298	240	225	170	14	65	145	185	8	18	320	105	160M	V1	490	350	203

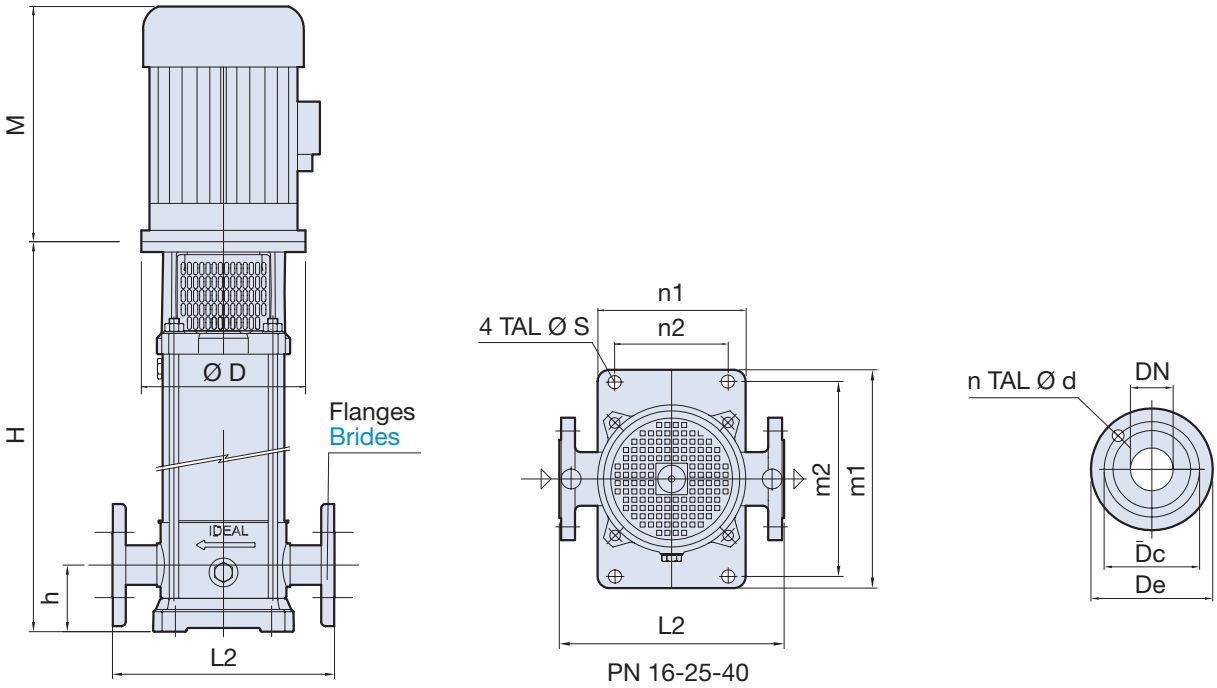

Type	Power/Debit		Pump/Pompe													Motor/Moteur				
	KW	HP	H	m1	m2	n1	n2	s	DN	Dc	De	n	d	L2	h	Type		M	D	Kg
NX 32/10	18,5	25	1240	298	240	225	170	14	65	145	185	8	18	320	105	160	V1	550	350	227
NX 32/12	22	30	1380	298	240	225	170	14	65	145	185	8	18	320	105	180	V1	590	350	276
NX 42/2	7,5	10	641	330	266	245	190	14	80	160	200	8	18	365	140	132S	V18	430	200	110
NX 42/3	11	15	826	330	266	245	190	14	80	160	200	8	18	365	140	160M	V1	490	350	183
NX 42/4	15	20	906	330	266	245	190	14	80	160	200	8	18	365	140	160M	V1	490	350	197
NX 42/5	18,5	25	986	330	266	245	190	14	80	160	200	8	18	365	140	160	V1	550	350	221
NX 42/6	22	30	1066	330	266	245	190	14	80	160	200	8	18	365	140	180	V1	590	350	261
NX 42/9-2	30	40	1306	330	266	245	190	14	80	160	200	8	18	365	140	200	V1	660	400	328
NX 42/10	37	50	1386	330	266	245	190	14	80	160	200	8	18	365	140	200	V1	660	400	355
NX 42/13-2	45	60	1626	330	266	245	190	14	80	160	200	8	18	365	140	225	V1	700	450	438
NX 65/1	5,5	7,5	561	330	266	245	190	14	100	180	220	8	18	365	140	132S	V18	430	200	105
NX 65/2-2	7,5	10	644	330	266	245	190	14	100	180	220	8	18	365	140	132S	V18	430	200	110
NX 65/2	11	15	754	330	266	245	190	14	100	180	220	8	18	365	140	160M	V1	490	350	182
NX 65/3-1	15	20	836	330	266	245	190	14	100	180	220	8	18	365	140	160M	V1	490	350	197
NX 65/4-2	18,5	25	919	330	266	245	190	14	100	180	220	8	18	365	140	160	V1	550	350	225
NX 65/4	22	30	919	330	266	245	190	14	100	180	220	8	18	365	140	180	V1	590	350	258
NX 65/6-2	30	40	1084	330	266	245	190	14	100	180	220	8	18	365	140	200	V1	660	400	325
NX 65/7-1	37	50	1160	330	266	245	190	14	100	180	220	8	18	365	140	200	V1	660	400	353
NX 65/8-1	45	60	1248	330	266	245	190	14	100	180	220	8	18	365	140	225	V1	700	450	424
NX 85/3-2	18,5	25	865	348	280	255	199	14	100	180	220	8	18	380	140	160	V1	550	350	215
NX 85/3	22	30	865	348	280	255	199	14	100	180	220	8	18	380	140	180	V1	590	350	252
NX 85/4	30	40	957	348	280	255	199	14	100	180	220	8	18	380	140	200	V1	660	400	312
NX 85/5	37	50	1049	348	280	255	199	14	100	180	220	8	18	380	140	200	V1	660	400	336
NX 85/6	45	60	1141	348	280	255	199	14	100	180	220	8	18	380	140	225	V1	700	450	407

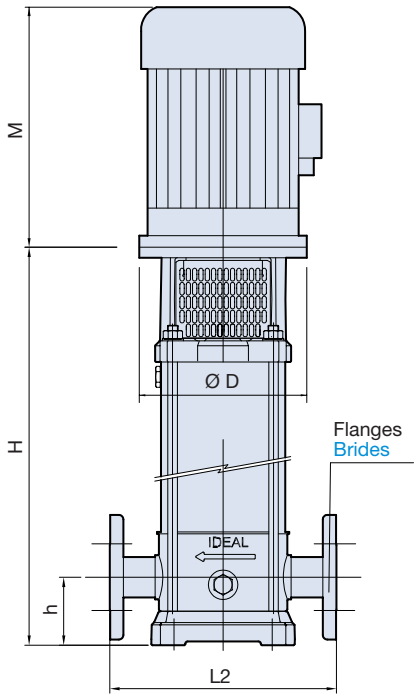

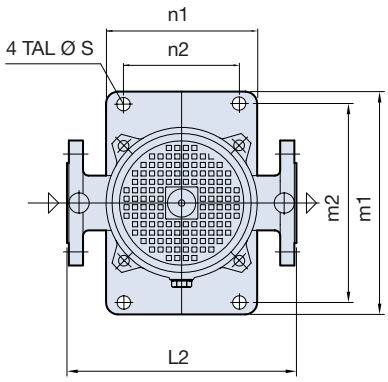

PN 16-25-40

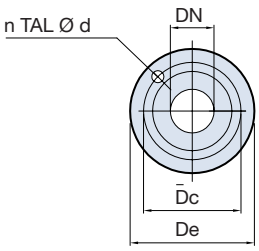

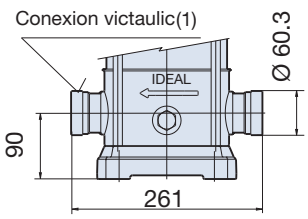

(1) On request
Sur commande

Type	Power/Debit		Pump/Pompe														Motor/Moteur				
	KW	HP	H	m1	m2	n1	n2	ØS	DN	Dc	De	n	d	L2	h	kg	Type		M	D	Kg
NLX 3/6	0,55	0,75	338	210	180	150	100	13	25	85	115	4	14	250	75	9,7	71	B14	215	105	15,8
NLX 3/7	0,75	1	368	210	180	150	100	13	25	85	115	4	14	250	75	10,9	80	B14	250	120	20
NLX 3/8	0,75	1	388	210	180	150	100	13	25	85	115	4	14	250	75	11,3	80	B14	250	120	20,4
NLX 3/10	1,1	1,5	428	210	180	150	100	13	25	85	115	4	14	250	75	12,1	80	B14	250	120	22,3
NLX 3/12	1,1	1,5	468	210	180	150	100	13	25	85	115	4	14	250	75	13,3	80	B14	250	120	23,5
NLX 3/13	1,5	2	498	210	180	150	100	13	25	85	115	4	14	250	75	14	90	B14	260	140	26
NLX 3/19	2,2	3	618	210	180	150	100	13	25	85	115	4	14	250	75	16,4	90	B14	285	140	31,4
NLX 3/21	2,2	3	658	210	180	150	100	13	25	85	115	4	14	250	75	17,2	90	B14	285	140	32,2
NLX 3/25	2,2	3	738	210	180	150	100	13	25	85	115	4	14	250	75	18,9	90	B14	285	140	33,9
NLX 3/27	3	4	788	210	180	150	100	13	25	85	115	4	14	250	75	20,7	100	B14	326	160	43
NLX 5/5	0,75	1	353	210	180	150	100	13	32	100	140	4	18	250	75	10,5	80	B14	250	120	19,6
NLX 5/7	1,1	1,5	403	210	180	150	100	13	32	100	140	4	18	250	75	11,5	80	B14	250	120	21,7
NLX 5/8	1,1	1,5	428	210	180	150	100	13	32	100	140	4	18	250	75	12,1	80	B14	250	120	22,3
NLX 5/9	1,5	2	463	210	180	150	100	13	32	100	140	4	18	250	75	12,7	90	B14	260	140	24,7
NLX 5/11	1,5	2	513	210	180	150	100	13	32	100	140	4	18	250	75	13,6	90	B14	260	140	25,6
NLX 5/13	2,2	3	563	210	180	150	100	13	32	100	140	4	18	250	75	14,6	90	B14	285	140	29,6
NLX 5/16	2,2	3	638	210	180	150	100	13	32	100	140	4	18	250	75	16	90	B14	285	140	31
NLX 5/18	3	4	698	210	180	150	100	13	32	100	140	4	18	250	75	18	100	B14	326	160	40,3
NLX 5/23	4	5,5	823	210	180	150	100	13	32	100	140	4	18	250	75	20,4	112	B14	335	160	47,1
NLX 5/25	4	5,5	873	210	180	150	100	13	32	100	140	4	18	250	75	21,3	112	B14	335	160	48
NLX 10/4	1,5	2	431	245	215	185	130	13	40	110	150	4	18	280	80	17,6	90	B14	260	140	29,6
NLX 10/5	2,2	3	463	245	215	185	130	13	40	110	150	4	18	280	80	18,5	90	B14	285	140	33,5
NLX 10/6	2,2	3	495	245	215	185	130	13	40	110	150	4	18	280	80	19,7	90	B14	285	140	34,7
NLX 10/7	3	4	537	245	215	185	130	13	40	110	150	4	18	280	80	21,5	100	B14	326	160	43,8
NLX 10/9	4	5,5	601	245	215	185	130	13	40	110	150	4	18	280	80	23,3	112	B14	335	160	50
NLX 10/10	4	5,5	633	245	215	185	130	13	40	110	150	4	18	280	80	24,3	112	B14	335	160	51

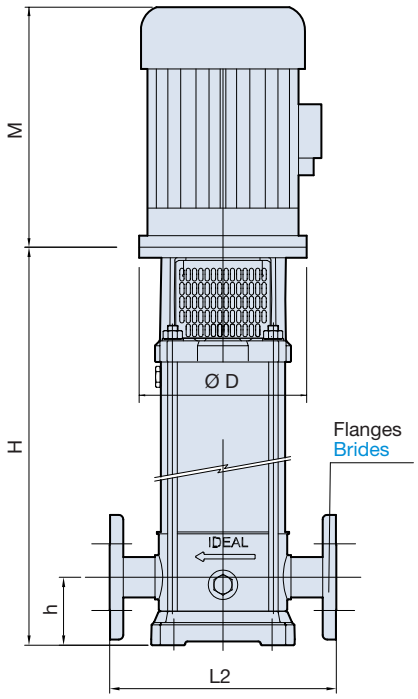

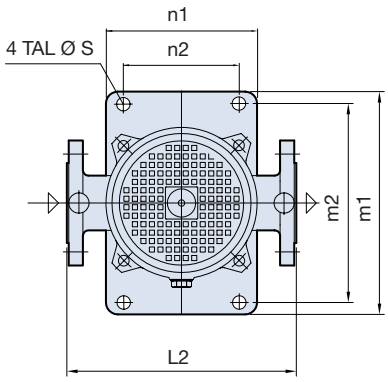

PN 16-25-40

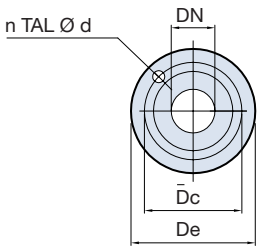

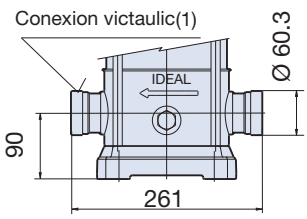

(1) On request
Sur commande

Type	Power/Debit		Pump/Pompe														Motor/Moteur				
	KW	HP	H	m1	m2	n1	n2	ØS	DN	Dc	De	n	d	L2	h	kg	Type		M	D	Kg
NLX 10/13	5,5	7,5	796	245	215	185	130	13	40	110	150	4	18	280	80	33,1	132	B5	356	300	71,6
NLX 10/15	5,5	7,5	860	245	215	185	130	13	40	110	150	4	18	280	80	35	132	B5	356	300	73,5
NLX 10/17	7,5	10	924	245	215	185	130	13	40	110	150	4	18	280	80	36,9	132	B5	356	300	79,1
NLX 10/18	7,5	10	956	245	215	185	130	13	40	110	150	4	18	280	80	37,8	132	B5	356	300	80
NLX 15/3	3	4	467	245	215	185	130	13	50	125	165	4	18	300	90	19	100	B14	326	160	41,3
NLX 15/4	4	5,5	515	245	215	185	130	13	50	125	165	4	18	300	90	20,3	112	B14	335	160	47
NLX 15/5	4	5,5	563	245	215	185	130	13	50	125	165	4	18	300	90	21,5	112	B14	335	160	48,2
NLX 15/6	5,5	7,5	678	245	215	185	130	13	50	125	165	4	18	300	90	28,9	132	B5	356	300	67,4
NLX 15/7	5,5	7,5	726	245	215	185	130	13	50	125	165	4	18	300	90	30,2	132	B5	356	300	68,7
NLX 15/8	7,5	10	774	245	215	185	130	13	50	125	165	4	18	300	90	31,5	132	B5	356	300	73,7
NLX 15/9	7,5	10	822	245	215	185	130	13	50	125	165	4	18	300	90	32,8	132	B5	356	300	75
NLX 15/11	11	15	948	245	215	185	130	13	50	125	165	4	18	300	90	38,3	160	B5	510	350	153,3
NLX 15/13	11	15	1044	245	215	185	130	13	50	125	165	4	18	300	90	41	160	B5	510	350	156
NLX 15/17	15	20	1236	245	215	185	130	13	50	125	165	4	18	300	90	46,7	160	B5	510	350	171,7
NLX 22/2	2,2	3	409	245	215	185	130	13	50	125	165	4	18	300	90	17,2	90	B14	285	140	32,2
NLX 22/3	3	4	467	245	215	185	130	13	50	125	165	4	18	300	90	19,4	100	B14	326	160	41,7
NLX 22/4	4	5,5	515	245	215	185	130	13	50	125	165	4	18	300	90	20,7	112	B14	335	160	47,4
NLX 22/5	5,5	7,5	630	245	215	185	130	13	50	125	165	4	18	300	90	26,7	132	B5	356	300	65,2
NLX 22/6	7,5	10	678	245	215	185	130	13	50	125	165	4	18	300	90	28	132	B5	356	300	70,2
NLX 22/7	7,5	10	726	245	215	185	130	13	50	125	165	4	18	300	90	29,3	132	B5	356	300	71,5
NLX 22/8	11	15	804	245	215	185	130	13	50	125	165	4	18	300	90	33,1	160	B5	510	350	148,1
NLX 22/9	11	15	852	245	215	185	130	13	50	125	165	4	18	300	90	34,4	160	B5	510	350	149,4
NLX 22/10	11	15	900	245	215	185	130	13	50	125	165	4	18	300	90	35,8	160	B5	510	350	150,8
NLX 22/12	15	20	996	245	215	185	130	13	50	125	165	4	18	300	90	38,4	160	B5	510	350	163,4
NLX 22/14	15	20	1092	245	215	185	130	13	50	125	165	4	18	300	90	41,1	160	B5	510	350	166,1
NLX 22/17	18,5	25	1236	245	215	185	130	13	50	125	165	4	18	300	90	45,1	160	B5	510	350	190,1

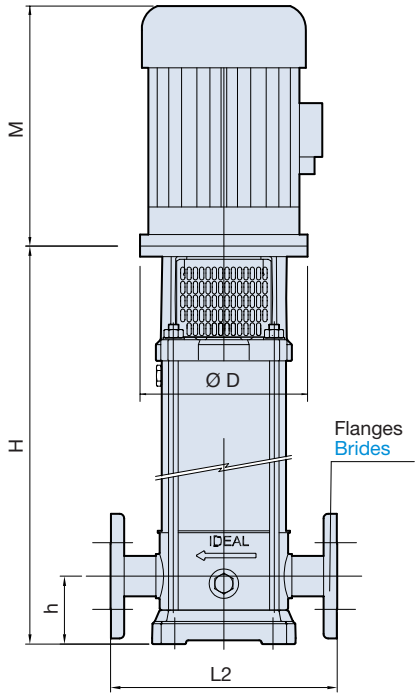

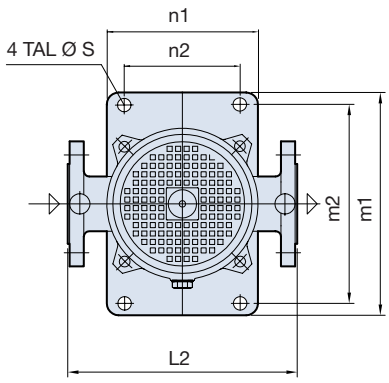

PN 16-25-40

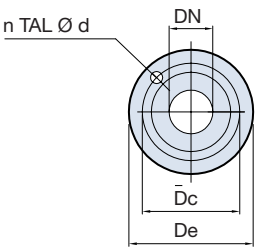

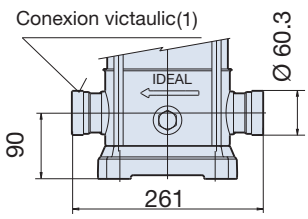

(1) On request
Sur commande

Type	Power/Debit		Pump/Pompe														Motor/Moteur				
	KW	HP	H	m1	m2	n1	n2	Øs	DN	ØDc	ØDe	n	d	L2	h	kg	Type		M	D	Kg
NLX 33/1-1	2,2	3	489	290	240	220	170	15	65	145	185	4	19	320	105	52	90	B14	285	140	67
NLX 33/1	3	4	489	290	240	220	170	15	65	145	185	4	19	320	105	52	100	B14	326	160	74,3
NLX 33/2-1	4	5,5	564	290	240	220	170	15	65	145	185	4	19	320	105	56	112	B14	335	160	82,7
NLX 33/3-2	5,5	7,5	659	290	240	220	170	15	65	145	185	4	19	320	105	65	132	B5	356	300	103,5
NLX 33/4-2	7,5	10	734	290	240	220	170	15	65	145	185	4	19	320	105	69	132	B5	356	300	111,2
NLX 33/4	11	15	769	290	240	220	170	15	65	145	185	4	19	320	105	73	160	B5	510	350	188
NLX 33/5-1	11	15	844	290	240	220	170	15	65	145	185	4	19	320	105	77	160	B5	510	350	192
NLX 33/6	15	20	919	290	240	220	170	15	65	145	185	8	19	320	105	81	160	B5	510	350	206
NLX 33/7-2	15	20	994	290	240	220	170	15	65	145	185	8	19	320	105	84	160	B5	510	350	209
NLX 33/7	18,5	25	994	290	240	220	170	15	65	145	185	8	19	320	105	84	160	B5	510	350	229
NLX 33/8-1	18,5	25	1069	290	240	220	170	15	65	145	185	8	19	320	105	88	160	B5	510	350	233
NLX 33/9	22	30	1144	290	240	220	170	15	65	145	185	8	19	320	105	93	180	B5	560	350	266
NLX 33/10-2	22	30	1219	290	240	220	170	15	65	145	185	8	19	320	105	97	180	B5	560	350	270
NLX 33/11	30	40	1294	290	240	220	170	15	65	145	185	8	19	320	105	118	200	B5	660	400	350
NLX 33/13-1	30	40	1444	290	240	220	170	15	65	145	185	8	19	320	105	127	200	B5	660	400	359
NLX 46/1-1	3	4	529	315	265	240	190	15	80	160	200	8	19	365	140	58	100	B14	326	160	80,3
NLX 46/1	4	5,5	529	315	265	240	190	15	80	160	200	8	19	365	140	58	112	B14	335	160	84,7
NLX 46/2-2	5,5	7,5	624	315	265	240	190	15	80	160	200	8	19	365	140	66	132	B5	356	300	104,5
NLX 46/2	7,5	10	624	315	265	240	190	15	80	160	200	8	19	365	140	66	132	B5	356	300	108,2
NLX 46/3	11	15	734	315	265	240	190	15	80	160	200	8	19	365	140	74	160	B5	510	350	189
NLX 46/4	15	20	809	315	265	240	190	15	80	160	200	8	19	365	140	78	160	B5	510	350	203
NLX 46/5	18,5	25	884	315	265	240	190	15	80	160	200	8	19	365	140	82	160	B5	510	350	227
NLX 46/6	22	30	959	315	265	240	190	15	80	160	200	8	19	365	140	87	180	B5	560	350	260
NLX 46/7	30	40	1034	315	265	240	190	15	80	160	200	8	19	365	140	97	200	B5	660	400	329
NLX 46/8	30	40	1109	315	265	240	190	15	80	160	200	8	19	365	140	101	200	B5	660	400	333
NLX 46/9	37	50	1184	315	265	240	190	15	80	160	200	8	19	365	140	105	200	B5	660	400	355
NLX 46/10	37	50	1259	315	265	240	190	15	80	160	200	8	19	365	140	114	200	B5	660	400	364
NLX 46/11	45	60	1334	315	265	240	190	15	80	160	200	8	19	365	140	126	225	B5	690	450	438
NLX 46/13-2	45	60	1484	315	265	240	190	15	80	160	200	8	19	365	140	135	225	B5	690	450	447
NLX 66/1-1	4	5,5	554	315	265	240	190	15	100	180	220	8	19	365	140	66	112	B14	335	160	92,7

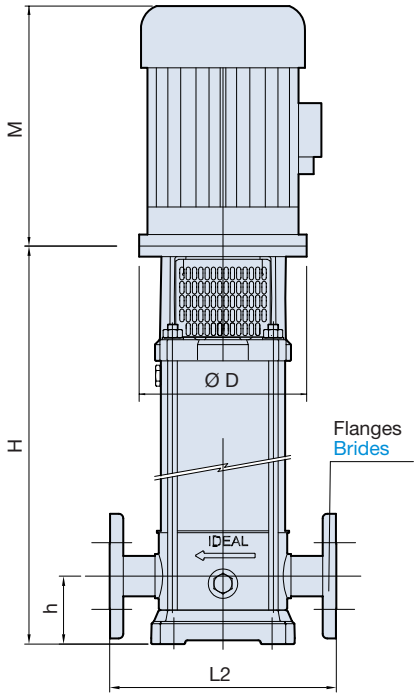

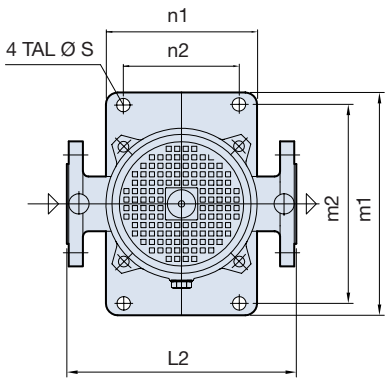

PN 16-25-40

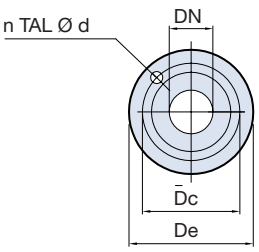

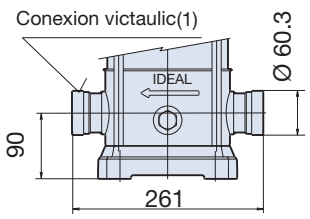

(1) On request
Sur commande

Type	Power/Debit		Pump/Pompe														Motor/Moteur				
	KW	HP	H	m1	m2	n1	n2	Øs	DN	ØDc	ØDe	n	d	L2	h	kg	Type		M	D	Kg
NLX 66/1	5,5	7,5	574	315	265	240	190	15	100	180	220	8	19	365	140	72	132	B5	356	300	110,5
NLX 66/2-2	7,5	10	664	315	265	240	190	15	100	180	220	8	19	365	140	77	132	B5	356	300	119,2
NLX 66/2	11	15	699	315	265	240	190	15	100	180	220	8	19	365	140	81	160	B5	510	350	196
NLX 66/3-1	15	20	789	315	265	240	190	15	100	180	220	8	19	365	140	86	160	B5	510	350	211
NLX 66/4-2	18,5	25	879	315	265	240	190	15	100	180	220	8	19	365	140	92	160	B5	510	350	237
NLX 66/4	22	30	879	315	265	240	190	15	100	180	220	8	19	365	140	93	180	B5	560	350	266
NLX 66/5-1	30	40	969	315	265	240	190	15	100	180	220	8	19	365	140	105	200	B5	660	400	337
NLX 66/6-2	30	40	1059	315	265	240	190	15	100	190	235	8	23	365	140	113	200	B5	660	400	345
NLX 66/6	37	50	1059	315	265	240	190	15	100	190	235	8	23	365	140	113	200	B5	660	400	363
NLX 66/7-1	37	50	1149	315	265	240	190	15	100	190	235	8	23	365	140	118	200	B5	660	400	368
NLX 66/8-2	45	60	1239	315	265	240	190	15	100	190	235	8	23	365	140	127	225	B5	690	450	439
NLX 66/8	45	60	1239	315	265	240	190	15	100	190	235	8	23	365	140	127	225	B5	690	450	439
NLX 92/1-1	5,5	7,5	574	315	265	240	190	15	100	180	220	8	19	365	140	71	132	B5	356	300	109,5
NLX 92/1	7,5	10	574	315	265	240	190	15	100	180	220	8	19	365	140	71	132	B5	356	300	113,2
NLX 92/2-2	11	15	699	315	265	240	190	15	100	180	220	8	19	365	140	80	160	B5	510	350	195
NLX 92/2	15	20	699	315	265	240	190	15	100	180	220	8	19	365	140	80	160	B5	510	350	205
NLX 92/3-2	18,5	25	789	315	265	240	190	15	100	180	220	8	19	365	140	86	160	B5	510	350	231
NLX 92/3	22	30	789	315	265	240	190	15	100	180	220	8	19	365	140	87	180	B5	560	350	260
NLX 92/4	30	40	879	315	265	240	190	15	100	180	220	8	19	365	140	99	200	B5	660	400	331
NLX 92/5	37	50	969	315	265	240	190	15	100	190	235	8	23	365	140	107	200	B5	660	400	357
NLX 92/6	45	60	1059	315	265	240	190	15	100	190	235	8	23	365	140	116	225	B5	690	450	428
NLX 92/7-2	45	60	1149	315	265	240	190	15	100	190	235	8	23	365	140	121	225	B5	690	450	433
NLX 125/1	7,5	10	693	450	380	330	275	19	125	210	280	8	19	480	160	116	132	B5	356	300	158,2
NLX 125/2	15	20	878	450	380	330	275	19	125	210	280	8	19	480	160	131	160	B5	510	350	256
NLX 125/3	22	30	1028	450	380	330	275	19	125	210	280	8	19	480	160	143	180	B5	560	350	316
NLX 125/4	30	40	1178	450	380	330	275	19	125	210	280	8	19	480	160	161	200	B5	660	400	393
NLX 125/5	37	50	1328	450	380	330	275	19	125	210	280	8	19	480	160	172	200	B5	660	400	422
NLX 125/6	45	60	1478	450	380	330	275	19	125	210	280	8	19	480	160	187	225	B5	690	450	499
NLX 125/7	55	75	1658	450	380	330	275	19	125	220	280	8	28	480	160	216	250	B5	770	550	603
NLX 125/8-2	55	75	1808	450	380	330	275	19	125	220	280	8	28	480	160	229	250	B5	770	550	616

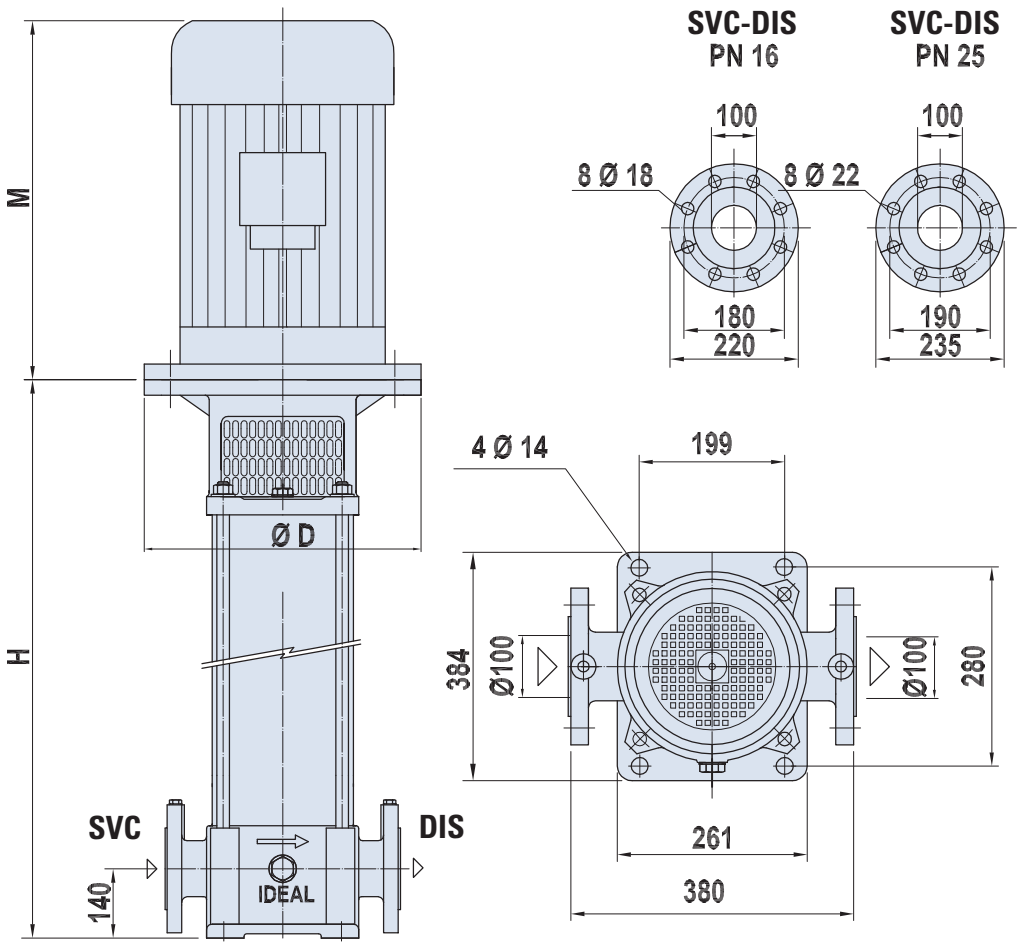

Dimensions

Type	Motor/Moteur		Pump/Pompe		Motor/Moteur			
	KW	HP	H (mm)	Kg	M (mm)	Ø D	Kg	Type
NLV 62/2F1	7,5	10	769	112	395	300	61	132
NLV 62/3F1	11	15	905	123	490	350	89	160
NLV 62/5F5	15	20	1177	145	490	350	100	160
NLV 62/6F6	18,5	25	1313	156	535	350	119	160
NLV 62/7F7	22	30	1449	167	560	350	165	180
NLV 62/8F8	30	40	1585	178	665	400	235	200
NLV 76/2	11	15	769	112	490	350	89	160
NLV 76/3	15	20	905	123	490	350	100	160
NLV 76/4F1	18,5	25	1041	134	535	350	119	160
NLV 76/5F3	22	30	1177	145	560	350	165	180
NLV 76/5	30	40	1177	145	665	400	235	200
NLV 76/6F1	30	40	1313	156	665	400	235	200
NLV 76/7	37	50	1449	167	665	400	250	200
NLV 82/1	7,5	10	633	100	395	300	61	132
NLV 82/2F2	11	15	769	112	490	350	89	160
NLV 82/2	15	20	769	112	490	350	100	160
NLV 82/3F2	18,5	25	905	123	535	350	119	160
NLV 82/3	22	30	905	123	560	350	165	180
NLV 82/4F2	22	40	1041	134	665	400	235	200
NLV 82/4	30	40	1041	134	665	400	235	200
NLV 82/5	37	50	1177	145	665	400	250	200

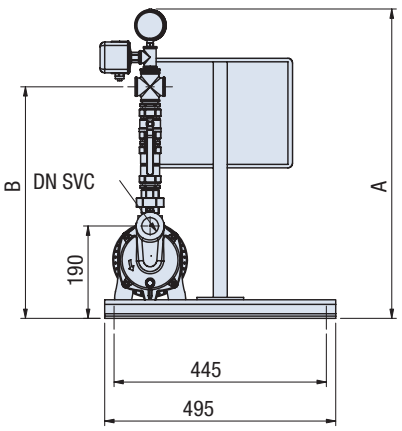

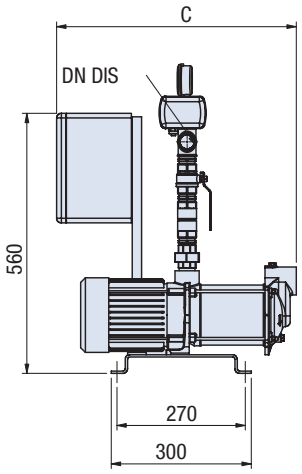

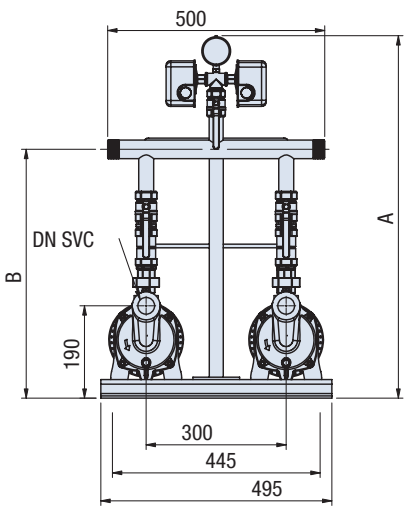

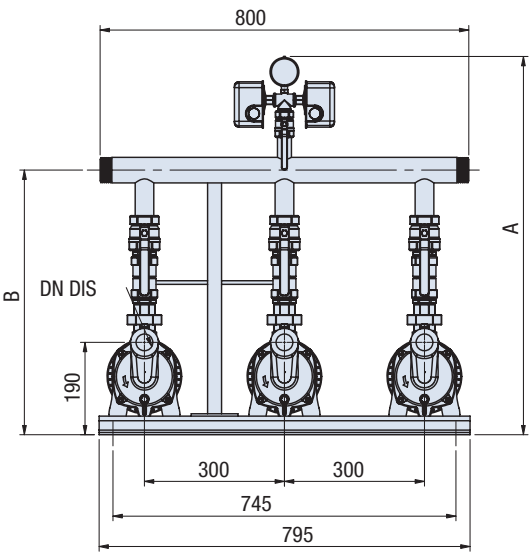

Type	KW	HP	DN SVC	DN DIS/REF	A	B	C
HYDRO 1H 81T	0,6	0,8	1"	1"	G1"	487	465
HYDRO 1H 101T	0,75	1	1"	1"	G1"	487	475
HYDRO 1H 121T	0,9	1,2	1"	1"	G1"	487	485
HYDRO 1H 150T	1,1	1,5	1 1/4"	1"	G1" 1/4	502	488
HYDRO 1H 200T	1,5	2	1 1/4"	1"	G1" 1/4	502	513
HYDRO 1H 300T	2,2	3	1 1/4"	1"	G1" 1/4	502	528
HYDRO 2H 81T	0,6	0,8	1"	1 1/2"	G1"	540	465
HYDRO 2H 101T	0,75	1	1"	1 1/2"	G1"	540	475
HYDRO 2H 121T	0,9	1,2	1"	1 1/2"	G1"	540	485
HYDRO 2H 150T	1,1	1,5	1 1/4"	1 1/2"	G1" 1/4	555	488
HYDRO 2H 200T	1,5	2	1 1/4"	1 1/2"	G1" 1/4	555	513
HYDRO 2H 300T	2,2	3	1 1/4"	1 1/2"	G1" 1/4	555	528
HYDRO 3H 81T	0,6	0,8	1"	1 1/2"	G1"	540	465
HYDRO 3H 101T	0,75	1	1"	1 1/2"	G1"	540	475
HYDRO 3H 121T	0,9	1,2	1"	1 1/2"	G1"	540	485
HYDRO 3H 150T	1,1	1,5	1 1/4"	1 1/2"	G1" 1/4	555	488
HYDRO 3H 200T	1,5	2	1 1/4"	1 1/2"	G1" 1/4	555	513
HYDRO 3H 300T	2,2	3	1 1/4"	1 1/2"	G1" 1/4	555	528

Goup/Groupe 1 Pump/Pompe	DN SVC	DN DIS/REF	A	B
HYDRO 1V 15T	1 1/2"	1 1/2"	832	632
HYDRO 1V 20T	1 1/2"	1 1/2"	856	656
HYDRO 1V 30T	1 1/2"	1 1/2"	881	681
HYDRO 1V 35T	1 1/2"	1 1/2"	905	705
HYDRO 1V 40T	1 1/2"	1 1/2"	928	728
HYDRO 1V 45T	1 1/2"	1 1/2"	952	752
1 Pump/Pompe				
HYDRO 1V 10-20T	1 1/2"	1 1/2"	848	648
HYDRO 1V 10-30T	1 1/2"	1 1/2"	887	687
HYDRO 1V 10-40T	1 1/2"	1 1/2"	963	763
HYDRO 1V 10-55T	1 1/2"	1 1/2"	1003	803
HYDRO 1V 10-65T	1 1/2"	1 1/2"	1040	840
1 Pump/Pompe				
HYDRO 1VIP 20-4	2"	2"	990	790
HYDRO 1VIP 20-6	2"	2"	1055	855
HYDRO 1VIP 20-8	2"	2"	1130	930
HYDRO 1VIP 18-10	2"	2"	1205	1005

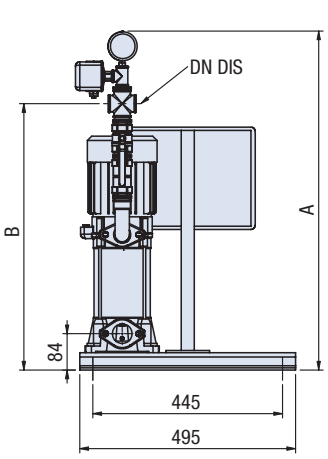

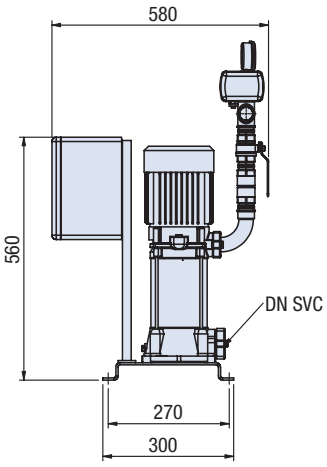

Goup/Groupe 2 Pumps/Pompes	DN SVC	DN DIS/REF	A	B
HYDRO 2V 15T	1 1/2"	2"	887	687
HYDRO 2V 20T	1 1/2"	2"	911	711
HYDRO 2V 30T	1 1/2"	2"	936	736
HYDRO 2V 35T	1 1/2"	2"	960	760
HYDRO 2V 40T	1 1/2"	2"	983	783
HYDRO 2V 45T	1 1/2"	2"	1007	807
2 Pumps/Pompes				
HYDRO 2V 10-20T	1 1/2"	2"	903	703
HYDRO 2V 10-30T	1 1/2"	2"	942	742
HYDRO 2V 10-40T	1 1/2"	2"	1018	818
HYDRO 2V 10-55T	1 1/2"	2"	1058	858
HYDRO 2V 10-65T	1 1/2"	2"	1095	895
2 Pumps/Pompes				
HYDRO 2VIP 20-4	2"	2 1/2"	955	755
HYDRO 2VIP 20-6	2"	2 1/2"	1020	820
HYDRO 2VIP 20-8	2"	2 1/2"	1095	895
HYDRO 2VIP 18-10	2"	2 1/2"	1170	970

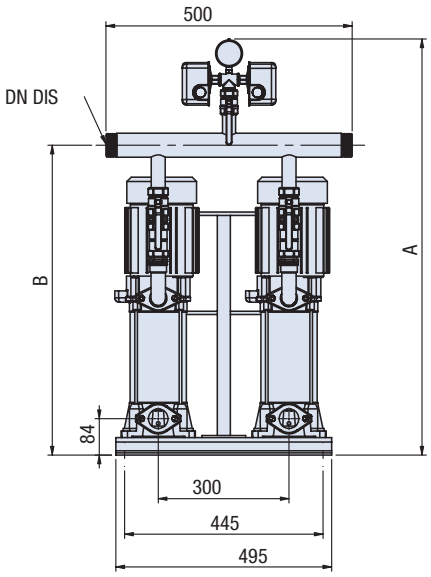

Goup/Groupe 3 Pumps/Pompes	DN SVC	DN DIS/REF	A	B
HYDRO 3V 15T	1 1/2"	2"	887	687
HYDRO 3V 20T	1 1/2"	2"	911	711
HYDRO 3V 30T	1 1/2"	2"	936	736
HYDRO 3V 35T	1 1/2"	2"	960	760
HYDRO 3V 40T	1 1/2"	2"	983	783
HYDRO 3V 45T	1 1/2"	2"	1007	807
3 Pumps/Pompes				
HYDRO 3V 10-20T	1 1/2"	2"	903	703
HYDRO 3V 10-30T	1 1/2"	2"	942	742
HYDRO 3V 10-40T	1 1/2"	2"	1018	818
HYDRO 3V 10-55T	1 1/2"	2"	1058	858
HYDRO 3V 10-65T	1 1/2"	2"	1095	895
3 Pumps/Pompes				
HYDRO 3VIP 20-4	2"	Ø80	927	727
HYDRO 3VIP 20-6	2"	Ø80	992	792
HYDRO 3VIP 20-8	2"	Ø80	1067	867
HYDRO 3VIP 18-10	2"	Ø80	1142	942

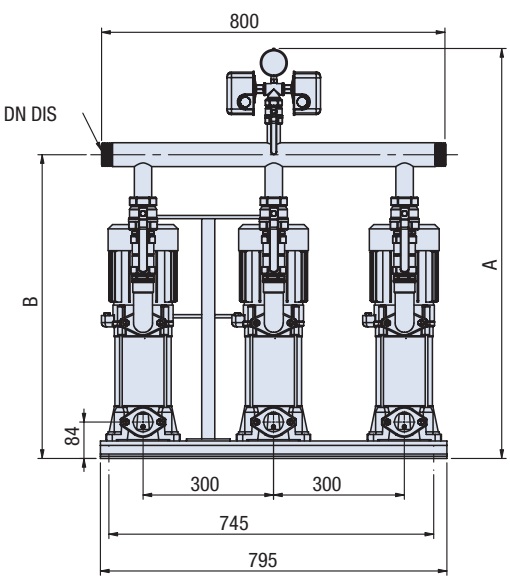

Pressure booster with "IN LINE" NX type electric pumps / Groupes de pression avec électropompes « en ligne » type NX

HYDRO 1 NX

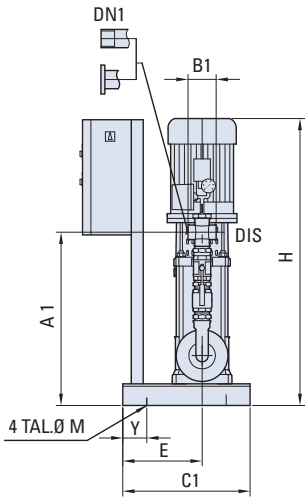

HYDRO 2 NX

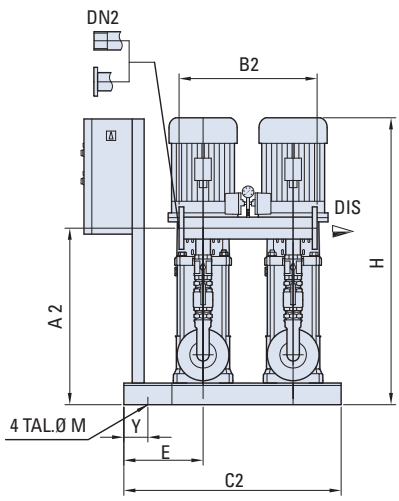

HYDRO 3 NX

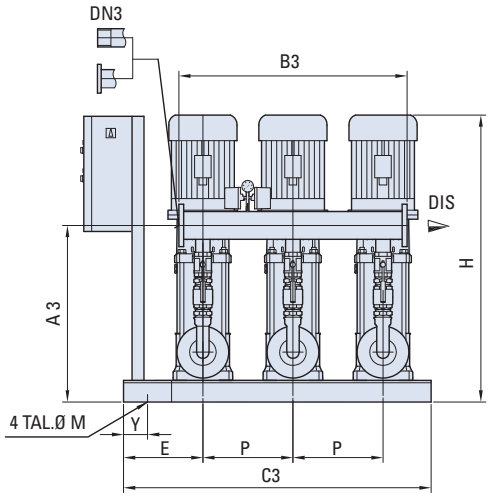

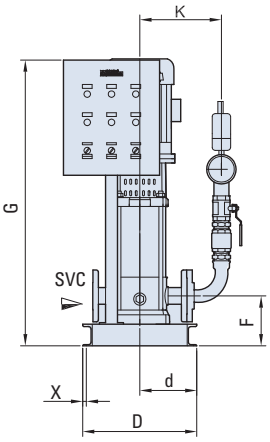

Booster set/Équipes de pression			1 Pump/Pompe									2 Pumps/Pompes									3 Pumps/Pompes									1-2-3 Pumps/Pompes							
Type	KW	HP	DN1	A1	B1	C1	Y1	D	d	E	Kg	DN2	A2	B2	C2	Y2	D	d	E	Kg	DN3	A3	B3	C3	Y3	D	d	E	Kg	X	G	F	K	ØM	SVC	P	H
HYDRO NX 3/15	1,1	1,5	1"	450	76	725	25	475	180	200	55	2 1/2"	503	575	725	25	475	180	200	128	2 1/2"	509	950	1100	25	475	180	200	189	25	560	125	203	10	25	375	797
HYDRO NX 3/19	1,5	2	1"	450	76	725	25	475	180	200	65	2 1/2"	503	575	725	25	475	180	200	148	2 1/2"	509	950	1100	25	475	180	200	219	25	560	125	203	10	25	375	924
HYDRO NX 3/23	2,2	3	1"	450	76	725	25	475	180	200	70	2 1/2"	503	575	725	25	475	180	200	158	2 1/2"	509	950	1100	25	475	180	200	234	25	560	125	203	10	25	375	996
HYDRO NX 3/29	2,2	3	1"	450	76	725	25	475	180	200	70	2 1/2"	503	575	725	25	475	180	200	158	2 1/2"	509	950	1100	25	475	180	200	234	25	560	125	203	10	25	375	1104
HYDRO NX 3/36	3	4	1"	450	76	725	25	475	180	200	80	2 1/2"	503	575	725	25	475	180	200	178	2 1/2"	509	950	1100	25	475	180	200	264	25	560	125	203	10	25	375	1265
HYDRO NX 4/8	1,5	2	1 1/2"	541	100	725	25	475	180	200	60	2 1/2"	588	575	725	25	475	180	200	143	2 1/2"	596	950	1100	25	475	180	200	211	25	560	125	231	10	32	375	798
HYDRO NX 4/12	2,2	3	1 1/2"	541	100	725	25	475	180	200	65	2 1/2"	588	575	725	25	475	180	200	153	2 1/2"	596	950	1100	25	475	180	200	226	25	560	125	231	10	32	375	906
HYDRO NX 4/16	3	4	1 1/2"	541	100	725	25	475	180	200	70	2 1/2"	588	575	725	25	475	180	200	163	2 1/2"	596	950	1100	25	475	180	200	241	25	560	125	231	10	32	375	1049
HYDRO NX 4/22	4	5,5	1 1/2"	541	100	725	25	475	180	200	80	2 1/2"	588	575	725	25	475	180	200	183	2 1/2"	596	950	1100	25	475	180	200	271	25	560	125	231	10	32	375	1231
HYDRO NX 8/6	2,2	3	1 1/2"	546	100	725	25	475	180	200	70	2 1/2"	593	575	725	25	475	180	200	163	2 1/2"	601	950	1100	25	475	180	200	241	25	560	130	246	10	40	375	817
HYDRO NX 8/8	3	4	1 1/2"	546	100	725	25	475	180	200	75	2 1/2"	593	575	725	25	475	180	200	173	2 1/2"	601	950	1100	25	475	180	200	256	25	560	130	246	10	40	375	912
HYDRO NX 8/12	4	5,5	1 1/2"	546	100	725	25	475	180	200	85	2 1/2"	593	575	725	25	475	180	200	193	2 1/2"	601	950	1100	25	475	180	200	286	25	560	130	246	10	40	375	1052
HYDRO NX 8/16	5,5	7,5	1 1/2"	546	100	725	25	475	180	200	110	2 1/2"	593	575	725	25	475	180	200	243	2 1/2"	601	950	1100	25	475	180	200	361	25	560	130	246	10	40	375	1287
HYDRO NX 16/4	4	5,5	2"	610	120	725	25	475	180	200	90	2 1/2"	655	575	725	25	475	180	200	198	80	662	950	1100	25	475	180	200	286	25	560	140	280	10	50	375	882
HYDRO NX 16/6	5,5	7,5	2"	610	120	725	25	475	180	200	110	2 1/2"	655	575	725	25	475	180	200	238	80	662	950	1100	25	475	180	200	353	25	560	140	280	10	50	375	1087
HYDRO NX 16/8	7,5	10	2"	610	120	725	25	475	180	200	115	2 1/2"	655	575	725	25	475	180	200	253	80	662	950	1100	25	475	180	200	368	25	1150	140	280	10	50	375	1177
HYDRO NX 16/12	11	15	2"	645	120	530	100	475	237	330	180	2 1/2"	690	575	905	200	475	237	330	378	80	697	950	1280	200	475	237	330	580	15	1185	175	280	18	50	375	1540
HYDRO NX 32/4	7,5	10	2 1/2"	864	140	725	25	475	180	200	142	80	906	575	725	25	475	180	200	293	100	918	950	1100	25	475	180	200	520	25	1150	155	335	10	65	375	1195
HYDRO NX 32/6	11	15	2 1/2"	864	140	530	100	475	237	330	221	80	906	575	905	200	475	237	330	458	100	918	950	1280	200	475	237	330	688	15	1185	190	335	18	65	375	1535
HYDRO NX 32/8	15	20	2 1/2"	864	140	530	100	475	237	330	237	80	906	575	905	200	475	237	330	482	100	918	950	1280	200	475	237	330	736	15	1185	190	335	18	65	375	1675
HYDRO NX 42/2	7,5	10	3"	909	160	725	25	475	180	200	152	125	953	575	725	25	475	180	200	312	150	964	950	1100	25	475	180	200	486	25	1150	190	378	10	80	375	1121
HYDRO NX 42/3	11	15	3"	980	160	530	100	475	237	330	225	125	1024	1100	1150	200	600	300	350	453	150	1035	1650	1700	200	700	350	350	695	15	1185	225	378	18	80	550	1401
HYDRO NX 42/4	15	20	3"	980	160	530	100	475	237	330	237	125	1024	1100	1150	200	600	300	350	477	150	1035	1650	1700	200	700	350	350	731	15	1185	225	378	18	80	550	1481
HYDRO NX 65/2-2	7,5	10	100	911	200	725	25	475	180	200	170	125	971	815	725	25	475	180	200	348	150	986	1190	1100	25	475	180	200	535	25	1150	190	443	10	100	375	1124
HYDRO NX 65/2	11	15	100	911	200	530	100	475	237	330	210	125	971	1100	1150	200	600	300	350	423	150	986	1650	1700	200	700	350	350	645	15	1185	225	443	18	100	550	1329
HYDRO NX 65/3-1	15	20	100	911	200	530	100	475	237	330	250	125	971	1100	1150	200	600	300	350	503	150	986	1650	1700	200	700	350	350	765	15	1185	225	443	18	100	550	1411
HYDRO NX 65/4-2	18,5	25	100	911	200	530	100	475	237	330	263	125	971	1100	1150	200	600	300	350	529	150	986	1650	1700	200	700	350	350	804	15	1185	225	443	18	100	550	1554
HYDRO NX 65/4	22	30	100	911	200	530	100	475	237	330	318	125	971	1100	1150	200	600	300	350	639	150	986	1650	1700	200	700	350	350	969	15	1185	225	443	18	100	550	1594
HYDRO NX 65/6-2	30	40	100	911	200	530	100	475	237	330	403	125	971	1100	1150	200	600	300	350	809	150	986	1650	1700	200	700	350	350	1224	15	1185	225	443	18	100	550	1829
HYDRO NX 85/3-2	18,5	25	100	911	200	530	100	475	237	330	263	150	971	1100	1150	200	600	300	350	529	200	986	1650	1700	200	700	350	350	816	15	1185	225	450	18	100	550	1500
HYDRO NX 85/3	22	30	100	911	200	530	100	475	237	330	318	150	971	1100	1150	200	600	300	350	639	200	986	1650	1700	200	700	350	350	975	15	1185	225	450	18	100	550	1540
HYDRO NX 85/4	30	40	100	911	200	530	100	475	237	330	403	150	971	1100	1150	200	600	300	350	809	200	986	1650	1700	200	700	350	350	1224	15	1185	225	450	18	100	550	1702

Pressure booster with "IN LINE" NLX type electric pumps / Groupes de pression avec électropompes « en ligne » type NLX

HYDRO 1 NLX

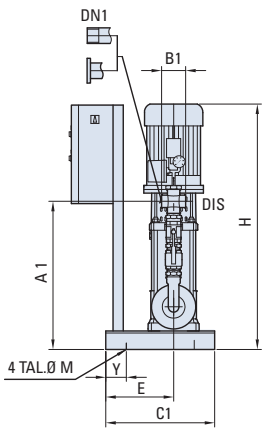

HYDRO 2 NLX

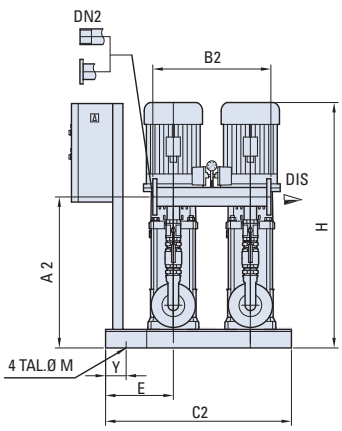

HYDRO 3 NLX

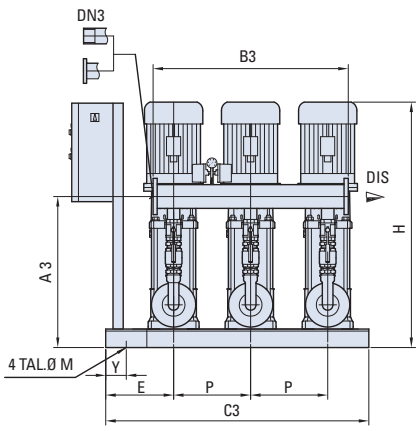

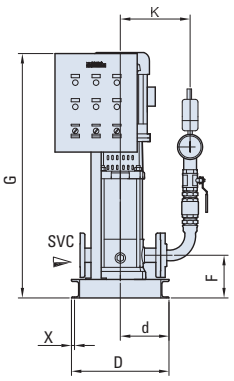

Booster set/Équipes de pression	1 Pump/Pompe										2 Pumps/Pompes									3 Pumps/Pompes									1-2-3 Pumps/Pompes								
Type	KW	HP	DN1	A1	B1	C1	Y1	D	d	E	Kg	DN2	A2	B2	C2	Y2	D	d	E	Kg	DN3	A3	B3	C3	Y3	D	d	E	Kg	X	G	F	K	ØM	SVC	P	H
HYDRO NLX 3/9	1,1	1,5	1"	450	76	725	25	475	180	200	46	2"	503	575	725	25	475	180	200	110	2 1/2"	509	950	1100	25	475	180	200	162	25	560	125	203	10	25	375	708
HYDRO NLX 3/10	1,1	1,5	1"	450	76	725	25	475	180	200	46	2"	503	575	725	25	475	180	200	110	2 1/2"	509	950	1100	25	475	180	200	162	25	560	125	203	10	25	375	728
HYDRO NLX 3/12	1,1	1,5	1"	450	76	725	25	475	180	200	47	2"	503	575	725	25	475	180	200	112	2 1/2"	509	950	1100	25	475	180	200	165	25	560	125	203	10	25	375	768
HYDRO NLX 3/13	1,5	2	1"	450	76	725	25	475	180	200	47	2"	503	575	725	25	475	180	200	112	2 1/2"	509	950	1100	25	475	180	200	165	25	560	125	203	10	25	375	808
HYDRO NLX 3/16	1,5	2	1"	450	76	725	25	475	180	200	52	2"	503	575	725	25	475	180	200	122	2 1/2"	509	950	1100	25	475	180	200	180	25	560	125	203	10	25	375	868
HYDRO NLX 3/19	2,2	3	1"	450	76	725	25	475	180	200	52	2"	503	575	725	25	475	180	200	122	2 1/2"	509	950	1100	25	475	180	200	180	25	560	125	203	10	25	375	953
HYDRO NLX 3/21	2,2	3	1"	450	76	725	25	475	180	200	68	2"	503	575	725	25	475	180	200	154	2 1/2"	509	950	1100	25	475	180	200	228	25	560	125	203	10	25	375	993
HYDRO NLX 3/25	2,2	3	1"	450	76	725	25	475	180	200	68	2"	503	575	725	25	475	180	200	154	2 1/2"	509	950	1100	25	475	180	200	228	25	560	125	203	10	25	375	1073
HYDRO NLX 3/27	3	4	1"	450	76	725	25	475	180	200	68	2"	503	575	725	25	475	180	200	154	2 1/2"	509	950	1100	25	475	180	200	228	25	560	125	203	10	25	375	1164
HYDRO NLX 5/8	1,1	1,5	1 1/2"	541	100	725	25	475	180	200	47	2"	588	575	725	25	475	180	200	117	2 1/2"	596	950	1100	25	475	180	200	172	25	560	125	231	10	32	375	728
HYDRO NLX 5/9	1,5	2	1 1/2"	541	100	725	25	475	180	200	47	2"	588	575	725	25	475	180	200	117	2 1/2"	596	950	1100	25	475	180	200	172	25	560	125	231	10	32	375	773
HYDRO NLX 5/11	1,5	2	1 1/2"	541	100	725	25	475	180	200	52	2"	588	575	725	25	475	180	200	127	2 1/2"	596	950	1100	25	475	180	200	187	25	560	125	231	10	32	375	823
HYDRO NLX 5/13	2,2	3	1 1/2"	541	100	725	25	475	180	200	52	2"	588	575	725	25	475	180	200	127	2 1/2"	596	950	1100	25	475	180	200	187	25	560	125	231	10	32	375	898
HYDRO NLX 5/16	2,2	3	1 1/2"	541	100	725	25	475	180	200	68	2"	588	575	725	25	475	180	200	159	2 1/2"	596	950	1100	25	475	180	200	235	25	560	125	231	10	32	375	973
HYDRO NLX 5/18	3	4	1 1/2"	541	100	725	25	475	180	200	68	2"	588	575	725	25	475	180	200	159	2 1/2"	596	950	1100	25	475	180	200	235	25	560	125	231	10	32	375	1074
HYDRO NLX 5/23	4	5,5	1 1/2"	541	100	725	25	475	180	200	76	2"	588	575	725	25	475	180	200	175	2 1/2"	596	950	1100	25	475	180	200	259	25	560	125	231	10	32	375	1208
HYDRO NLX 5/25	4	5,5	1 1/2"	541	100	725	25	475	180	200	76	2"	588	575	725	25	475	180	200	175	2 1/2"	596	950	1100	25	475	180	200	259	25	560	125	231	10	32	375	1258
HYDRO NLX 10/6	2,2	3	1 1/2"	546	100	725	25	475	180	200	47	2"	593	575	725	25	475	180	200	117	2 1/2"	601	950	1100	25	475	180	200	172	25	560	130	246	10	40	375	830
HYDRO NLX 10/7	3	4	1 1/2"	546	100	725	25	475	180	200	52	2"	593	575	725	25	475	180	200	127	2 1/2"	601	950	1100	25	475	180	200	187	25	560	130	246	10	40	375	913
HYDRO NLX 10/9	4	5,5	1 1/2"	546	100	725	25	475	180	200	68	2"	593	575	725	25	475	180	200	159	2 1/2"	601	950	1100	25	475	180	200	235	25	560	130	246	10	40	375	986
HYDRO NLX 10/10	4	5,5	1 1/2"	546	100	725	25	475	180	200	68	2"	593	575	725	25	475	180	200	159	2 1/2"	601	950	1100	25	475	180	200	235	25	560	130	246	10	40	375	1018
HYDRO NLX 10/15	5,5	7,5	1 1/2"	546	100	725	25	475	180	200	76	2"	593	575	725	25	475	180	200	175	2 1/2"	601	950	1100	25	475	180	200	259	25	560	130	246	10	40	375	1266
HYDRO NLX 15/5	4	5,5	2"	610	120	725	25	475	180	200	65	2 1/2"	655	575	725	25	475	180	200	148	80	662	950	1100	25	475	180	200	218	25	560	140	280	10	50	375	948
HYDRO NLX 15/6	5,5	7,5	2"	610	120	725	25	475	180	200	81	2 1/2"	655	575	725	25	475	180	200	180	80	662	950	1100	25	475	180	200	266	25	560	140	280	10	50	375	1084
HYDRO NLX 15/7	5,5	7,5	2"	610	120	725	25	475	180	200	81	2 1/2"	655	575	725	25	475	180	200	180	80	662	950	1100	25	475	180	200	266	25	560	140	280	10	50	375	1132
HYDRO NLX 15/8	7,5	10	2"	610	120	725	25	475	180	200	85	2 1/2"	655	575	725	25	475	180	200	188	80	662	950	1100	25	475	180	200	278	25	1150	140	280	10	50	375	1180
HYDRO NLX 15/9	7,5	10	2"	610	120	725	25	475	180	200	85	2 1/2"	655	575	725	25	475	180	200	188	80	662	950	1100	25	475	180	200	278	25	1150	140	280	10	50	375	1228
HYDRO NLX 15/11	11	15	2"	645	120	530	100	475	237	330	120	2 1/2"	690	575	905	200	475	237	330	258	80	697	950	1280	200	475	237	330	400	15	1185	175	280	18	50	375	1543
HYDRO NLX 15/13	11	15	2"	645	120	530	100	475	237	330	120	2 1/2"	690	575	905	200	475	237	330	258	80	697	950	1280	200	475	237	330	400	15	1185	175	280	18	50	375	1639
HYDRO NLX 22/5	5,5	7,5	2"	610	120	725	25	475	180	200	84	80	655	575	725	25	475	180	200	154	100	662	950	1100	25	475	180	200	275	25	560	140	280	10	50	375	1036
HYDRO NLX 22/6	7,5	10	2"	610	120	725	25	475	180	200	84	80	655	575	725	25	475	180	200	154	100	662	950	1100	25	475	180	200	275	25	1150	140	280	10	50	375	1084
HYDRO NLX 22/7	7,5	10	2"	610	120	725	25	475	180	200	88	80	655	575	725	25	475	180	200	186	100	662	950	1100	25	475	180	200	283	25	1150	140	280	10	50	375	1132
HYDRO NLX 22/8	11	15	2"	610	120	530	100	475	237	330	88	80	655	575	905	200	475	237	330	186	100	662	950	1280	200	475	237	330	283	15	1185	175	280	18	50	375	1399
HYDRO NLX 22/9	11	15	2"	610	120	530	100	475	237	330	123	80	655	575	905	200	475	237	330	225	100	662	950	1280	200	475	237	330	310	15	1185	175	280	18	50	375	1447
HYDRO NLX 22/10	11	15	2"	610	120	530	100	475	237	330	123	80	690	575	905	200	475	237	330	225	100	697	950	1280	200	475	237	330	310	15	1185	175	280	18	50	375	1495
HYDRO NLX 22/12	15	20	2"	645	120	530	100	475	237	330	168	80	690	575	905	200	475	237	330	280	100	697	950	1280	200	475	237	330	342	15	1185	175	280	18	50	375	1591
HYDRO NLX 33/4-2	7,5	10	2 1/2"	864	140	725	25	475	180	200	91	80	906	575	725	25	475	180	200	195	100	918	950	1100	25	475	180	200	305	25	1150	155	335	10	65	375	1140
HYDRO NLX 33/4	11	15	2 1/2"	864	140	530	100	475	237	330	164	80	906	575	905	200	475	237	330	346	100	918	950	1280	200	475	237	330	532	15	1185	190	335	18	65	375	1364
HYDRO NLX 33/5-1	11	15	2 1/2"	864	140	530	100	475	237	330	164	80	906	575	905	200	475	237	330	346	100	918	950	1280	200	475	237	330	532	15	1185	190	335	18	65	375	1439
HYDRO NLX 33/7-2	15	20	2 1/2"	864	140	530	100	475	237	330	174	80	906	880	970	200	475	237	330	366	100	918	1320	1410	200	475	237	330	562	15	1185	190	335	18	65	440	1589
HYDRO NLX 46/2	7,5	10	3"	909	160	725	25	475	180	200	96	100	953	575	725	25	475	180	200	200	125	964	950	1100	25	475	180	200	318	25	1150	190	378	10	80	375	1030
HYDRO NLX 46/3	11	15	3"	980	160	530	100	475	237	330	174	100	1024	575	905	200	475	237	330	351	125	1035	950	1280	200	475	237	330	542	15	1185	225	378	18	80	375	1329
HYDRO NLX 46/4	15	20	3"	980	160	530	100	475	237	330	174	100	1024	575	905	200	475	237	330	351	125	1035	950	1280	200	475	237	330	542	15	1185	225	378	18	80	375	1404
HYDRO NLX 66/2-2	7,5	10	100	911	200	725	25	475	180	200	106	125	971	815	725	25	475	180	200	210	150	986	1190	1100	25	475	180	200	328	25	1150	190	443	10	100	375	1070
HYDRO NLX 66/2	11	15	100	911	200	530	100	475	237	330	179	125	971	815	905	200	475	237	330	361	150	986	1190	1280	200	475	237	330	552	15	1185	225	443	18	100	375	1294
HYDRO NLX 66/3-1	15	20	100	911	200	530	100	475	237	330	189	125	971	815	905	200	475	237	330	381	150	986	1190	1280	200	475	237	330	582	15	1185	225	443	18	100	375	1384
HYDRO NLX 66/4-2	18,5	25	100	911	200	530	100	475	237	330	207	125	971	815	905	200	475	237	330	417	150	986	1190	1280	200	475	237	330	636	15	1185	225	443	18	100	375	1474
HYDRO NLX 66/4	22	30	100	911	200	530	100	475	237	330	229	125	971	815	905	200	475	237	330	461	150	986	1190	1280	200	475	237	330	702	15	1185	225	443	18	100	375	1524
HYDRO NLX 66/6-2	30	40	100	911	200	530	100	475	237	330	320	125	971	1100	1150	200	600	300	350	643	150	986	1650	1700	200	700	350	350	975	15	1185	225	443	18	100	550	1804
HYDRO NLX 66/6	37	50	100	911	200	530	100	475	237	330	340	125	971	1100	1150	200	600	300	350	683	150	986	1650	1700	200	700	350	350	1035	15	1185	225	443	18	100	550	1804
HYDRO NLX 92/2-2	11	15	100	911	200	530	100	475	237	330	179	150	971	880	970	200	475	237	330	361	200	986	1480	1410	200	475	237	330	552	15	1185	225	450	18	100	440	1294
HYDRO NLX 92/2	15	20	100	911	200	530	100	475	237	330	189	150	971	880	970	200	475	237	330	381	200	986	1480	1410	200	475	237	330	582	15	1185	225	450	18	100	440	1294
HYDRO NLX 92/3-2	18,5	25	100	911	200	530	100	475	237	330	207	150	971	880	970	200	475	237	330	417	200	986	1480	1410	200	475	237	330	636	15	1185	225	450	18	100	440	1384
HYDRO NLX 92/3	22	30	100	911	200	530	100	475	237	330	229	150	971	880	970	200	475	237	330	461	200	986	1480	1410	200	475	237	330	702	15	1185	225	450	18	100	440	1434
HYDRO NLX 92/4	30	40	100	911	200	530	100	475	237	330	320	150	971	880	970	200	475	237	330	643	200	986	1480	1410	200	475	237	330	975	15	1185	225	450	18	100	440	1624

UNE 23.500-90 standard fire fighting sets with electric and diesel monoblock pumps
Groupes anti-incendie UNE 23.500-90 avec pompes monobloc électriques et diesel

Description

This is a small group up to 30HP according to UNE standard composed of a main electric pump, an auxiliary pump, a membrane accumulator, an electric control panel, pressure switches and a manometer, all mounted on a common bedframe. FOC sets are provided with a main RFI horizontal pump shaft and multistage type FOC V.
In both cases, the system can be completed with multistage pumps a diesel pump according to the performance required provided with an automatic starter according to UNE-23500-90 standard.

Description

Petit groupe jusqu'à 30CV suivant norme UNE composé d'une pompe électrique principale, une pompe auxiliaire, un réservoir à membrane, un tableau électrique de commande, des pressostats et un manomètre, le tout monté sur un châssis commun. Les groupes FOC sont munis d'une pompe principale RFI à arbre horizontal et les FOC V de type multicellulaire.
Dans les deux cas, le groupe peut être complété avec une pompe diesel suivant les données requises, pourvue d'un tableau commande avec démarreur automatique le tout conformément à la norme UNE-23500-90.

FOC-V ELECTRICS

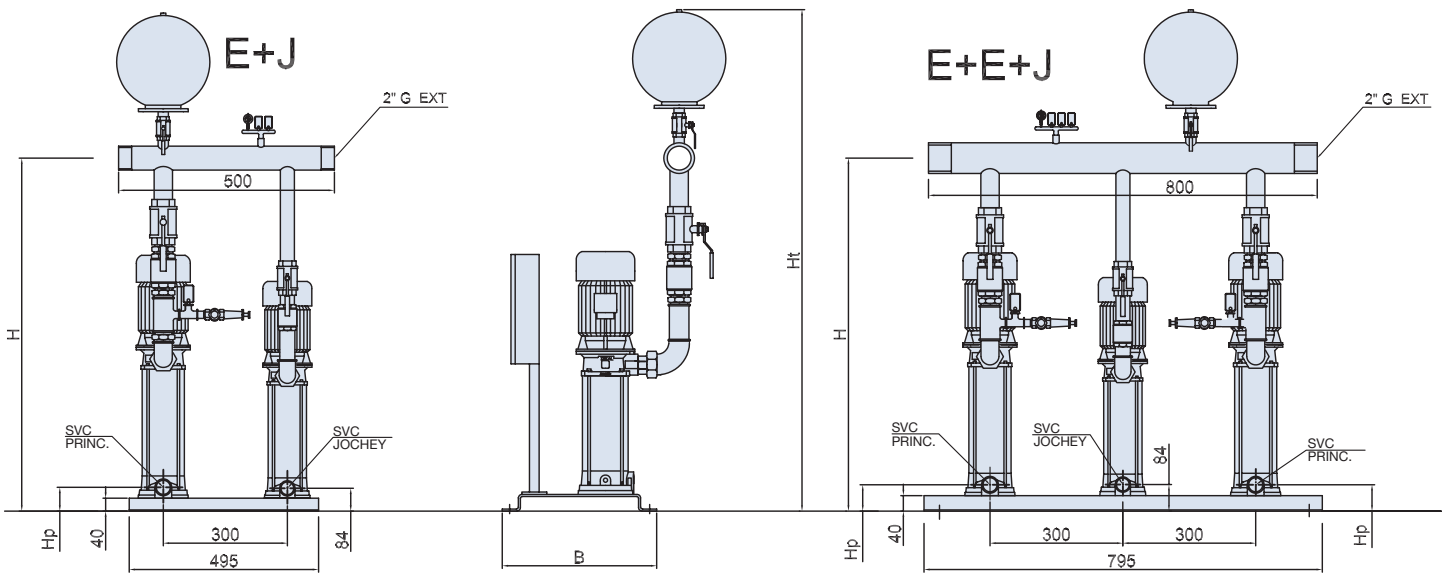

Type	Selection		Composition			Suction/Aspiration				E+J y E+E+J		
	Q	H	E		J		E	J	Hp	H	Ht	B
	m³/h	mWC	VIP	HP	VIPV	HP	Ø	Ø	mm	mm	mm	mm
FOC-V	12	45	VIPV 10-40T	4	20T	2	1 1/2"	1 1/2"	84	965	1455	300
FOC-V	12	50	VIPV 10-40T	4	20T	2	1 1/2"	1 1/2"	84	965	1455	300
FOC-V	12	55	VIPV 10-55T	5,5	30T	3	1 1/2"	1 1/2"	84	1005	1495	300
FOC-V	12	60	VIPV 10-55T	5,5	30T	3	1 1/2"	1 1/2"	84	1005	1495	300
FOC-V	12	65	VIPV 10-55T	5,5	30T	3	1 1/2"	1 1/2"	84	1005	1495	300
FOC-V	12	70	VIPV 10-65T	6,4	35T	3	1 1/2"	1 1/2"	84	1040	1530	300
FOC-V	12	75	VIPV 10-65T	6,4	35T	3	1 1/2"	1 1/2"	84	1040	1530	300
FOC-V	12	80	VIP 1810	7,5	40T	4	2"	1 1/2"	80	1140	1630	300
FOC-V	12	85	VIP 1810	7,5	40T	4	2"	1 1/2"	80	1140	1630	300
FOC-V	12	90	VIP 1810	7,5	40T	4	2"	1 1/2"	80	1140	1630	300
FOC-V	18	45	VIPV 10-55T	5,5	30T	3	1 1/2"	1 1/2"	84	1005	1495	300
FOC-V	18	50	VIPV 10-55T	5,5	30T	3	1 1/2"	1 1/2"	84	1005	1495	300
FOC-V	18	55	VIPV 10-65T	6,4	35T	3	1 1/2"	1 1/2"	84	1040	1530	300
FOC-V	18	60	VIPV 10-65T	6,4	35T	3	1 1/2"	1 1/2"	84	1040	1530	300
FOC-V	18	65	VIP 1810	7,5	40T	4	2"	1 1/2"	80	1140	1630	300
FOC-V	18	70	VIP 1810	7,5	40T	4	2"	1 1/2"	80	1140	1630	300

UNE 23.500-90 standard fire fighting sets with electric and diesel monoblock pumps
Groupes anti-incendie UNE 23.500-90 avec pompes monobloc électriques et diesel

Description
This is a small group up to 30HP according to UNE standard composed of a main electric pump, an auxiliary pump, a membrane accumulator, an electric control panel, pressure switches and a manometer, all mounted on a common bedframe. FOC sets are provided with a main RFI horizontal pump shaft and multistage type FOC V.
In both cases, the system can be completed with multistage pumps a diesel pump according to the performance required provided with an automatic starter according to UNE-23500-90 standard.

Description
Petit groupe jusqu'à 30CV suivant norme UNE composé d'une pompe électrique principale, une pompe auxiliaire, un réservoir à membrane, un tableau électrique de commande, des pressostats et un manomètre, le tout monté sur un châssis commun. Les groupes FOC sont munis d'une pompe principale RFI à arbre horizontal et les FOC V de type multicellulaire.
Dans les deux cas, le groupe peut être complété avec une pompe diesel suivant les données requises, pourvue d'un tableau commande avec démarreur automatique le tout conformément à la norme UNE-23500-90.

FOC-F ELECTRICS + JOCKEY

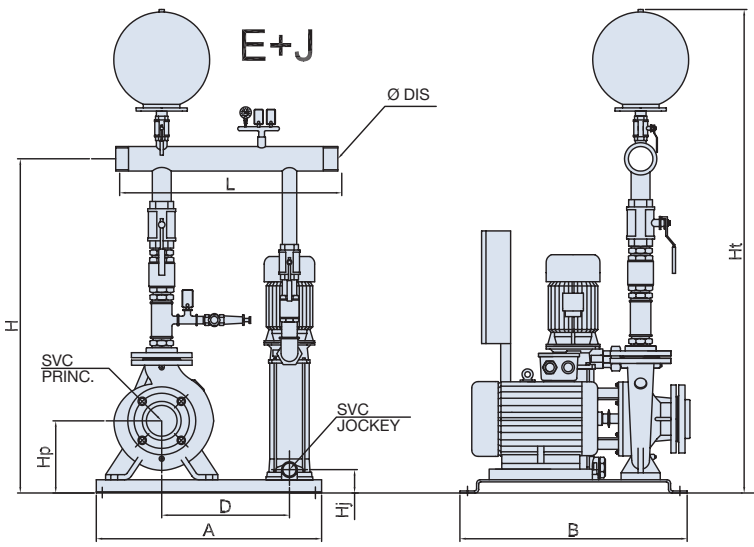

2 ELECTRICS + JOCKEY

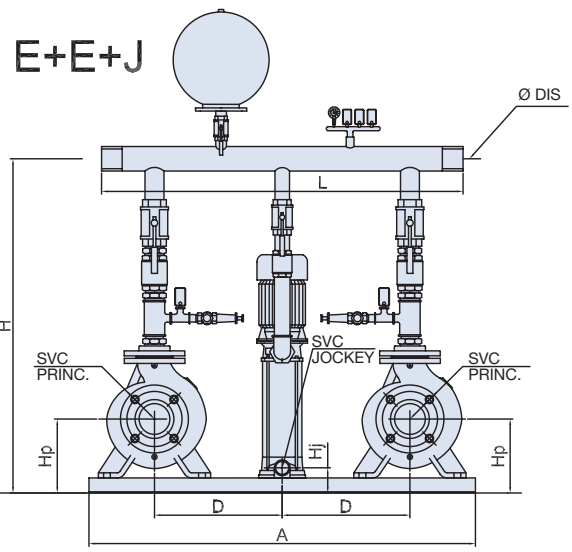

Group/Groupe			Composition			Suction/Aspiration					Dimensions									
Type	Q	H	Main		Jock.	Main			Jock.		General measures Dimensions génèrales				E + J			E + E + J		
	m³/h	mWC	RFI	HP	VIPV	HP	DN	Hp mm	G"	Hj mm	Ø DIS G"	H mm	Ht mm	D mm	A mm	B mm	L mm	A mm	B mm	L mm
FOC-F	18	75	32-26/15	15	35T	3	Ø50	220	1 1/2"	84	2 1/2"	950	1440	300	650	785	500	1000	785	800
FOC-F	18	80	32-26/20	20	35T	3	Ø50	220	1 1/2"	84	3"	955	1445	375	705	850	575	1150	800	950
FOC-F	24	40	40-20/7,5	7,5	20T	2	Ø65	200	1 1/2"	84	2 1/2"	885	1375	300	650	785	500	1000	785	800
FOC-F	24	55	40-20/10	10	20T	2	Ø65	200	1 1/2"	84	2 1/2"	885	1375	300	650	785	500	1000	785	800
FOC-F	24	65	40-26/15	15	30T	3	Ø65	220	1 1/2"	84	2 1/2"	950	1440	300	650	785	500	1000	785	800
FOC-F	24	85	40-26/20	20	35T	3	Ø65	220	1 1/2"	84	3"	955	1445	375	705	850	575	1150	800	950
FOC-F	30	50	40-20/10	10	20T	2	Ø65	200	1 1/2"	84	2 1/2"	885	1375	300	650	785	500	1000	785	800
FOC-F	30	65	40-26/15	15	30T	3	Ø65	220	1 1/2"	84	2 1/2"	950	1440	300	650	785	500	1000	785	800
FOC-F	30	85	40-26/20	20	35T	3	Ø65	220	1 1/2"	84	3"	955	1445	375	705	850	575	1150	800	950
FOC-F	36	50	50-20/15	15	20T	2	Ø65	200	1 1/2"	84	2 1/2"	905	1395	300	650	785	500	1000	785	800
FOC-F	36	60	50-20/20	20	30T	3	Ø65	200	1 1/2"	84	3"	905	1395	375	705	850	575	1150	800	950
FOC-F	36	75	40-26/20	20	35T	3	Ø65	220	1 1/2"	84	3"	955	1445	375	705	850	575	1150	800	950
FOC-F	36	85	50-26/30	30	35T	3	Ø65	265	1 1/2"	129	3"	1000	1490	375	725	850	575	1220	850	950
FOC-F	42	50	50-20/15	15	20T	2	Ø65	200	1 1/2"	84	2 1/2"	905	1395	300	650	785	500	1000	785	800
FOC-F	42	60	50-20/20	20	30T	3	Ø65	200	1 1/2"	84	3"	910	1400	375	705	850	575	1150	800	950
FOC-F	42	85	50-26/30	30	35T	3	Ø65	265	1 1/2"	129	3"	1000	1490	375	725	850	575	1220	850	950
FOC-F	48	45	50-20/15	15	20T	2	Ø65	200	1 1/2"	84	2 1/2"	905	1395	300	650	785	500	1000	785	800
FOC-F	48	60	50-20/20	20	30T	3	Ø65	200	1 1/2"	84	3"	910	1400	375	705	850	575	1150	800	950
FOC-F	48	80	50-26/30	30	35T	3	Ø65	265	1 1/2"	129	3"	1000	1490	375	725	850	575	1220	850	950
FOC-F	54	45	50-20/15	15	30T	3	Ø65	200	1 1/2"	84	2 1/2"	905	1395	300	650	785	500	1000	785	800
FOC-F	54	60	50-20/20	20	30T	3	Ø65	200	1 1/2"	84	3"	910	1400	375	705	850	575	1150	800	950
FOC-F	54	80	50-26/30	30	35T	3	Ø65	265	1 1/2"	129	3"	1000	1490	375	725	850	575	1220	850	950

UNE 23.500-90 standard fire fighting sets with electric and diesel monoblock pumps
Groupes anti-incendie UNE 23.500-90 avec pompes monobloc électriques et diesel

Description
This is a small group up to 30HP according to UNE standard composed of a main electric pump, an auxiliary pump, a membrane accumulator, an electric control panel, pressure switches and a manometer, all mounted on a common bedframe. FOC sets are provided with a main RFI horizontal pump shaft and multistage type FOC V.
In both cases, the system can be completed with multistage pumps a diesel pump according to the performance required provided with an automatic starter according to UNE-23500-90 standard.

Description
Petit groupe jusqu'à 30CV suivant norme UNE composé d'une pompe électrique principale, une pompe auxiliaire, un réservoir à membrane, un tableau électrique de commande, des pressostats et un manomètre, le tout monté sur un châssis commun. Les groupes FOC sont munis d'une pompe principale RFI à arbre horizontal et les FOC V de type multicellulaire.
Dans les deux cas, le groupe peut être complété avec une pompe diesel suivant les données requises, pourvue d'un tableau commande avec démarreur automatique le tout conformément à la norme UNE-23500-90.

ELECTRIC + DIESEL + JOCKEY

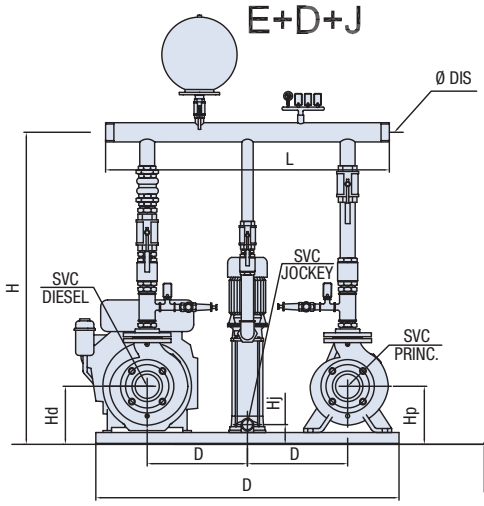

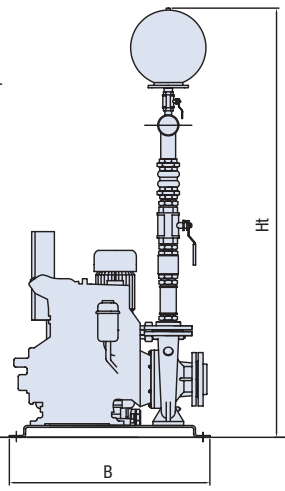

DIESEL + JOCKEY

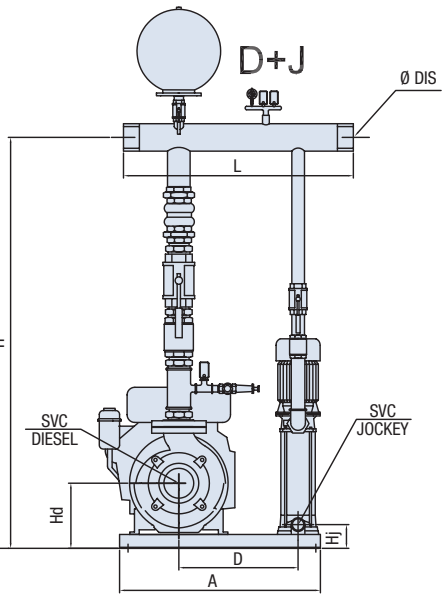

Type	Q	H	Composition			Suction/Aspiration						Gereral measures Dimensions génèrales				D + J			E + D + J		
	m³/h	mWC	E RFI	J VIPV	D RNI-D	E Ø	J Ø	D Ø	Hp mm	Hd mm	Hj mm	Ø DIS G"	H mm	Ht mm	D mm	A mm	B mm	L mm	A mm	B mm	L mm
FOC-F	18	75	32-26/15	35T	32-20D	Ø50	1 1/2"	Ø50	220	220	84	2 1/2"	1165	1655	300	650	785	500	1000	785	800
FOC-F	18	80	32-26/20	35T	32-26D	Ø50	1 1/2"	Ø50	220	240	84	3"	1170	1660	375	705	850	575	1150	800	950
FOC-F	24	40	40-20/7,5	20T	40-16D	Ø65	1 1/2"	Ø65	200	215	84	2 1/2"	1100	1590	300	650	785	500	1000	785	800
FOC-F	24	45-55	40-20/10	20T	40-16D	Ø65	1 1/2"	Ø65	200	215	84	2 1/2"	1100	1590	300	650	785	500	1000	785	800
FOC-F	24	60-65	40-26/15	30T	40-20D	Ø65	1 1/2"	Ø65	220	220	84	3"	1170	1660	375	705	850	575	1150	800	950
FOC-F	24	70-85	40-26/20	35T	40-20D	Ø65	1 1/2"	Ø65	220	220	84	3"	1170	1660	375	705	850	575	1150	800	950
FOC-F	30	45-50	40-20/10	20T	40-16D	Ø65	1 1/2"	Ø65	200	215	84	2 1/2"	1100	1590	300	650	785	500	1000	785	800
FOC-F	30	55-65	40-26/15	30T	40-20D	Ø65	1 1/2"	Ø65	220	220	84	3"	1170	1660	375	705	850	575	1150	800	950
FOC-F	30	70-85	40-26/20	35T	40-20D	Ø65	1 1/2"	Ø65	220	220	84	3"	1170	1660	375	705	850	575	1150	800	950
FOC-F	36	45-50	50-20/15	20T	50-16D	Ø65	1 1/2"	Ø65	200	220	84	3"	1125	1615	375	705	850	575	1150	800	950
FOC-F	36	55-60	50-20/20	30T	50-20D	Ø65	1 1/2"	Ø65	200	220	84	3"	1125	1615	375	705	850	575	1150	800	950
FOC-F	36	65-75	40-26/20	35T	40-20D	Ø65	1 1/2"	Ø65	220	220	84	3"	1170	1660	375	705	850	575	1150	800	950
FOC-F	36	80-85	50-26/30	35T	50-26D	Ø65	1 1/2"	Ø65	265	285	129	3"	1215	1705	375	725	850	575	1220	850	950
FOC-F	42	45-50	50-20/15	20T	50-16D	Ø65	1 1/2"	Ø65	200	220	84	3"	1125	1615	375	705	850	575	1150	800	950
FOC-F	42	55-60	50-20/20	30T	50-20D	Ø65	1 1/2"	Ø65	200	220	84	3"	1125	1615	375	705	850	575	1150	800	950
FOC-F	42	65-85	50-26/30	35T	50-26D	Ø65	1 1/2"	Ø65	265	285	129	3"	1215	1705	375	725	850	575	1220	850	950
FOC-F	48	45	50-20/15	20T	50-26D	Ø65	1 1/2"	Ø65	200	240	84	3"	1125	1615	375	705	850	575	1150	800	950
FOC-F	48	50-60	50-20/20	30T	50-20D	Ø65	1 1/2"	Ø65	200	220	84	3"	1125	1615	375	705	850	575	1150	800	950
FOC-F	48	65-80	50-26/30	35T	50-26D	Ø65	1 1/2"	Ø65	265	285	129	3"	1215	1705	375	725	850	575	1220	850	950
FOC-F	54	45	50-20/15	30T	50-16D	Ø65	1 1/2"	Ø65	200	220	84	3"	1125	1615	375	705	850	575	1150	800	950
FOC-F	54	50-60	50-20/20	30T	50-20D	Ø65	1 1/2"	Ø65	200	220	84	3"	1125	1615	375	705	850	575	1150	800	950
FOC-F	54	65-80	50-26/30	35T	50-26D	Ø65	1 1/2"	Ø65	265	285	129	3"	1215	1705	375	725	850	575	1220	850	950

UNE 23.500-90 standard fire fighting sets with electric and diesel monoblock pumps
Groupes anti-incendie UNE 23.500-90 avec pompes monobloc électriques et diesel

Description

This is a small group up to 30HP according to UNE standard composed of a main electric pump, an auxiliary pump, a membrane accumulator, an electric control panel, pressure switches and a manometer, all mounted on a common bedframe. FOC sets are provided with a main RFI horizontal pump shaft and multistage type FOC V.
In both cases, the system can be completed with multistage pumps a diesel pump according to the performance required provided with an automatic starter according to UNE-23500-90 standard.

Description

Petit groupe jusqu'à 30CV suivant norme UNE composé d'une pompe électrique principale, une pompe auxiliaire, un réservoir à membrane, un tableau électrique de commande, des pressostats et un manomètre, le tout monté sur un châssis commun. Les groupes FOC sont munis d'une pompe principale RFI à arbre horizontal et les FOC V de type multicellulaire.
Dans les deux cas, le groupe peut être complété avec une pompe diesel suivant les données requises, pourvue d'un tableau commande avec démarreur automatique le tout conformément à la norme UNE-23500-90.

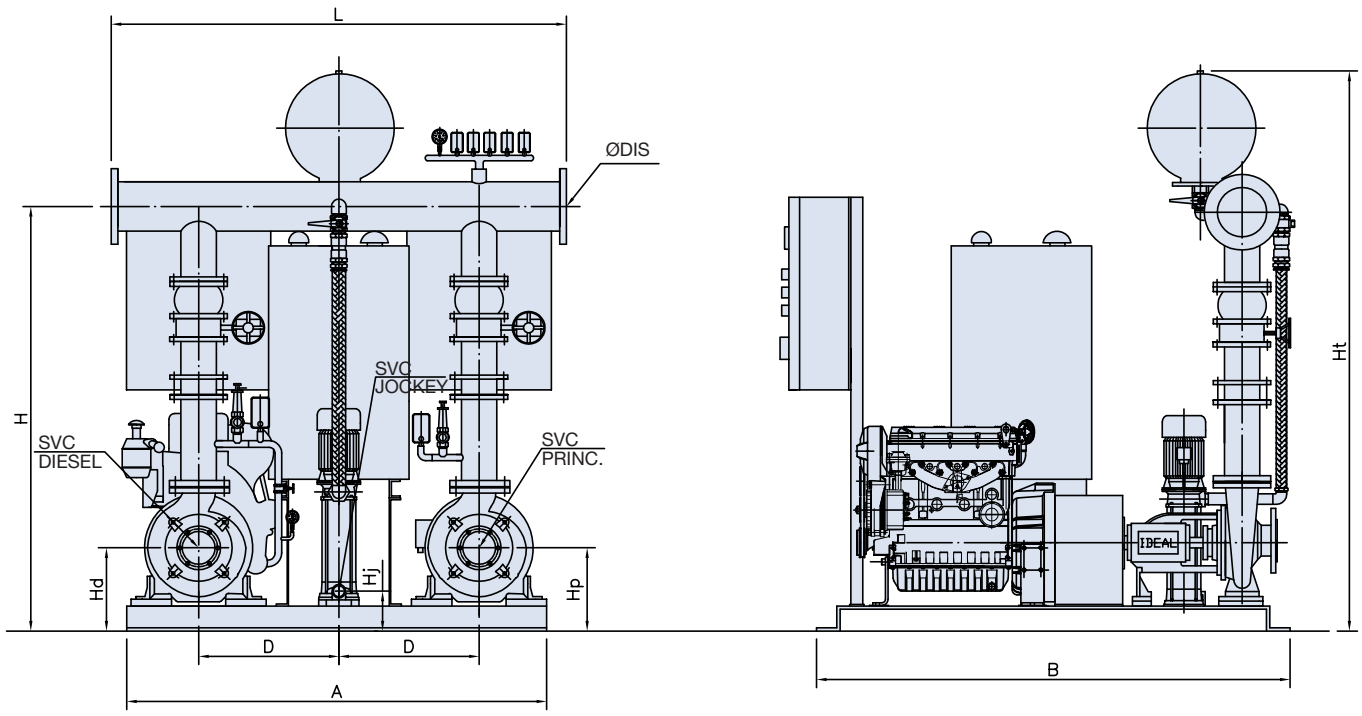

Group/Groupe			Composition			Suction/Aspiration						Gereral measures Dimensions génèrales				D+J / E+J			E+D+J / E+E+J		
Type	Q	H	E	J	D	E	J	D	Hp	Hd	Hj	Ø DIS	H	Ht	D	A	B	L	A	B	L
	m³/h	mWC	RNI	VIP/NX	RNI-D	Ø	Ø	Ø	mm	mm	mm	G"	mm	mm	mm	mm	mm	mm	mm	mm	mm
FOC-N	12	45	RNI 32-20/5,5	V20T	RNI 32-20	50	1 1/2"	50	240	240	103,5	65	1130	1620	375	705	1180	815	1200	1180	1190
FOC-N	12	55	RNI 32-20/7,5	V20T	RNI 32-20	50	1 1/2"	50	240	240	103,5	65	1130	1620	375	705	1180	815	1200	1180	1190
FOC-N	12	65	RNI 32-20/10	V30T	RNI 32-20	50	1 1/2"	50	240	240	103,5	65	1130	1620	375	705	1180	815	1200	1180	1190
FOC-N	12	75	RNI 32-26/15	V30T	RNI 32-26	50	1 1/2"	50	240	240	103,5	65	1190	1680	375	705	1180	815	1200	1180	1190
FOC-N	12	80	RNI 32-26/15	V35T	RNI 32-26	50	1 1/2"	50	240	240	103,5	65	1190	1680	375	705	1180	815	1200	1180	1190
FOC-N	12	85	RNI 32-26/20	V35T	RNI 32-26	50	1 1/2"	50	240	240	103,5	65	1190	1680	375	705	1180	815	1200	1180	1190
FOC-N	12	95	RNI 32-26/20	V40T	RNI 32-26	50	1 1/2"	50	240	240	103,5	65	1190	1680	375	705	1180	815	1200	1180	1190
FOC-N	12	100	RNI 32-26/25	V40T	RNI 32-26	50	1 1/2"	50	290	290	123,5	65	1190	1680	440	880	1650	990	1500	1650	1430
FOC-N	18	50	RNI 32-20/7,5	V20T	RNI 32-20	50	1 1/2"	50	240	240	103,5	65	1130	1620	375	705	1180	815	1200	1180	1190
FOC-N	18	55	RNI 32-20/10	V20T	RNI 32-20	50	1 1/2"	50	240	240	103,5	65	1130	1620	375	705	1180	815	1200	1180	1190
FOC-N	18	60	RNI 32-20/10	V30T	RNI 32-20	50	1 1/2"	50	240	240	103,5	65	1130	1620	375	705	1180	815	1200	1180	1190
FOC-N	18	70	RNI 32-26/15	V30T	RNI 32-26	50	1 1/2"	50	240	240	103,5	65	1190	1680	375	705	1180	815	1200	1180	1190
FOC-N	18	75	RNI 32-26/20	V30T	RNI 32-26	50	1 1/2"	50	240	240	103,5	65	1190	1680	375	705	1180	815	1200	1180	1190
FOC-N	18	85	RNI 32-26/20	V35T	RNI 32-26	50	1 1/2"	50	240	240	103,5	65	1190	1680	375	705	1180	815	1200	1180	1190
FOC-N	18	95	RNI 32-26/20	V40T	RNI 32-26	50	1 1/2"	50	240	240	103,5	65	1190	1680	375	705	1180	815	1200	1180	1190
FOC-N	18	100	RNI 32-26/25	V40T	RNI 32-26	50	1 1/2"	50	290	290	123,5	65	1190	1680	440	880	1650	990	1500	1650	1430

UNE 23.500-90 standard fire fighting sets with electric and diesel monoblock pumps
Groupes anti-incendie UNE 23.500-90 avec pompes monobloc électriques et diesel

Group/Groupe			Composition			Suction/Aspiration						Gereral measures Dimensions générales				D+J / E+J			E+D+J / E+E+J		
Type	Q	H	E	J	D	E	J	D	Hp	Hd	Hj	Ø DIS	H	Ht	D	A	B	L	A	B	L
	m³/h	mWC	RNI	VIP/NX	RNI-D	Ø	Ø	Ø	mm	mm	mm	G"	mm	mm	mm	mm	mm	mm	mm	mm	mm
FOC-N	18	115	RNI 40-32H/40	V45T	RNI 40-32H	65	1 1/2"	65	290	290	123,5	80	1265	1755	440	880	1650	990	1500	1650	1430
FOC-N	18	125	RNI 40-32H/40	4/22-5,5CV	RNI 40-32H	65	32	65	290	290	155	80	1265	1755	440	880	1650	990	1500	1650	1430
FOC-N	24	55	RNI 32-20/10	V20T	RNI 32-20	50	1 1/2"	50	240	240	103,5	65	1130	1620	375	705	1180	815	1200	1180	1190
FOC-N	24	70	RNI 32-26/15	V30T	RNI 32-26	50	1 1/2"	50	240	240	103,5	65	1190	1680	375	705	1180	815	1200	1180	1190
FOC-N	24	75	RNI 32-26/20	V30T	RNI 32-26	50	1 1/2"	50	240	240	103,5	65	1190	1680	375	705	1180	815	1200	1180	1190
FOC-N	24	85	RNI 32-26/20	V35T	RNI 32-26	50	1 1/2"	50	240	240	103,5	65	1190	1680	375	705	1180	815	1200	1180	1190
FOC-N	24	95	RNI 32-26/25	V40T	RNI 32-26	50	1 1/2"	50	290	290	123,5	65	1190	1680	440	880	1650	990	1500	1650	1430
FOC-N	24	100	RNI 40-32H/30	V40T	RNI 40-32H	65	1 1/2"	65	290	290	123,5	80	1265	1755	440	880	1650	990	1500	1650	1430
FOC-N	24	115	RNI 40-32H/40	V45T	RNI 40-32H	65	1 1/2"	65	290	290	123,5	80	1265	1755	440	880	1650	990	1500	1650	1430
FOC-N	24	125	RNI 40-32H/40	4/22-5,5CV	RNI 40-32H	65	32	65	290	290	155	80	1265	1755	440	880	1650	990	1500	1650	1430
FOC-N	30	50	RNI 40-20/10	V20T	RNI 40-20	65	1 1/2"	65	240	240	103,5	65	1130	1620	375	705	1180	815	1200	1180	1190
FOC-N	30	55	RNI 40-26/15	V20T	RNI 40-26	65	1 1/2"	65	240	240	103,5	65	1190	1680	375	705	1180	815	1200	1180	1190
FOC-N	30	60	RNI 40-26/15	V30T	RNI 40-26	65	1 1/2"	65	240	240	103,5	65	1190	1680	375	705	1180	815	1200	1180	1190
FOC-N	30	75	RNI 40-26/20	V30T	RNI 40-26	65	1 1/2"	65	240	240	103,5	65	1190	1680	375	705	1180	815	1200	1180	1190
FOC-N	30	85	RNI 40-26/25	V35T	RNI 40-26	65	1 1/2"	65	290	290	123,5	65	1190	1680	440	880	1650	990	1500	1650	1430
FOC-N	30	95	RNI 40-26/25	V40T	RNI 40-26	65	1 1/2"	65	290	290	123,5	65	1190	1680	440	880	1650	990	1500	1650	1430
FOC-N	30	100	RNI 40-32H/40	V40T	RNI 40-32H	65	1 1/2"	65	290	290	123,5	80	1265	1755	440	880	1650	990	1500	1650	1430
FOC-N	30	115	RNI 40-32H/40	V45T	RNI 40-32H	65	1 1/2"	65	290	290	123,5	80	1265	1755	440	880	1650	990	1500	1650	1430
FOC-N	30	120	RNI 40-32H/40	4/22-5,5CV	RNI 40-32H	65	32	65	290	290	155	80	1265	1755	440	880	1650	990	1500	1650	1430
FOC-N	30	125	RNI 40-32H/50	4/22-5,5CV	RNI 40-32H	65	32	65	290	290	155	80	1265	1755	440	880	1650	990	1500	1650	1430
FOC-N	36	50	RNI 40-20/15	V20T	RNI 40-20	65	1 1/2"	65	240	240	103,5	65	1130	1620	375	705	1180	815	1200	1180	1190
FOC-N	36	55	RNI 40-26/15	V20T	RNI 40-26	65	1 1/2"	65	240	240	103,5	65	1190	1680	375	705	1180	815	1200	1180	1190
FOC-N	36	60	RNI 40-26/15	V30T	RNI 40-26	65	1 1/2"	65	240	240	103,5	65	1190	1680	375	705	1180	815	1200	1180	1190
FOC-N	36	70	RNI 40-26/20	V30T	RNI 40-26	65	1 1/2"	65	240	240	103,5	65	1190	1680	375	705	1180	815	1200	1180	1190
FOC-N	36	75	RNI 40-26/25	V30T	RNI 40-26	65	1 1/2"	65	290	290	123,5	65	1190	1680	440	880	1650	990	1500	1650	1430
FOC-N	36	85	RNI 40-26/25	V35T	RNI 40-26	65	1 1/2"	65	290	290	123,5	65	1190	1680	440	880	1650	990	1500	1650	1430
FOC-N	36	95	RNI 40-26/30	V40T	RNI 40-26	65	1 1/2"	65	290	290	123,5	65	1190	1680	440	880	1650	990	1500	1650	1430
FOC-N	36	100	RNI 50-26/50	V40T	RNI 50-26	65	1 1/2"	65	290	290	123,5	80	1235	1725	440	880	1650	990	1500	1650	1430
FOC-N	36	105	RNI 50-26/50	V45T	RNI 50-26	65	1 1/2"	65	290	290	123,5	80	1235	1725	440	880	1650	990	1500	1650	1430
FOC-N	42	50	RNI 40-26/15	V20T	RNI 40-26	65	1 1/2"	65	240	240	103,5	65	1190	1680	375	705	1180	815	1200	1180	1190
FOC-N	42	55	RNI 40-26/20	V20T	RNI 40-26	65	1 1/2"	65	240	240	103,5	65	1190	1680	375	705	1180	815	1200	1180	1190
FOC-N	42	65	RNI 40-26/20	V30T	RNI 40-26	65	1 1/2"	65	240	240	103,5	65	1190	1680	375	705	1180	815	1200	1180	1190
FOC-N	42	75	RNI 40-26/25	V30T	RNI 40-26	65	1 1/2"	65	290	290	123,5	65	1190	1680	440	880	1650	990	1500	1650	1430
FOC-N	42	85	RNI 40-26/30	V35T	RNI 40-26	65	1 1/2"	65	290	290	123,5	65	1190	1680	440	880	1650	990	1500	1650	1430
FOC-N	42	95	RNI 50-26/40	V40T	RNI 50-26	65	1 1/2"	65	290	290	123,5	80	1235	1725	440	880	1650	990	1500	1650	1430
FOC-N	42	100	RNI 50-26/50	V40T	RNI 50-26	65	1 1/2"	65	290	290	123,5	80	1235	1725	440	880	1650	990	1500	1650	1430
FOC-N	42	105	RNI 50-26/50	V45T	RNI 50-26	65	1 1/2"	65	290	290	123,5	80	1235	1725	440	880	1650	990	1500	1650	1430
FOC-N	48	45	RNI 50-20/15	V20T	RNI 50-20	65	1 1/2"	65	240	240	103,5	80	1195	1685	375	705	1180	815	1200	1180	1190
FOC-N	48	55	RNI 50-20/20	V20T	RNI 50-20	65	1 1/2"	65	240	240	103,5	80	1195	1685	375	705	1180	815	1200	1180	1190
FOC-N	48	60	RNI 50-20/20	V30T	RNI 50-20	65	1 1/2"	65	240	240	103,5	80	1195	1685	375	705	1180	815	1200	1180	1190
FOC-N	48	70	RNI 50-26/25	V30T	RNI 50-26	65	1 1/2"	65	290	290	123,5	80	1235	1725	440	880	1650	990	1500	1650	1430
FOC-N	48	75	RNI 50-26/30	V30T	RNI 50-26	65	1 1/2"	65	290	290	123,5	80	1235	1725	440	880	1650	990	1500	1650	1430
FOC-N	48	80	RNI 50-26/30	V35T	RNI 50-26	65	1 1/2"	65	290	290	123,5	80	1235	1725	440	880	1650	990	1500	1650	1430
FOC-N	48	85	RNI 50-26/40	V35T	RNI 50-26	65	1 1/2"	65	290	290	123,5	80	1235	1725	440	880	1650	990	1500	1650	1430
FOC-N	48	95	RNI 50-26/40	V40T	RNI 50-26	65	1 1/2"	65	290	290	123,5	80	1235	1725	440	880	1650	990	1500	1650	1430
FOC-N	48	100	RNI 50-26/50	V40T	RNI 50-26	65	1 1/2"	65	290	290	123,5	80	1235	1725	440	880	1650	990	1500	1650	1430
FOC-N	60	50	RNI 50-20/20	V20T	RNI 50-20	65	1 1/2"	65	240	240	103,5	80	1195	1685	375	705	1180	815	1200	1180	1190

UNE 23.500-90 standard fire fighting sets with electric and diesel monoblock pumps
Groupes anti-incendie UNE 23.500-90 avec pompes monobloc électriques et diesel

Group/Groupe			Composition			Suction/Aspiration						Gereral measures Dimensions génèrales				D+J / E+J			E+D+J / E+E+J		
Type	Q	H	E	J	D	E	J	D	Hp	Hd	Hj	Ø DIS	H	Ht	D	A	B	L	A	B	L
	m³/h	mWC	RNI	VIP/NX	RNI-D	Ø	Ø	Ø	mm	mm	mm	G"	mm	mm	mm	mm	mm	mm	mm	mm	mm
FOC-N	60	55	RNI 50-20/25	V20T	RNI 50-20	65	1 1/2"	65	290	290	123,5	80	1195	1685	440	880	1650	990	1500	1650	1430
FOC-N	60	60	RNI 50-20/25	V30T	RNI 50-20	65	1 1/2"	65	290	290	123,5	80	1195	1685	440	880	1650	990	1500	1650	1430
FOC-N	60	70	RNI 50-26/30	V30T	RNI 50-26	65	1 1/2"	65	290	290	123,5	80	1235	1725	440	880	1650	990	1500	1650	1430
FOC-N	60	75	RNI 50-26/40	V30T	RNI 50-26	65	1 1/2"	65	290	290	123,5	80	1235	1725	440	880	1650	990	1500	1650	1430
FOC-N	60	85	RNI 50-26/40	V35T	RNI 50-26	65	1 1/2"	65	290	290	123,5	80	1235	1725	440	880	1650	990	1500	1650	1430
FOC-N	60	95	RNI 50-26/40	V40T	RNI 50-26	65	1 1/2"	65	290	290	123,5	80	1235	1725	440	880	1650	990	1500	1650	1430
FOC-N	72	50	RNI 65-20/25	V20T	RNI 65-20	80	1 1/2"	80	290	290	123,5	100	1333	1823	440	880	1650	990	1500	1650	1430
FOC-N	72	55	RNI 65-20/30	V20T	RNI 65-20	80	1 1/2"	80	290	290	123,5	100	1333	1823	440	880	1650	990	1500	1650	1430
FOC-N	72	65	RNI 65-20/40	V30T	RNI 65-20	80	1 1/2"	80	290	290	123,5	100	1333	1823	440	880	1650	990	1500	1650	1430
FOC-N	72	75	RNI 65-26/50	V30T	RNI 65-26	80	1 1/2"	80	290	290	123,5	100	1423	1913	440	880	1650	990	1500	1650	1430
FOC-N	72	85	RNI 65-26/50	V35T	RNI 65-26	80	1 1/2"	80	290	290	123,5	100	1423	1913	440	880	1650	990	1500	1650	1430
FOC-N	84	50	RNI 65-20/30	V20T	RNI 65-20	80	1 1/2"	80	290	290	123,5	100	1333	1823	440	880	1650	990	1500	1650	1430
FOC-N	84	55	RNI 65-20/40	V20T	RNI 65-20	80	1 1/2"	80	290	290	123,5	100	1333	1823	440	880	1650	990	1500	1650	1430
FOC-N	84	65	RNI 65-20/40	V30T	RNI 65-20	80	1 1/2"	80	290	290	123,5	100	1333	1823	440	880	1650	990	1500	1650	1430
FOC-N	84	75	RNI 65-26/50	V30T	RNI 65-26	80	1 1/2"	80	290	290	123,5	100	1423	1913	440	880	1650	990	1500	1650	1430
FOC-N	84	80	RNI 65-26/50	V35T	RNI 65-26	80	1 1/2"	80	290	290	123,5	100	1423	1913	440	880	1650	990	1500	1650	1430
FOC-N	96	50	RNI 65-20/30	V20T	RNI 65-20	80	1 1/2"	80	290	290	123,5	100	1333	1823	440	880	1650	990	1500	1650	1430
FOC-N	96	55	RNI 65-20/40	V20T	RNI 65-20	80	1 1/2"	80	290	290	123,5	100	1333	1823	440	880	1650	990	1500	1650	1430
FOC-N	96	60	RNI 65-20/40	V30T	RNI 65-20	80	1 1/2"	80	290	290	123,5	100	1333	1823	440	880	1650	990	1500	1650	1430
FOC-N	96	75	RNI 65-26/50	V30T	RNI 65-26	80	1 1/2"	80	290	290	123,5	100	1423	1913	440	880	1650	990	1500	1650	1430
FOC-N	96	80	RNI 65-26/50	V35T	RNI 65-26	80	1 1/2"	80	290	290	123,5	100	1423	1913	440	880	1650	990	1500	1650	1430
FOC-N	108	50	RNI 65-20/30	V20T	RNI 65-20	80	1 1/2"	80	290	290	123,5	100	1333	1823	440	880	1650	990	1500	1650	1430
FOC-N	108	55	RNI 65-20/40	V20T	RNI 65-20	80	1 1/2"	80	290	290	123,5	100	1333	1823	440	880	1650	990	1500	1650	1430
FOC-N	108	60	RNI 65-20/40	V30T	RNI 65-20	80	1 1/2"	80	290	290	123,5	100	1333	1823	440	880	1650	990	1500	1650	1430
FOC-N	108	70	RNI 65-26/50	V30T	RNI 65-26	80	1 1/2"	80	290	290	123,5	100	1423	1913	440	880	1650	990	1500	1650	1430
FOC-N	120	50	RNI 80-20/40	V20T	RNI 80-20	100	1 1/2"	100	290	290	123,5	125	1457	1947	440	880	1650	990	1500	1650	1430
FOC-N	120	55	RNI 80-20/50	V20T	RNI 80-20	100	1 1/2"	100	290	290	123,5	125	1457	1947	440	880	1650	990	1500	1650	1430
FOC-N	120	60	RNI 80-20/50	V30T	RNI 80-20	100	1 1/2"	100	290	290	123,5	125	1457	1947	440	880	1650	990	1500	1650	1430
FOC-N	132	50	RNI 80-20/40	V20T	RNI 80-20	100	1 1/2"	100	290	290	123,5	125	1457	1947	440	880	1650	990	1500	1650	1430
FOC-N	132	55	RNI 80-20/50	V20T	RNI 80-20	100	1 1/2"	100	290	290	123,5	125	1457	1947	440	880	1650	990	1500	1650	1430
FOC-N	132	60	RNI 80-20/50	V30T	RNI 80-20	100	1 1/2"	100	290	290	123,5	125	1457	1947	440	880	1650	990	1500	1650	1430
FOC-N	144	55	RNI 80-20/50	V20T	RNI 80-20	100	1 1/2"	100	290	290	123,5	125	1457	1947	440	880	1650	990	1500	1650	1430
FOC-N	156	55	RNI 80-20/50	V20T	RNI 80-20	100	1 1/2"	100	290	290	123,5	125	1457	1947	440	880	1650	990	1500	1650	1430
FOC-N	168	50	RNI 80-20/50	V20T	RNI 80-20	100	1 1/2"	100	290	290	123,5	125	1457	1947	440	880	1650	990	1500	1650	1430
FOC-N	180	50	RNI 80-20/50	V20T	RNI 80-20	100	1 1/2"	100	290	290	123,5	125	1457	1947	440	880	1650	990	1500	1650	1430
FOC-N	192	45	RNI 100-20/50	V20T	RNI 100-20	125	1 1/2"	125	290	290	123,5	150	1635	2125	440	880	1650	990	1500	1650	1430

Fire fighting sets to UNE 23.500-90 / Groupes anti-incendie UNE 23.500-90

Description

These are sets using normalized pumps type RNI to DIN 24255. Lengthy experience in making this type of fire packages has enabled their standardisation by applying UNE 23500-90 standard or CEPREVEN Technical Rule RT 2-ABA. Comprehensive design of the whole group ready for automatic fire fighting operation. Modular manufacture that can be configured depending on the type of set required, whether this is with a single main pump or several main pumps and driven by electric motor or diesel engine. Selection of the right group from a large range of flow possibilities from 12 m3/h and pressure up to 125 metres. Powers up to 150 HP.

Similarly available according to UNE-EN 12845 standard or CEPREVEN Technical Rule RT1-ROC.

Description

Groupes utilisant la pompe normalisée type RN suivant DIN 24255. Une longue expérience dans la fabrication de ce type de groupe anti-incendie a permis sa standardisation en appliquant la norme UNE 23500-90 ou la Règle Technique RT 2-ABA de CEPREVEN. Conception d'ensemble de tout le groupe prêt pour le service automatique anti-incendie. Fabrication modulaire configurable suivant le type de groupe requis, que ce soit avec pompe principale unique ou plusieurs pompes principales et actionnement par moteur électrique ou diesel. Sélection du groupe adéquat dans une large gamme de possibilités de débits depuis 12 m3/h et pression jusqu'à 125 mètres. Puissances jusqu'à 150 CV.

Également disponible sous la norme UNE-EN 12845 ou la Règle Technique RT1-ROC de CEPREVEN.

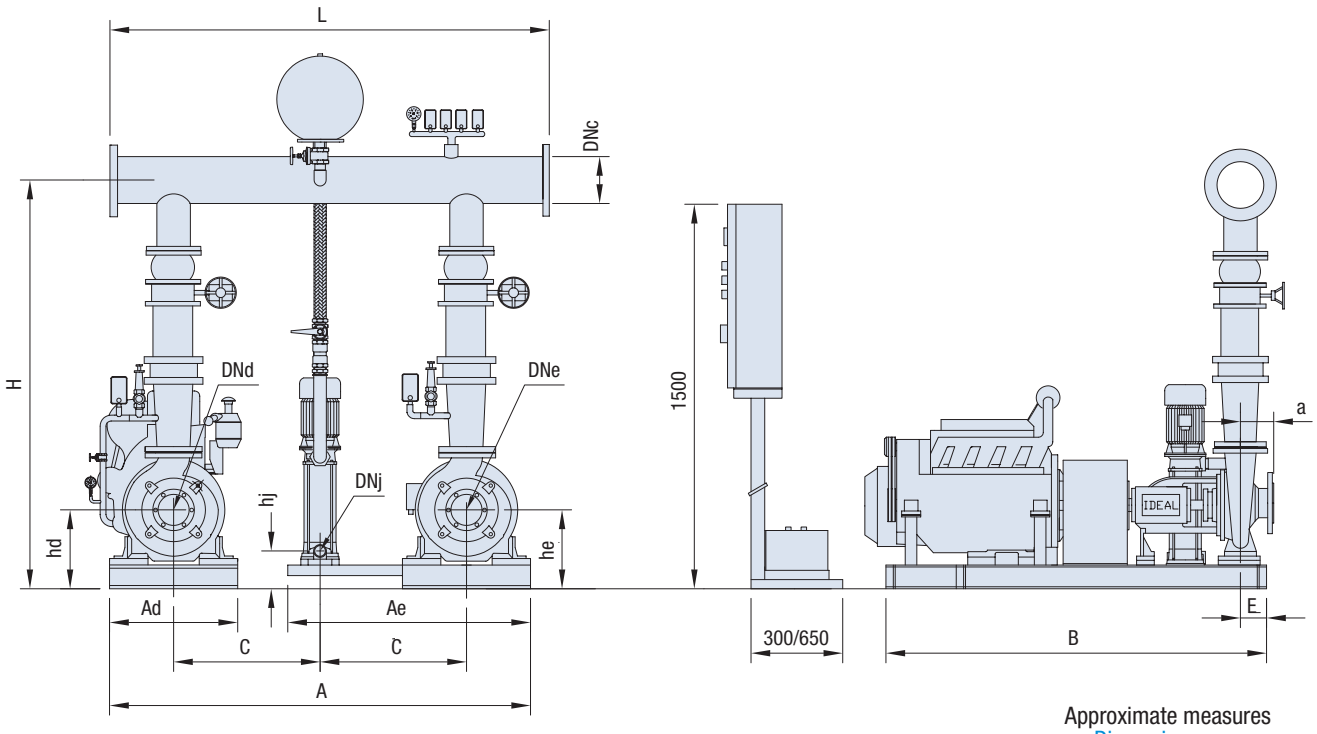

Approximate measures
Dimensions approx.

Group/Groupe			Composition			Dimensions																		
Type	Q	H	Pumps Pompes		Pump Pompe	E + J					D				J		E + D + J					Main flod Coplecteur	
	m³/h	mWC	Main pump Pompe principale	HP	Jockey	L	Ae	Be	He	DN	Ad	Bd	Hd	DN	hj	Dnj	L	A	C	E	a	H	DNc
FOC-N	42	115	RNI 50-32H	60	V45T	880	820	1400	380	65	660	2000	445	65	159	1 1/2"	1320	1440	440	83	125	1320	80
FOC-N	42	120	RNI 50-32H	75	4/22-5,5CV	1100	1030	1875	445	65	660	2000	445	65	190	Ø32	1650	1760	550	83	125	1320	80
FOC-N	42	125	RNI 50-32H	75	4/22-5,5CV	1100	1030	1875	445	65	660	2000	445	65	190	Ø32	1650	1760	550	83	125	1320	80
FOC-N	48	110	RNI 50-32H	60	V45T	880	820	1400	380	65	660	2000	445	65	159	1 1/2"	1320	1440	440	83	125	1320	80
FOC-N	48	115	RNI 50-32H	75	V45T	1100	1030	1875	445	65	660	2000	445	65	159	1 1/2"	1650	1760	550	83	125	1320	80
FOC-N	48	120	RNI 50-32H	75	4/22-5,5CV	1100	1030	1875	445	65	660	2000	445	65	190	Ø32	1650	1760	550	83	125	1320	80
FOC-N	48	125	RNI 50-32H	75	4/22-5,5CV	1100	1030	1875	445	65	660	2000	445	65	190	Ø32	1650	1760	550	83	125	1320	80
FOC-N	60	100	RNI 50-32H	60	V40T	880	820	1400	380	65	660	2000	445	65	159	1 1/2"	1320	1440	440	83	125	1320	80
FOC-N	60	110	RNI 50-32H	60	V45T	880	820	1400	380	65	660	2000	445	65	159	1 1/2"	1320	1440	440	83	125	1320	80
FOC-N	60	115	RNI 50-32H	75	V45T	1100	1030	1875	445	65	660	2000	445	65	159	1 1/2"	1650	1760	550	83	125	1320	80
FOC-N	60	125	RNI 50-32H	75	4/22-5,5CV	1100	1030	1875	445	65	660	2000	445	65	190	Ø32	1650	1760	550	83	125	1320	80
FOC-N	72	95	RNI 65-26	60	V40T	1100	930	1400	355	80	660	1875	410	80	159	1 1/2"	1650	1660	550	83	100	1335	100
FOC-N	72	100	RNI 50-32H	60	V40T	880	820	1400	380	65	660	2000	445	65	159	1 1/2"	1320	1440	440	83	125	1320	80
FOC-N	72	105	RNI 50-32H	60	V45T	880	820	1400	380	65	660	2000	445	65	159	1 1/2"	1320	1440	440	83	125	1320	80
FOC-N	72	115	RNI 50-32H	75	V45T	1100	1030	1875	445	65	660	2000	445	65	159	1 1/2"	1650	1760	550	83	125	1320	80
FOC-N	72	120	RNI 50-32H	75	4/22-5,5CV	1100	1030	1875	445	65	660	2000	445	65	190	Ø32	1650	1760	550	83	125	1320	80

Group/Groupe			Composition			Dimensions																		
Type	Q	H	Pumps Pompes		Pump Pompe	E + J					D				J		E + D + J					Main flod Coplecteur	
	m³/h	mWC	Main pump Pompe principale	HP	Jockey	L	Ae	Be	He	DN	Ad	Bd	Hd	DN	hj	Dnj	L	A	C	E	a	H	DNc
FOC-N	72	125	RNI 50-32H	75	4/22-5,5CV	1100	1030	1875	445	65	660	2000	445	65	190	Ø32	1650	1760	550	83	125	1320	80
FOC-N	84	85	RNI 65-26	60	V35T	1100	930	1400	355	80	660	1875	410	80	159	1 1/2"	1650	1660	550	83	100	1335	100
FOC-N	84	95	RNI 65-26	60	V40T	1100	930	1400	355	80	660	1875	410	80	159	1 1/2"	1650	1660	550	83	100	1335	100
FOC-N	84	100	RNI 65-26	75	V40T	1200	1130	1875	410	80	660	1875	410	80	159	1 1/2"	1850	1960	650	83	100	1335	100
FOC-N	84	105	RNI 65-32H	100	V45T	1200	1130	1875	445	80	660	2000	445	80	159	1 1/2"	1850	1960	650	83	125	1400	100
FOC-N	84	115	RNI 65-32H	100	V45T	1200	1130	1875	445	80	660	2000	445	80	159	1 1/2"	1850	1960	650	83	125	1400	100
FOC-N	84	120	RNI 65-32H	100	4/22-5,5CV	1200	1130	1875	445	80	660	2000	445	80	190	Ø32	1850	1960	650	83	125	1400	100
FOC-N	84	125	RNI 65-32H	125	4/22-5,5CV	1200	1130	1875	445	80	660	2000	445	80	190	Ø32	1850	1960	650	83	125	1400	100
FOC-N	96	85	RNI 65-26	60	V35T	1100	930	1400	355	80	660	1875	410	80	159	1 1/2"	1650	1660	550	83	100	1335	100
FOC-N	96	90	RNI 65-26	60	V40T	1100	930	1400	355	80	660	1875	410	80	159	1 1/2"	1650	1660	550	83	100	1335	100
FOC-N	96	95	RNI 65-26	75	V40T	1200	1130	1875	410	80	660	1875	410	80	159	1 1/2"	1850	1960	650	83	100	1335	100
FOC-N	96	100	RNI 65-26	75	V40T	1200	1130	1875	410	80	660	1875	410	80	159	1 1/2"	1850	1960	650	83	100	1335	100
FOC-N	96	105	RNI 65-32H	100	V45T	1200	1130	1875	445	80	660	2000	445	80	159	1 1/2"	1850	1960	650	83	125	1400	100
FOC-N	96	115	RNI 65-32H	100	V45T	1200	1130	1875	445	80	660	2000	445	80	159	1 1/2"	1850	1960	650	83	125	1400	100
FOC-N	96	120	RNI 65-32H	100	4/22-5,5CV	1200	1130	1875	445	80	660	2000	445	80	190	Ø32	1850	1960	650	83	125	1400	100
FOC-N	96	125	RNI 65-32H	125	4/22-5,5CV	1200	1130	1875	445	80	660	2000	445	80	190	Ø32	1850	1960	650	83	125	1400	100
FOC-N	108	75	RNI 65-26	60	V30T	1100	930	1400	355	80	660	1875	410	80	159	1 1/2"	1650	1660	550	83	100	1335	100
FOC-N	108	85	RNI 65-26	60	V35T	1100	930	1400	355	80	660	1875	410	80	159	1 1/2"	1650	1660	550	83	100	1335	100
FOC-N	108	90	RNI 65-26	60	V40T	1100	930	1400	355	80	660	1875	410	80	159	1 1/2"	1650	1660	550	83	100	1335	100
FOC-N	108	95	RNI 65-26	75	V40T	1200	1130	1875	410	80	660	1875	410	80	159	1 1/2"	1850	1960	650	83	100	1335	100
FOC-N	108	100	RNI 65-26	75	V40T	1200	1130	1875	410	80	660	1875	410	80	159	1 1/2"	1850	1960	650	83	100	1335	100
FOC-N	108	105	RNI 65-32H	100	V45T	1200	1130	1875	445	80	660	2000	445	80	159	1 1/2"	1850	1960	650	83	125	1400	100
FOC-N	108	115	RNI 65-32H	100	V45T	1200	1130	1875	445	80	660	2000	445	80	159	1 1/2"	1850	1960	650	83	125	1400	100
FOC-N	108	120	RNI 65-32H	100	4/22-5,5CV	1200	1130	1875	445	80	660	2000	445	80	190	Ø32	1850	1960	650	83	125	1400	100
FOC-N	108	125	RNI 65-32H	125	4/22-5,5CV	1200	1130	1875	445	80	660	2000	445	80	190	Ø32	1850	1960	650	83	125	1400	100
FOC-N	120	75	RNI 80-26	60	V30T	1100	930	1400	355	100	660	1875	410	100	159	1 1/2"	1650	1660	550	83	125	1388	125
FOC-N	120	85	RNI 80-26	75	V35T	1200	1130	1875	410	100	660	1875	410	100	159	1 1/2"	1850	1960	650	83	125	1388	125
FOC-N	120	95	RNI 80-26	75	V40T	1200	1130	1875	410	100	660	1875	410	100	159	1 1/2"	1850	1960	650	83	125	1388	125
FOC-N	120	100	RNI 80-32H	125	V40T	1200	1130	1875	445	100	660	2000	445	100	159	1 1/2"	1850	1960	650	83	125	1458	125
FOC-N	120	115	RNI 80-32H	125	V45T	1200	1130	1875	445	100	660	2000	445	100	159	1 1/2"	1850	1960	650	83	125	1458	125
FOC-N	120	120	RNI 80-32H	150	4/22-5,5CV	1200	1130	1875	445	100	660	2000	445	100	190	Ø32	1850	1960	650	83	125	1458	125
FOC-N	120	125	RNI 80-32H	150	4/22-5,5CV	1200	1130	1875	445	100	660	2000	445	100	190	Ø32	1850	1960	650	83	125	1458	125
FOC-N	132	70	RNI 80-26	60	V30T	1100	930	1400	355	100	660	1875	410	100	159	1 1/2"	1650	1660	550	83	125	1388	125
FOC-N	132	75	RNI 80-26	75	V30T	1200	1130	1875	410	100	660	1875	410	100	159	1 1/2"	1850	1960	650	83	125	1388	125
FOC-N	132	85	RNI 80-26	75	V35T	1200	1130	1875	410	100	660	1875	410	100	159	1 1/2"	1850	1960	650	83	125	1388	125
FOC-N	132	90	RNI 80-26	75	V40T	1200	1130	1875	410	100	660	1875	410	100	159	1 1/2"	1850	1960	650	83	125	1388	125
FOC-N	132	95	RNI 80-26	100	V40T	1200	1130	1875	410	100	660	1875	410	100	159	1 1/2"	1850	1960	650	83	125	1388	125
FOC-N	132	100	RNI 80-32H	125	V40T	1200	1130	1875	445	100	660	2000	445	100	159	1 1/2"	1850	1960	650	83	125	1458	125
FOC-N	132	115	RNI 80-32H	125	V45T	1200	1130	1875	445	100	660	2000	445	100	159	1 1/2"	1850	1960	650	83	125	1458	125
FOC-N	132	120	RNI 80-32H	150	4/22-5,5CV	1200	1130	1875	445	100	660	2000	445	100	190	Ø32	1850	1960	650	83	125	1458	125
FOC-N	132	125	RNI 80-32H	150	4/22-5,5CV	1200	1130	1875	445	100	660	2000	445	100	190	Ø32	1850	1960	650	83	125	1458	125
FOC-N	144	60	RNI 80-20	60	V30T	1100	930	1400	365	100	660	1875	390	100	159	1 1/2"	1650	1660	550	83	125	1338	125
FOC-N	144	65	RNI 80-26	60	V30T	1100	930	1400	355	100	660	1875	410	100	159	1 1/2"	1650	1660	550	83	125	1388	125
FOC-N	144	70	RNI 80-26	75	V30T	1200	1130	1875	410	100	660	1875	410	100	159	1 1/2"	1850	1960	650	83	125	1388	125
FOC-N	144	75	RNI 80-26	75	V30T	1200	1130	1875	410	100	660	1875	410	100	159	1 1/2"	1850	1960	650	83	125	1388	125
FOC-N	144	85	RNI 80-26	100	V35T	1200	1130	1875	410	100	660	1875	410	100	159	1 1/2"	1850	1960	650	83	125	1388	125

Group/Groupe			Composition			Dimensions																	
Type	Q	H	Pumps Pompes		Pump Pompe	E + J					D				J		E + D + J					Main flod Coplecteur	
	m³/h	mWC	Main pump Pompe principale	HP	Jockey	L	Ae	Be	He	DN	Ad	Bd	Hd	DN	hj	Dnj	L	A	C	E	a	H	DNc
FOC-N	144	90	RNI 80-26	100	V40T	1200	1130	1875	410	100	660	1875	410	100	159	1 1/2"	1850	1960	650	83	125	1388	125
FOC-N	144	95	RNI 80-26	100	V40T	1200	1130	1875	410	100	660	2000	410	100	159	1 1/2"	1850	1960	650	83	125	1388	125
FOC-N	144	100	RNI 80-32H	125	V40T	1200	1130	1875	445	100	660	2000	445	100	159	1 1/2"	1850	1960	650	83	125	1458	125
FOC-N	144	115	RNI 80-32H	125	V45T	1200	1130	1875	445	100	660	2000	445	100	159	1 1/2"	1850	1960	650	83	125	1458	125
FOC-N	144	120	RNI 80-32H	150	4/22-5,5CV	1200	1130	1875	445	100	660	2000	445	100	190	Ø32	1850	1960	650	83	125	1458	125
FOC-N	144	125	RNI 80-32H	150	4/22-5,5CV	1200	1130	1875	445	100	660	2000	445	100	190	Ø32	1850	1960	650	83	125	1458	125
FOC-N	156	65	RNI 80-26	60	V30T	1100	930	1400	355	100	660	1875	410	100	159	1 1/2"	1650	1660	550	83	125	1388	125
FOC-N	156	70	RNI 80-26	75	V30T	1200	1130	1875	410	100	660	1875	410	100	159	1 1/2"	1850	1960	650	83	125	1388	125
FOC-N	156	75	RNI 80-26	75	V30T	1200	1130	1875	410	100	660	1875	410	100	159	1 1/2"	1850	1960	650	83	125	1388	125
FOC-N	156	80	RNI 80-26	100	V35T	1200	1130	1875	410	100	660	1875	410	100	159	1 1/2"	1850	1960	650	83	125	1388	125
FOC-N	156	85	RNI 80-26	100	V35T	1200	1130	1875	410	100	660	2000	410	100	159	1 1/2"	1850	1960	650	83	125	1388	125
FOC-N	156	95	RNI 80-26	100	V40T	1200	1130	1875	410	100	660	2000	410	100	159	1 1/2"	1850	1960	650	83	125	1388	125
FOC-N	156	100	RNI 80-32H	125	V40T	1200	1130	1875	445	100	660	2000	445	100	159	1 1/2"	1850	1960	650	83	125	1458	125
FOC-N	156	110	RNI 80-32H	125	V45T	1200	1130	1875	445	100	660	2000	445	100	159	1 1/2"	1850	1960	650	83	125	1458	125
FOC-N	156	115	RNI 80-32H	150	V45T	1200	1130	1875	445	100	660	2000	445	100	159	1 1/2"	1850	1960	650	83	125	1458	125
FOC-N	156	125	RNI 80-32H	150	4/22-5,5CV	1200	1130	1875	445	100	660	2000	445	100	190	Ø32	1850	1960	650	83	125	1458	125
FOC-N	168	55	RNI 80-20	60	V20T	1100	930	1400	365	100	660	1875	390	100	159	1 1/2"	1650	1660	550	83	125	1338	125
FOC-N	168	60	RNI 80-26	60	V30T	1100	930	1400	355	100	660	1875	410	100	159	1 1/2"	1650	1660	550	83	125	1388	125
FOC-N	168	65	RNI 80-26	75	V30T	1200	1130	1875	410	100	660	1875	410	100	159	1 1/2"	1850	1960	650	83	125	1388	125
FOC-N	168	70	RNI 80-26	75	V30T	1200	1130	1875	410	100	660	1875	410	100	159	1 1/2"	1850	1960	650	83	125	1388	125
FOC-N	168	75	RNI 80-26	100	V30T	1200	1130	1875	410	100	660	1875	410	100	159	1 1/2"	1850	1960	650	83	125	1388	125
FOC-N	168	80	RNI 80-26	100	V35T	1200	1130	1875	410	100	660	1875	410	100	159	1 1/2"	1850	1960	650	83	125	1388	125
FOC-N	168	85	RNI 80-26	100	V35T	1200	1130	1875	410	100	660	2000	410	100	159	1 1/2"	1850	1960	650	83	125	1388	125
FOC-N	168	90	RNI 80-26	100	V40T	1200	1130	1875	410	100	660	2000	410	100	159	1 1/2"	1850	1960	650	83	125	1388	125
FOC-N	168	95	RNI 80-26	125	V40T	1200	1130	1875	410	100	660	2000	410	100	159	1 1/2"	1850	1960	650	83	125	1388	125
FOC-N	168	100	RNI 80-32H	125	V40T	1200	1130	1875	445	100	660	2000	445	100	159	1 1/2"	1850	1960	650	83	125	1458	125
FOC-N	168	110	RNI 80-32H	125	V45T	1200	1130	1875	445	100	660	2000	445	100	159	1 1/2"	1850	1960	650	83	125	1458	125
FOC-N	168	115	RNI 80-32H	150	V45T	1200	1130	1875	445	100	660	2000	445	100	159	1 1/2"	1850	1960	650	83	125	1458	125
FOC-N	168	125	RNI 80-32H	150	4/22-5,5CV	1200	1130	1875	445	100	660	2000	445	100	190	Ø32	1850	1960	650	83	125	1458	125
FOC-N	180	55	RNI 80-20	60	V20T	1100	930	1400	365	100	660	1875	390	100	159	1 1/2"	1650	1660	550	83	125	1338	125
FOC-N	180	60	RNI 80-26	75	V30T	1200	1130	1875	410	100	660	1875	410	100	159	1 1/2"	1850	1960	650	83	125	1388	125
FOC-N	180	70	RNI 80-26	75	V30T	1200	1130	1875	410	100	660	1875	410	100	159	1 1/2"	1850	1960	650	83	125	1388	125
FOC-N	180	75	RNI 80-26	100	V30T	1200	1130	1875	410	100	660	1875	410	100	159	1 1/2"	1850	1960	650	83	125	1388	125
FOC-N	180	85	RNI 80-26	100	V35T	1200	1130	1875	410	100	660	2000	410	100	159	1 1/2"	1850	1960	650	83	125	1388	125
FOC-N	180	90	RNI 80-26	100	V40T	1200	1130	1875	410	100	660	2000	410	100	159	1 1/2"	1850	1960	650	83	125	1388	125
FOC-N	180	95	RNI 80-26	125	V40T	1200	1130	1875	410	100	660	2000	410	100	159	1 1/2"	1850	1960	650	83	125	1388	125
FOC-N	180	100	RNI 80-32H	125	V40T	1200	1130	1875	445	100	660	2000	445	100	159	1 1/2"	1850	1960	650	83	125	1458	125
FOC-N	180	105	RNI 80-32H	125	V45T	1200	1130	1875	445	100	660	2000	445	100	159	1 1/2"	1850	1960	650	83	125	1458	125
FOC-N	180	110	RNI 80-32H	150	V45T	1200	1130	1875	445	100	660	2000	445	100	159	1 1/2"	1850	1960	650	83	125	1458	125
FOC-N	180	115	RNI 80-32H	150	V45T	1200	1130	1875	445	100	660	2000	445	100	159	1 1/2"	1850	1960	650	83	125	1458	125
FOC-N	180	125	RNI 80-32H	150	4/22-5,5CV	1200	1130	1875	445	100	660	2000	445	100	190	Ø32	1850	1960	650	83	125	1458	125
FOC-N	192	50	RNI 100-20	60	V20T	1100	930	1400	355	125	660	1875	410	125	159	1 1/2"	1650	1660	550	83	125	1514	150
FOC-N	192	55	RNI 100-20	75	V20T	1200	1130	1875	410	125	660	1875	410	125	159	1 1/2"	1850	1960	650	83	125	1514	150
FOC-N	192	60	RNI 100-20	75	V30T	1200	1130	1875	410	125	660	1875	410	125	159	1 1/2"	1850	1960	650	83	125	1514	150
FOC-N	192	65	RNI 100-26	75	V30T	1200	1130	1875	445	125	660	2000	445	125	159	1 1/2"	1850	1960	650	83	140	1549	150
FOC-N	192	70	RNI 100-26	100	V30T	1200	1130	1875	445	125	660	2000	445	125	159	1 1/2"	1850	1960	650	83	140	1549	150

Fire fighting sets to UNE 23.500-90 / Groupes anti-incendie UNE 23.500-90

Group/Groupe			Composition			Dimensions																	
Type	Q	H	Pumps Pompes		Pump Pompe	E + J					D				J		E + D + J					Main flod Copllecteur	
	m³/h	mWC	Main pump Pompe principale	HP	Jockey	L	Ae	Be	He	DN	Ad	Bd	Hd	DN	hj	Dnj	L	A	C	E	a	H	DNc
FOC-N	192	75	RNI 100-26	100	V30T	1200	1130	1875	445	125	660	2000	445	125	159	1 1/2"	1850	1960	650	83	140	1549	150
FOC-N	192	85	RNI 100-26	100	V35T	1200	1130	1875	445	125	660	2000	445	125	159	1 1/2"	1850	1960	650	83	140	1549	150
FOC-N	192	95	RNI 100-26	125	V40T	1200	1130	1875	445	125	660	2000	445	125	159	1 1/2"	1850	1960	650	83	140	1549	150
FOC-N	192	100	RNI 100-26	150	V40T	1200	1130	1875	445	125	660	2000	445	125	159	1 1/2"	1850	1960	650	83	140	1549	150
FOC-N	192	115	RNI 80-32H	150	V45T	1200	1130	1875	445	100	660	2000	445	100	159	1 1/2"	1850	1960	650	83	125	1458	125
FOC-N	192	125	RNI 80-32H	150	4/22-5,5CV	1200	1130	1875	445	100	660	2000	445	100	190	Ø32	1850	1960	650	83	125	1458	125
FOC-N	204	50	RNI 100-20	60	V20T	1100	930	1400	355	125	660	1875	410	125	159	1 1/2"	1650	1660	550	83	125	1514	150
FOC-N	204	55	RNI 100-20	75	V20T	1200	1130	1875	410	125	660	1875	410	125	159	1 1/2"	1850	1960	650	83	125	1514	150
FOC-N	204	60	RNI 100-20	75	V30T	1200	1130	1875	410	125	660	1875	410	125	159	1 1/2"	1850	1960	650	83	125	1514	150
FOC-N	204	65	RNI 100-26	100	V30T	1200	1130	1875	445	125	660	2000	445	125	159	1 1/2"	1850	1960	650	83	140	1549	150
FOC-N	204	75	RNI 100-26	100	V30T	1200	1130	1875	445	125	660	2000	445	125	159	1 1/2"	1850	1960	650	83	140	1549	150
FOC-N	204	85	RNI 100-26	125	V35T	1200	1130	1875	445	125	660	2000	445	125	159	1 1/2"	1850	1960	650	83	140	1549	150
FOC-N	204	95	RNI 100-26	125	V40T	1200	1130	1875	445	125	660	2000	445	125	159	1 1/2"	1850	1960	650	83	140	1549	150
FOC-N	204	100	RNI 100-26	150	V40T	1200	1130	1875	445	125	660	2000	445	125	159	1 1/2"	1850	1960	650	83	140	1549	150
FOC-N	204	110	RNI 100-32H	150	V45T	1200	1130	2000	470	125	660	2000	470	125	159	1 1/2"	1850	1960	650	83	140	1609	150
FOC-N	204	115	RNI 100-32H	180	V45T	1200	1130	2000	470	125	660	2000	470	125	159	1 1/2"	1850	1960	650	83	140	1609	150
FOC-N	204	125	RNI 100-32H	180	4/22-5,5CV	1200	1130	2000	470	125	660	2000	470	125	190	Ø32	1850	1960	650	83	140	1609	150
FOC-N	216	50	RNI 100-20	60	V20T	1100	930	1400	355	125	660	1875	410	125	159	1 1/2"	1650	1660	550	83	125	1514	150
FOC-N	216	55	RNI 100-20	75	V20T	1200	1130	1875	410	125	660	1875	410	125	159	1 1/2"	1850	1960	650	83	125	1514	150
FOC-N	216	60	RNI 100-20	75	V30T	1200	1130	1875	410	125	660	1875	410	125	159	1 1/2"	1850	1960	650	83	125	1514	150
FOC-N	216	65	RNI 100-26	100	V30T	1200	1130	1875	445	125	660	2000	445	125	159	1 1/2"	1850	1960	650	83	140	1549	150
FOC-N	216	75	RNI 100-26	100	V30T	1200	1130	1875	445	125	660	2000	445	125	159	1 1/2"	1850	1960	650	83	140	1549	150
FOC-N	216	85	RNI 100-26	125	V35T	1200	1130	1875	445	125	660	2000	445	125	159	1 1/2"	1850	1960	650	83	140	1549	150
FOC-N	216	90	RNI 100-26	125	V40T	1200	1130	1875	445	125	660	2000	445	125	159	1 1/2"	1850	1960	650	83	140	1549	150
FOC-N	216	100	RNI 100-26	150	V40T	1200	1130	1875	445	125	660	2000	445	125	159	1 1/2"	1850	1960	650	83	140	1549	150
FOC-N	216	110	RNI 100-32H	150	V45T	1200	1130	2000	470	125	660	2000	470	125	159	1 1/2"	1850	1960	650	83	140	1609	150
FOC-N	216	115	RNI 100-32H	180	V45T	1200	1130	2000	470	125	660	2000	470	125	159	1 1/2"	1850	1960	650	83	140	1609	150
FOC-N	216	125	RNI 100-32H	180	4/22-5,5CV	1200	1130	2000	470	125	660	2000	470	125	190	Ø32	1850	1960	650	83	140	1609	150
FOC-N	228	50	RNI 100-20	60	V20T	1100	930	1400	355	125	660	1875	410	125	159	1 1/2"	1650	1660	550	83	125	1514	150
FOC-N	228	55	RNI 100-20	75	V20T	1200	1130	1875	410	125	660	1875	410	125	159	1 1/2"	1850	1960	650	83	125	1514	150
FOC-N	228	60	RNI 100-20	75	V30T	1200	1130	1875	410	125	660	1875	410	125	159	1 1/2"	1850	1960	650	83	125	1514	150
FOC-N	228	70	RNI 100-26	100	V30T	1200	1130	1875	445	125	660	2000	445	125	159	1 1/2"	1850	1960	650	83	140	1549	150
FOC-N	228	75	RNI 100-26	125	V30T	1200	1130	1875	445	125	660	2000	445	125	159	1 1/2"	1850	1960	650	83	140	1549	150
FOC-N	228	85	RNI 100-26	125	V35T	1200	1130	1875	445	125	660	2000	445	125	159	1 1/2"	1850	1960	650	83	140	1549	150
FOC-N	228	90	RNI 100-26	125	V40T	1200	1130	1875	445	125	660	2000	445	125	159	1 1/2"	1850	1960	650	83	140	1549	150
FOC-N	228	100	RNI 100-26	150	V40T	1200	1130	1875	445	125	660	2000	445	125	159	1 1/2"	1850	1960	650	83	140	1549	150
FOC-N	228	105	RNI 100-32H	150	V45T	1200	1130	2000	470	125	660	2000	470	125	159	1 1/2"	1850	1960	650	83	140	1609	150
FOC-N	228	110	RNI 100-32H	180	V45T	1200	1130	2000	470	125	660	2000	470	125	159	1 1/2"	1850	1960	650	83	140	1609	150
FOC-N	228	115	RNI 100-32H	180	V45T	1200	1130	2000	470	125	660	2000	470	125	159	1 1/2"	1850	1960	650	83	140	1609	150
FOC-N	228	125	RNI 100-32H	180	4/22-5,5CV	1200	1130	2000	470	125	660	2000	470	125	190	Ø32	1850	1960	650	83	140	1609	150
FOC-N	240	50	RNI 100-20	60	V20T	1100	930	1400	355	125	660	1875	410	125	159	1 1/2"	1650	1660	550	83	125	1514	150
FOC-N	240	55	RNI 100-20	75	V20T	1200	1130	1875	410	125	660	1875	410	125	159	1 1/2"	1850	1960	650	83	125	1514	150
FOC-N	240	60	RNI 100-26	100	V30T	1200	1130	1875	445	125	660	2000	445	125	159	1 1/2"	1850	1960	650	83	140	1549	150
FOC-N	240	70	RNI 100-26	100	V30T	1200	1130	1875	445	125	660	2000	445	125	159	1 1/2"	1850	1960	650	83	140	1549	150
FOC-N	240	75	RNI 100-26	125	V30T	1200	1130	1875	445	125	660	2000	445	125	159	1 1/2"	1850	1960	650	83	140	1549	150
FOC-N	240	85	RNI 100-26	125	V35T	1200	1130	1875	445	125	660	2000	445	125	159	1 1/2"	1850	1960	650	83	140	1549	150

Group/Groupe			Composition			Dimensions																	
Type	Q	H	Pumps Pompes		Pump Pompe	E + J					D				J		E + D + J					Main flod Copllecteur	
	m³/h	mWC	Main pump Pompe principale	HP	Jockey	L	Ae	Be	He	DN	Ad	Bd	Hd	DN	hj	Dnj	L	A	C	E	a	H	DNc
FOC-N	240	95	RNI 100-26	150	V40T	1200	1130	1875	445	125	660	2000	445	125	159	1 1/2"	1850	1960	650	83	140	1549	150
FOC-N	240	100	RNI 100-32H	150	V40T	1200	1130	2000	470	125	660	2000	470	125	159	1 1/2"	1850	1960	650	83	140	1609	150
FOC-N	240	105	RNI 100-32H	150	V45T	1200	1130	2000	470	125	660	2000	470	125	159	1 1/2"	1850	1960	650	83	140	1609	150
FOC-N	240	110	RNI 100-32H	180	V45T	1200	1130	2000	470	125	660	2000	470	125	159	1 1/2"	1850	1960	650	83	140	1609	150
FOC-N	240	115	RNI 100-32H	180	V45T	1200	1130	2000	470	125	660	2000	470	125	159	1 1/2"	1850	1960	650	83	140	1609	150
FOC-N	240	125	RNI 100-32H	180	4/22-5,5CV	1200	1130	2000	470	125	660	2000	470	125	190	Ø32	1850	1960	650	83	140	1609	150
FOC-N	252	50	RNI 100-20	60	V20T	1100	930	1400	355	125	660	1875	410	125	159	1 1/2"	1650	1660	550	83	125	1514	150
FOC-N	252	55	RNI 100-20	75	V20T	1200	1130	1875	410	125	660	1875	410	125	159	1 1/2"	1850	1960	650	83	125	1514	150
FOC-N	252	60	RNI 100-26	100	V30T	1200	1130	1875	445	125	660	2000	445	125	159	1 1/2"	1850	1960	650	83	140	1549	150
FOC-N	252	70	RNI 100-26	100	V30T	1200	1130	1875	445	125	660	2000	445	125	159	1 1/2"	1850	1960	650	83	140	1549	150
FOC-N	252	75	RNI 100-26	125	V30T	1200	1130	1875	445	125	660	2000	445	125	159	1 1/2"	1850	1960	650	83	140	1549	150
FOC-N	252	85	RNI 100-26	125	V35T	1200	1130	1875	445	125	660	2000	445	125	159	1 1/2"	1850	1960	650	83	140	1549	150
FOC-N	252	95	RNI 100-26	150	V40T	1200	1130	1875	445	125	660	2000	445	125	159	1 1/2"	1850	1960	650	83	140	1549	150
FOC-N	252	100	RNI 100-32H	150	V40T	1200	1130	2000	470	125	660	2000	470	125	159	1 1/2"	1850	1960	650	83	140	1609	150
FOC-N	252	105	RNI 100-32H	150	V45T	1200	1130	2000	470	125	660	2000	470	125	159	1 1/2"	1850	1960	650	83	140	1609	150
FOC-N	252	110	RNI 100-32H	180	V45T	1200	1130	2000	470	125	660	2000	470	125	159	1 1/2"	1850	1960	650	83	140	1609	150
FOC-N	252	115	RNI 100-32H	180	V45T	1200	1130	2000	470	125	660	2000	470	125	159	1 1/2"	1850	1960	650	83	140	1609	150
FOC-N	252	120	RNI 100-32H	180	4/22-5,5CV	1200	1130	2000	470	125	660	2000	470	125	190	Ø32	1850	1960	650	83	140	1609	150
FOC-N	252	125	RNI 100-32H	220	4/22-5,5CV	1200	1130	2000	470	125	660	2000	470	125	190	Ø32	1850	1960	650	83	140	1609	150
FOC-N	264	50	RNI 100-20	60	V20T	1100	930	1400	355	125	660	1875	410	125	159	1 1/2"	1650	1660	550	83	125	1514	150
FOC-N	264	55	RNI 100-20	75	V20T	1200	1130	1875	410	125	660	1875	410	125	159	1 1/2"	1850	1960	650	83	125	1514	150
FOC-N	264	60	RNI 100-26	100	V30T	1200	1130	1875	445	125	660	2000	445	125	159	1 1/2"	1850	1960	650	83	140	1549	150
FOC-N	264	65	RNI 100-26	100	V30T	1200	1130	1875	445	125	660	2000	445	125	159	1 1/2"	1850	1960	650	83	140	1549	150
FOC-N	264	75	RNI 100-26	125	V30T	1200	1130	1875	445	125	660	2000	445	125	159	1 1/2"	1850	1960	650	83	140	1549	150
FOC-N	264	85	RNI 100-26	125	V35T	1200	1130	1875	445	125	660	2000	445	125	159	1 1/2"	1850	1960	650	83	140	1549	150
FOC-N	264	95	RNI 100-26	150	V40T	1200	1130	1875	445	125	660	2000	445	125	159	1 1/2"	1850	1960	650	83	140	1549	150
FOC-N	264	100	RNI 100-32H	180	V40T	1200	1130	2000	470	125	660	2000	470	125	159	1 1/2"	1850	1960	650	83	140	1609	150
FOC-N	264	115	RNI 100-32H	180	V45T	1200	1130	2000	470	125	660	2000	470	125	159	1 1/2"	1850	1960	650	83	140	1609	150
FOC-N	264	125	RNI 100-32H	220	4/22-5,5CV	1200	1130	2000	470	125	660	2000	470	125	190	Ø32	1850	1960	650	83	140	1609	150
FOC-N	276	75	RNI 125-26H	125	V30T	1250	1130	2000	430	150	660	2000	430	150	159	1 1/2"	1900	1960	650	100	140	1567	200
FOC-N	276	85	RNI 125-26H	150	V35T	1250	1130	2000	430	150	660	2000	430	150	159	1 1/2"	1900	1960	650	100	140	1567	200
FOC-N	276	95	RNI 125-32H	180	V40T	1250	1130	1875	460	150	660	2000	460	150	159	1 1/2"	1900	1960	650	100	140	1597	200
FOC-N	276	100	RNI 125-32H	220	V40T	1250	1130	1875	460	150	660	2000	460	150	159	1 1/2"	1900	1960	650	100	140	1597	200
FOC-N	276	110	RNI 125-32H	220	V45T	1250	1130	1875	460	150	660	2000	460	150	159	1 1/2"	1900	1960	650	100	140	1597	200
FOC-N	288	75	RNI 125-26H	125	V30T	1250	1130	2000	430	150	660	2000	430	150	159	1 1/2"	1900	1960	650	100	140	1567	200
FOC-N	288	85	RNI 125-26H	150	V35T	1250	1130	2000	430	150	660	2000	430	150	159	1 1/2"	1900	1960	650	100	140	1567	200
FOC-N	288	95	RNI 125-32H	180	V40T	1250	1130	1875	460	150	660	2000	460	150	159	1 1/2"	1900	1960	650	100	140	1597	200
FOC-N	288	100	RNI 125-32H	220	V40T	1250	1130	1875	460	150	660	2000	460	150	159	1 1/2"	1900	1960	650	100	140	1597	200
FOC-N	288	105	RNI 125-32H	220	V45T	1250	1130	1875	460	150	660	2000	460	150	159	1 1/2"	1900	1960	650	100	140	1597	200
FOC-N	300	75	RNI 125-26H	125	V30T	1250	1130	2000	430	150	660	2000	430	150	159	1 1/2"	1900	1960	650	100	140	1567	200
FOC-N	300	80	RNI 125-26H	150	V35T	1250	1130	2000	430	150	660	2000	430	150	159	1 1/2"	1900	1960	650	100	140	1567	200
FOC-N	300	85	RNI 125-32H	180	V35T	1250	1130	1875	460	150	660	2000	460	150	159	1 1/2"	1900	1960	650	100	140	1597	200
FOC-N	300	90	RNI 125-32H	180	V40T	1250	1130	1875	460	150	660	2000	460	150	159	1 1/2"	1900	1960	650	100	140	1597	200
FOC-N	300	100	RNI 125-32H	220	V40T	1250	1130	1875	460	150	660	2000	460	150	159	1 1/2"	1900	1960	650	100	140	1597	200
FOC-N	300	105	RNI 125-32H	220	V45T	1250	1130	1875	460	150	660	2000	460	150	159	1 1/2"	1900	1960	650	100	140	1597	200
FOC-N	312	75	RNI 125-26H	125	V30T	1250	1130	2000	430	150	660	2000	430	150	159	1 1/2"	1900	1960	650	100	140	1567	200

Group/Groupe			Composition			Dimensions																	
Type	Q	H	Pumps Pompes		Pump Pompe	E + J					D				J		E + D + J					Main flod Copllecteur	
	m³/h	mca	Main pump Pompe principale	HP	Jockey	L	Ae	Be	He	DN	Ad	Bd	Hd	DN	hj	Dnj	L	A	C	E	a	H	DNc
FOC-N	312	80	RNI 125-26H	150	V35T	1250	1130	2000	430	150	660	2000	430	150	159	1 1/2"	1900	1960	650	100	140	1567	200
FOC-N	312	85	RNI 125-32H	180	V35T	1250	1130	1875	460	150	660	2000	460	150	159	1 1/2"	1900	1960	650	100	140	1597	200
FOC-N	312	90	RNI 125-32H	180	V40T	1250	1130	1875	460	150	660	2000	460	150	159	1 1/2"	1900	1960	650	100	140	1597	200
FOC-N	312	100	RNI 125-32H	220	V40T	1250	1130	1875	460	150	660	2000	460	150	159	1 1/2"	1900	1960	650	100	140	1597	200
FOC-N	312	105	RNI 125-32H	220	V45T	1250	1130	1875	460	150	660	2000	460	150	159	1 1/2"	1900	1960	650	100	140	1597	200
FOC-N	324	75	RNI 125-26H	125	V30T	1250	1130	2000	430	150	660	2000	430	150	159	1 1/2"	1900	1960	650	100	140	1567	200
FOC-N	324	80	RNI 125-26H	150	V35T	1250	1130	2000	430	150	660	2000	430	150	159	1 1/2"	1900	1960	650	100	140	1567	200
FOC-N	324	85	RNI 125-32H	180	V35T	1250	1130	1875	460	150	660	2000	460	150	159	1 1/2"	1900	1960	650	100	140	1597	200
FOC-N	324	90	RNI 125-32H	180	V40T	1250	1130	1875	460	150	660	2000	460	150	159	1 1/2"	1900	1960	650	100	140	1597	200
FOC-N	324	100	RNI 125-32H	220	V40T	1250	1130	1875	460	150	660	2000	460	150	159	1 1/2"	1900	1960	650	100	140	1597	200
FOC-N	324	105	RNI 125-32H	220	V45T	1250	1130	1875	460	150	660	2000	460	150	159	1 1/2"	1900	1960	650	100	140	1597	200
FOC-N	336	70	RNI 125-26H	125	V30T	1250	1130	2000	430	150	660	2000	430	150	159	1 1/2"	1900	1960	650	100	140	1567	200
FOC-N	336	75	RNI 125-26H	150	V30T	1250	1130	2000	430	150	660	2000	430	150	159	1 1/2"	1900	1960	650	100	140	1567	200
FOC-N	336	80	RNI 125-26H	150	V35T	1250	1130	2000	430	150	660	2000	430	150	159	1 1/2"	1900	1960	650	100	140	1567	200
FOC-N	336	85	RNI 125-32H	180	V35T	1250	1130	1875	460	150	660	2000	460	150	159	1 1/2"	1900	1960	650	100	140	1597	200
FOC-N	336	100	RNI 125-32H	220	V40T	1250	1130	1875	460	150	660	2000	460	150	159	1 1/2"	1900	1960	650	100	140	1597	200
FOC-N	348	70	RNI 125-26H	125	V30T	1250	1130	2000	430	150	660	2000	430	150	159	1 1/2"	1900	1960	650	100	140	1567	200
FOC-N	348	75	RNI 125-26H	150	V30T	1250	1130	2000	430	150	660	2000	430	150	159	1 1/2"	1900	1960	650	100	140	1567	200
FOC-N	348	80	RNI 125-26H	150	V35T	1250	1130	2000	430	150	660	2000	430	150	159	1 1/2"	1900	1960	650	100	140	1567	200
FOC-N	348	85	RNI 125-32H	180	V35T	1250	1130	1875	460	150	660	2000	460	150	159	1 1/2"	1900	1960	650	100	140	1597	200
FOC-N	348	100	RNI 125-32H	220	V40T	1250	1130	1875	460	150	660	2000	460	150	159	1 1/2"	1900	1960	650	100	140	1597	200
FOC-N	360	70	RNI 125-26H	125	V30T	1250	1130	2000	430	150	660	2000	430	150	159	1 1/2"	1900	1960	650	100	140	1567	200
FOC-N	360	75	RNI 125-26H	150	V30T	1250	1130	2000	430	150	660	2000	430	150	159	1 1/2"	1900	1960	650	100	140	1567	200
FOC-N	360	80	RNI 125-26H	150	V35T	1250	1130	2000	430	150	660	2000	430	150	159	1 1/2"	1900	1960	650	100	140	1567	200
FOC-N	360	85	RNI 125-32H	220	V35T	1250	1130	1875	460	150	660	2000	460	150	159	1 1/2"	1900	1960	650	100	140	1597	200
FOC-N	360	100	RNI 125-32H	220	V40T	1250	1130	1875	460	150	660	2000	460	150	159	1 1/2"	1900	1960	650	100	140	1597	200
FOC-N	372	70	RNI 125-26H	125	V30T	1250	1130	2000	430	150	660	2000	430	150	159	1 1/2"	1900	1960	650	100	140	1567	200
FOC-N	372	75	RNI 125-26H	150	V30T	1250	1130	2000	430	150	660	2000	430	150	159	1 1/2"	1900	1960	650	100	140	1567	200
FOC-N	372	80	RNI 125-32H	180	V35T	1250	1130	1875	460	150	660	2000	460	150	159	1 1/2"	1900	1960	650	100	140	1597	200
FOC-N	372	85	RNI 125-32H	220	V35T	1250	1130	1875	460	150	660	2000	460	150	159	1 1/2"	1900	1960	650	100	140	1597	200
FOC-N	372	100	RNI 125-32H	220	V40T	1250	1130	1875	460	150	660	2000	460	150	159	1 1/2"	1900	1960	650	100	140	1597	200
FOC-N	384	75	RNI 125-32H	180	V30T	1250	1130	1875	460	150	660	2000	460	150	159	1 1/2"	1900	1960	650	100	140	1597	200
FOC-N	384	80	RNI 125-32H	180	V35T	1250	1130	1875	460	150	660	2000	460	150	159	1 1/2"	1900	1960	650	100	140	1597	200
FOC-N	384	85	RNI 125-32H	220	V35T	1250	1130	1875	460	150	660	2000	460	150	159	1 1/2"	1900	1960	650	100	140	1597	200
FOC-N	384	95	RNI 125-32H	220	V40T	1250	1130	1875	460	150	660	2000	460	150	159	1 1/2"	1900	1960	650	100	140	1597	200
FOC-N	396	75	RNI 125-32H	180	V30T	1250	1130	1875	460	150	660	2000	460	150	159	1 1/2"	1900	1960	650	100	140	1597	200
FOC-N	396	85	RNI 125-32H	220	V35T	1250	1130	1875	460	150	660	2000	460	150	159	1 1/2"	1900	1960	650	100	140	1597	200
FOC-N	396	90	RNI 125-32H	220	V40T	1250	1130	1875	460	150	660	2000	460	150	159	1 1/2"	1900	1960	650	100	140	1597	200
FOC-N	408	75	RNI 125-32H	180	V30T	1250	1130	1875	460	150	660	2000	460	150	159	1 1/2"	1900	1960	650	100	140	1597	200
FOC-N	408	90	RNI 125-32H	220	V40T	1250	1130	1875	460	150	660	2000	460	150	159	1 1/2"	1900	1960	650	100	140	1597	200
FOC-N	420	70	RNI 150-26H	180	V30T	1250	1130	2000	430	200	660	2000	430	200	159	1 1/2"	1900	1960	650	100	160	1592	250
FOC-N	420	75	RNI 150-26H	220	V30T	1250	1130	2000	430	200	660	2000	430	200	159	1 1/2"	1900	1960	650	100	160	1592	250
FOC-N	420	80	RNI 150-26H	220	V35T	1250	1130	2000	430	200	660	2000	430	200	159	1 1/2"	1900	1960	650	100	160	1592	250
FOC-N	420	85	RNI 125-32H	220	V35T	1250	1130	1875	460	150	660	2000	460	150	159	1 1/2"	1900	1960	650	100	140	1597	200
FOC-N	420	90	RNI 125-32H	220	V40T	1250	1130	1875	460	150	660	2000	460	150	159	1 1/2"	1900	1960	650	100	140	1597	200
FOC-N	440	70	RNI 150-26H	180	V30T	1250	1130	2000	430	200	660	2000	430	200	159	1 1/2"	1900	1960	650	100	160	1592	250

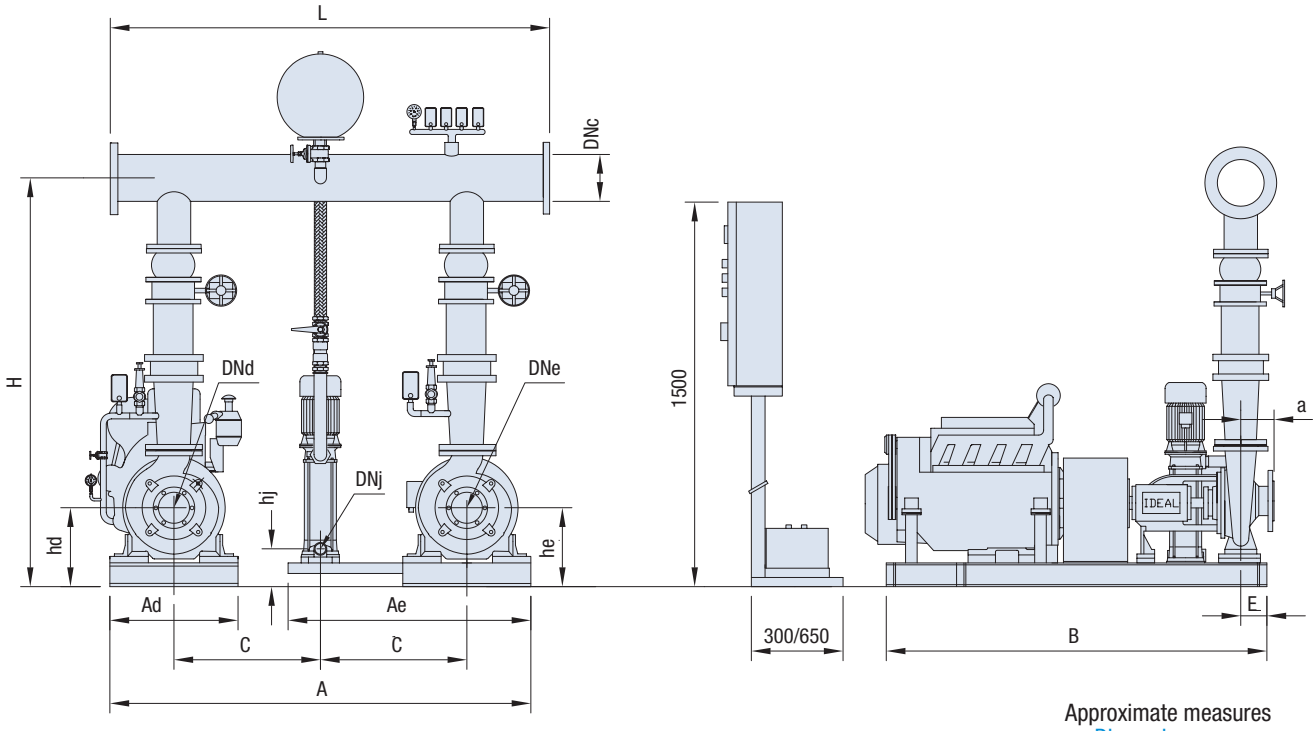

Approximate measures
Dimensions approx.

Group/Groupe			Composition			Dimensions																		
Type	Q	H	Pumps Pompes		Pump Pompe	E + J					D				J		E + D + J					Main flod Coplecteur	
	m³/h	mca	Main pump Pompe principale	HP	Jockey	L	Ae	Be	He	DN	Ad	Bd	Hd	DN	hj	Dnj	L	A	C	E	a	H	DNc
FOC-N	440	75	RNI 150-26H	220	V30T	1250	1130	2000	430	200	660	2000	430	200	159	1 1/2"	1900	1960	650	100	160	1592	250
FOC-N	440	80	RNI 150-26H	220	V35T	1250	1130	2000	430	200	660	2000	430	200	159	1 1/2"	1900	1960	650	100	160	1592	250
FOC-N	440	85	RNI 150-26H	270	V35T	1250	1130	2000	430	200	660	2000	430	200	159	1 1/2"	1900	1960	650	100	160	1592	250
FOC-N	440	90	RNI 150-26H	270	V40T	1250	1130	2000	430	200	660	2000	430	200	159	1 1/2"	1900	1960	650	100	160	1592	250
FOC-N	460	70	RNI 150-26H	180	V30T	1250	1130	2000	430	200	660	2000	430	200	159	1 1/2"	1900	1960	650	100	160	1592	250
FOC-N	460	75	RNI 150-26H	220	V30T	1250	1130	2000	430	200	660	2000	430	200	159	1 1/2"	1900	1960	650	100	160	1592	250
FOC-N	460	80	RNI 150-26H	220	V35T	1250	1130	2000	430	200	660	2000	430	200	159	1 1/2"	1900	1960	650	100	160	1592	250
FOC-N	460	85	RNI 150-26H	270	V35T	1250	1130	2000	430	200	660	2000	430	200	159	1 1/2"	1900	1960	650	100	160	1592	250
FOC-N	460	90	RNI 150-26H	270	V40T	1250	1130	2000	430	200	660	2000	430	200	159	1 1/2"	1900	1960	650	100	160	1592	250
FOC-N	480	75	RNI 150-26H	220	V30T	1250	1130	2000	430	200	660	2000	430	200	159	1 1/2"	1900	1960	650	100	160	1592	250
FOC-N	480	80	RNI 150-26H	220	V35T	1250	1130	2000	430	200	660	2000	430	200	159	1 1/2"	1900	1960	650	100	160	1592	250
FOC-N	480	85	RNI 150-26H	270	V35T	1250	1130	2000	430	200	660	2000	430	200	159	1 1/2"	1900	1960	650	100	160	1592	250
FOC-N	480	90	RNI 150-26H	270	V40T	1250	1130	2000	430	200	660	2000	430	200	159	1 1/2"	1900	1960	650	100	160	1592	250
FOC-N	500	75	RNI 150-26H	220	V30T	1250	1130	2000	430	200	660	2000	430	200	159	1 1/2"	1900	1960	650	100	160	1592	250
FOC-N	500	85	RNI 150-26H	270	V35T	1250	1130	2000	430	200	660	2000	430	200	159	1 1/2"	1900	1960	650	100	160	1592	250
FOC-N	500	90	RNI 150-26H	270	V40T	1250	1130	2000	430	200	660	2000	430	200	159	1 1/2"	1900	1960	650	100	160	1592	250

1. GENERAL

Without written consent otherwise given by a person duly empowered by Bombas Ideal S.A. (hereinafter the Company), the general sales terms and/or conditions detailed below constitute a full part of this offer and will apply to any order that stems from this. Any additional and/or different terms, items and/or sales conditions introduced in the purchase order by the Purchaser or any other form for acceptance are rejected in advance and will not form part of any order stemming from this offer.

2. ORDERS

All the orders for the Company's products shall be sent to "Bombas Ideal, S.A." at its premises in Massalfassar (Valencia), P. Ind. Mediterraneo – CID 8, 46560 Massalfassar (Valencia) and will be subject to acceptance by the Company. The order will be deemed made on reception at the Company's premises of the document of the Purchaser's acceptance of these General Sales Terms, an acceptance document which will have to be properly signed and sealed by the Purchaser.

No order will have any effect if it does not contain written acceptance of the offer and of these General Sales Terms by the Purchaser and has not been made in at most thirty (30) days from the date of the offer.

3. PRICES

The prices for the Company's products covered by the offer are fixed and inalterable for the period included from the date of the manufacturing order to the delivery date. The prices given in the offer are EX-WORKS (at our stores) according to Incoterms 2010, unless there is any express agreement otherwise, and shall not include any tax nor present nor future charge on sales, for usage, occupation, licence, as well as special taxes and other dues on manufacture, sale or delivery, all of which shall be assumed by the Purchaser.

4. DELIVERY DATE

The date when the order comes into force for purposes of the delivery date shall start after the Purchaser has made payment on account if this is agreed in the offer and after establishing and approving in writing the specifications, documents and scope of the supply requested, as well as all the data necessary which the Purchaser may require later on to be able to proceed to pay the invoice.

5. MODIFICATION, CANCELLATION, REPROGRAMMING AND RETURN OF THE EQUIPMENT

No order stemming from this offer shall allow cancellation or modification, nor any variation in its schedule of dates, without written agreement from the Company. In the event of any cancellation and/or modification, the Company shall have to be compensated for all the costs stemming from cancellation or modification. Any additional expenses which the Company incurs due to changes in the design or the specification or modification or review in any period or product stemming from this offer will have to be defrayed by the Purchaser.

The goods may be returned only when the Company expressly authorises this. The only acceptable returns of equipment shall be for items included in the price list in force and/or from the warehouse, acquired under one year from the date of notification of their availability and the date of return, and continuing to be made by the Company on the date of the return, with no modification in the denomination of the type, sealed, in its original packing, without any damage, dirt or writing on the packaging itself.

The company will not accept returns of material that has been used, or fitted on other equipment or installations. No products whose purchase price fails to exceed 150 € per position will be accepted. The amount credited will be 80% of the original purchase value, except for errors in shipments made by the Company. The Purchaser shall assume the transport expenses to the Company's premises.

6. DELIVERY OF THE GOODS

The prices offered do not include the transport of the Product, nor any special packaging, these items always being for the Purchaser's account. In the event of being contracted they will be separately stated on the invoice and on CPT Incoterms 2010 conditions. Insuring the goods is for the Purchaser's account.

The goods will be understood to be delivered when the tests are satisfactorily completed at the factory, or lacking these, when these are made available to the Purchaser at the Stores of the Company. The Purchaser assumes entire responsibility for the Product. In at most one week after the notification of the Product's availability, the Purchaser will have to indicate the address for sending this. In the event of not having a place for delivery or not replying to the notification, the Purchaser will be obliged to make the reception of the Product by stocking at the Company's warehouse and accept the corresponding invoice.

The cost of storage will be negotiated independently from the price established in the contract for the Product and this will be insured at the Purchaser's account.

In the event of a supply requiring a Commissioning operation, this will always be for the Purchaser's account and will be separately specified on the invoice. The delivery date is a mere estimation and depends on reception of all the information and all the relevant approvals, meaning that the schedule for making goods available cannot be construed in the sense of obliging the Company to undertake commitments of materials or to make items for this order outside the Company's normal and reasonable production schedules.

7. PAYMENT CONDITIONS

Except for express agreement otherwise, the payment period shall not be over sixty calendar days from the invoice date. The Purchaser will supply the Seller with the payment document agreed (cheque, promissory note etc.) within fifteen days from the invoice date.

The same conditions will govern payments on account, in the event of this form of payment being envisaged.

Regardless of reception of the payment document, the Product will not be deemed paid until its full amount has been received by the Company, the Company accepting any payment document under the usual reservations. In the event of the payment not being made on the date and in the form agreed, what is laid down in Act 15/2011 dated 5th July will be applied, establishing the means for countering defaulting payment in trade operations. The Purchaser shall meet all the costs and expenses, including reasonable lawyers' fees, which it may incur.

8. RESERVED OWNERSHIP

The Company shall reserve ownership of the product supplied until payment of its full amount. Until that time the Purchaser will not be able to sell nor convey ownership of the Product to a third party without the Company's written authorisation. In the event of failure to pay on the date agreed, the Company shall be entitled to recover the Product with no need for any court order or injunction, with the Purchaser relinquishing any allegation of loss of goods.

The Company retains ownership and a pledge right over all the products sold to the Purchaser in virtue hereof until the purchase price and any other costs, if there were any, have been paid in full. At the Company's request the Purchaser will have any document issued or supply any notifications which might be necessary to complete the Company's pledge rights over the products sold.

9. PURCHASER'S INSOLVENCY

If the Purchaser were to get under way, or if others were to bring against it, any bankruptcy proceedings based on the relevant legislation in the question, or if at the time when the equipment is ready to be made available the Purchaser's financial situation were not to offer, in the Company's view, security as regards the payment terms established, the Company reserves the right to demand full payment in cash prior to handing over the goods. If said payment were not received in fifteen (15) days after the notification of availability, the Company will be able to cancel the order to any item not delivered and demand payment of any reasonable expenses for cancellation.

10. DELAYS
The Company shall not under any circumstances be liable for any delays caused by force majeure, fire, strikes, labour conflicts, government or military action, delays in transport or supply of goods, or for cause of any nature beyond the Company' Control. In this respect no legislation for compensation of damages shall apply. The Purchaser shall accept delivery within a period of thirty (30) days after reception of the notification of availability.

11. INSPECTION
The Purchaser or its representative will be authorised to inspect the goods at the Company's premises, on condition that this does not interfere in the normal production flow of the Company, and on condition that the Purchaser supplies the Company, in writing and in advance of a list stating all the aspects that it wishes to cover through the inspection, as well as the names and posts of the persons to attend.

12. CLAIM FOR QUANTITY FLAWS
A relinquishment of any possible claim through lack of goods shall be understood to exist if this is not made within ten (10) days from reception of the goods in respect of which said fault is claimed.

13. OPERATIVE CONDITIONS AND ACCEPTANCE
The recommendations and offers shall be made based on the operative conditions specified by the Purchaser. If the real conditions differ from the ones specified and the performance of the goods is negatively affected by this, the Purchaser will be responsible for the cost of any changes required in the goods for the latter to be able to meet said conditions. The Company reserves the right to cancel any order and the Purchaser will repay to the Company all the costs and expenses incurred and any reasonable profit for performance. For this purpose, the Company reserves the right to reject any order based on an offer containing an error. The provisions of any specification or table are merely descriptive and do not constitute guarantees or commitments. The Company shall certify the service data of a particular product at the interested party's request. Any certifications as regards flow, head and performance are based on workshop tests and on the use of clean, fresh water at a temperature not exceeding 21/25º. The certifications are based only on these specific parameters and do not cover any continuing performance over any period of time nor in any conditions other than the ones stated and are subject to prices according to the test rates.

14. RECORDS, AUDITS AND ASSETS DATA
Unless an authorised director of the Company agrees otherwise and signs this expressly in writing, neither the Purchaser nor any representative of the Purchaser, nor anyone else shall be empowered to examine or audit the accounts of costs, books or records of the Company of any kind or in relation with any matter, nor will be legitimated nor have any control over written material, designs or technical material about the production and engineering of the Company, which the latter, in its own judgment esteems to belong to it fully or partly.

15. PATENT INFRINGEMENT
The Company shall release the Purchaser from any liability for infringement of any right over machinery belonging to any patent, issued as of the date of the Contract and stemming from the sale or the use of the equipment designed and/or made by the Company in the form that this supplied it.

The Company shall not assume any responsibility in respect of equipment specified either by the Company or by the Purchaser but which has not been designed and/or made by the Company.

The Purchaser will release the Company from any liability through infringement of any right over machinery belonging to any patent issued as of the date of the Contract and which concerns equipment supplied by the Company according to the designs and /or specifications supplied by the Purchaser.

The party assuming the liability according to what is stated above shall be immediately notified of any declaration of infringement and shall have absolute control over the defence of the case, including rights of reconciliation, agreement, defence against legal action and making changes to the equipment to avoid said infringement.

16. LIMITATIONS OF RESPONSIBILITY
The Company shall not under any circumstances accept any liability as regards compensations for damages, secondary damages indirect or special, loss of profit, real losses, losses of production or progress in building, whether these stem from delays in delivery or from fulfilment, from guarantee infringement, negligent manufacture or other causes. The Company's entire responsibility in relation with fulfilment of this order through breach of contract or guarantee, negligence or other causes shall not under any circumstances exceed the contract price. The Purchaser agrees to keep the Company totally unharmed from any liability as regards any claims from third parties concerning said limitations.

Insofar as compliance with different legislation and regulatory provisions, both state and regional as regards health and safety at work, as well as contamination of the environment, is affected by the use, installation and operation of the equipment and other items over which the company does not have any Control, the Company shall not accept any liability in respect of compliance of said legal and regulatory provisions, neither in the form of compensation, guarantee or any other.

17. GUARANTEE
The Guarantee adjoined hereto is exclusive and replaces any other guarantee, implicit or express, including, with no limitations, any guarantee of commercialisation or appropriateness for a specific purpose.

18. OTHER RIGHTS AND RESOURCES
Apart from the rights and resources granted to the Company in virtue of any contract stemming from this offer, the Company shall enjoy all the rights that the law and equity allow it, and shall not be obliged to execute any order stemming from this order if the Purchaser fails to comply with said order or any other order or contract entered into with the Company.

19. LAW AND JURISDICTION APPLICABLE TO THE CONTRACT
All the orders that the Company accepts shall be ruled and governed, as regards their validity, execution, construal, effect and other aspects, by the Common law of the Spanish State, the Company having its main centre of business in said state. All the orders that the Company accepts shall be understood to be sent to the main centre of activity of the Company located in Massalfassar (Valencia) Spain, and delivered to this, unless the Company agrees otherwise in writing. The Purchaser accepts that all the action or legal procedures arising directly, indirectly or in any other way in relation or in connection with or stemming from any order accepted by the Company shall be heard, at the Company's sole appreciation and option, in the Courts and Tribunals of Massamagrell (Valencia). The Purchaser agrees to submit to the jurisdiction of said Courts and Tribunals and relinquishes any right to change of jurisdiction in any proceedings brought by it against the Company or in any action brought by the Company against it.

1. GÉNÉRALITÉS

Sauf accord contraire écrit, octroyé par une personne dûment autorisée par Bombas Ideal S.A. (désormais La Société dans le texte), les termes et/ou conditions générales de vente détaillées par la suite font partie intégrante de la présente offre et s'appliqueront à toute commande qui résulte de celle-ci.
Quelque soient les termes, éléments et/ou conditions de vente ajoutés et/ou différents introduits dans la commande d'achat de la part de l'Acheteur ou tout autre protocole de consentement restent refusés d'avance et ne feront partie d'aucune commande qui ressort de la présente offre.

2. COMMANDES

Toutes commandes de produits de La Société se dirigeront à «Bombas Ideal, S.A.», à son siège situé à Massalfassar (Valencia), P. Ind. Mediterráneo – CID 8, 46560 Massalfassar (Valencia) et seront exposés au consentement de La Société.
La commande est considérée officielle lorsque le siège de La Société aura reçu de la part de l'Acheteur le document de consentement des présentes conditions générales de vente, document de consentement qui devra être dûment signé et scellé par l'Acheteur.
Aucune commande n'aura d'effet si celle-ci ne contient pas le consentement par écrit des présentes conditions générales de vente de la part de l'Acheteur et ce, dans un délai maximum de trente (30) jours à conter de la date de l'offre.

3. PRIX

Les prix des produits de La Société couverts par l'offre sont fixes et inaltérables pour la période comprise entre la date d'ordre de fabrication et la date de livraison.
Les prix figurant sur l'offre sont EXW (dans nos magasins) en accord avec les Incoterms 2010, sauf accord contraire explicite, et n'incluront aucune taxe ni charge présente ou future, sur des ventes, pour usage, occupation ou licence, ainsi que des impôts spéciaux et autres contributions relatives à la fabrication, vente ou livraison, lesquels seront assumés par l'Acheteur.

4. DATE DE LIVRAISON

La date d'entrée en vigueur de la commande pour ce qui concerne le délai de livraison, commencera à compter de la date de réception de l'acompte effectué par l'Acheteur, s'il en était convenu dans l'offre, et si les spécifications, les documents et la portée du service sollicité, ainsi que tous les renseignements nécessaires avaient été clairement indiqués et approuvés par écrit, documents qu'ensuite l'acheteur pourra réclamer pour procéder au paiement de la facture.

5. MODIFICATION, ANNULATION, REPROGRAMMATION ET RESTITUTION DE MATÉRIEL

Toute commande dérivée du présent contrat ne sera pas susceptible d'annulation et/ou de modification, ni de changement dans son calendrier, sauf accord écrit de la part de La Société. En cas d'annulation et/ou de modification La Société devra être dédommagée des coûts engendrés par cette annulation ou modification. Toutes les dépenses supplémentaires que La Société encourt en raison des changements dans la conception ou les caractéristiques ou les modifications, ou en raison de la révision, dans n'importe quelle commande ou produit qui résulte de la présente offre, devront être supportés par l'Acheteur.

Les marchandises ne pourront être restituées seulement si La Société l'a autorisé de façon explicite. Seuls seront acceptées les restitutions de matériels inscrits sur la liste des prix en vigueur et/ou qui proviennent du magasin et acquis dans un délai inférieur à un an entre la date d'avis de mise à disposition et la date de restitution, qui sont toujours fabriqués par la Compagnie à la date de restitution, sans modification de la désignation du genre, scellés, dans l'emballage d'origine, sans dommage, salissure ou écriture dans l'emballage lui-même.
La Société n'autorisera pas les restitutions de biens qui ont été utilisés, montés dans d'autres équipements ou installations.
Ne seront pas acceptés les produits dont le prix d'achat ne dépasse pas 150 € par unité.
Le remboursement sera égal à 80% à la valeur originale d'achat. Sauf erreur d'envoi de la part de La Société. L'Acheteur assumera les charges de transport jusqu'aux succursales de La Société.

6. LIVRAISON DE LA MARCHANDISE

Les prix proposés n'incluent pas le transport du Produit, ni les emballages spéciaux, ceux-ci étant toujours pour le compte de l'Acheteur. En cas de contraction, ils apparaîtront à part sur la facture et sous les conditions CPT incoterms 2010. Il revient à l'Acheteur d'assurer la marchandise.
On considèrera la marchandise livrée après avoir terminé d'une manière satisfaisante les essais en usine ou, à défaut de ceux-ci, à la mise à disposition de l'Acheteur à l'entrepôt Bombas Ideal. L'Acheteur assume toute la responsabilité sur le Produit.
L'Acheteur devra, dans un délai maximum d'une semaine après l'avis de mise à disponibilité du Produit, indiquer l'adresse de livraison de celui-ci. Au cas où il ne disposerait pas d'un lieu de livraison, ou il ne répondrait pas à l'avis, l'Acheteur sera dans l'obligation de réceptionner lui-même le Produit stocké dans le magasin de La Société et d'accepter la facture correspondante.
Le coût du stockage se négociera indépendamment du prix du Produit établi dans le contrat, et ce dernier sera au compte de l'Acheteur.
Dans le cas où le matériel requiert une mise en marche, celle-ci sera toujours à la charge de l'Acheteur et sera précisée à part sur la facture.
Le délai de livraison constitue uniquement une estimation et dépend de la réception de toute l'information et de tous les consentements pertinents, c'est pourquoi le calendrier de disponibilité ne pourra pas être interprété dans le sens d'obliger La Société à prendre un engagement sur les matériaux ou à fabriquer des produits pour la présente commande, seulement conformément aux calendriers de production normaux et raisonnables de La Société.

7. CONDITIONS DE PAIEMENT

Sauf accord explicite contraire, le délai de paiement ne sera pas supérieur aux 60 jours naturels à compter de la date de facturation. L'Acheteur fournira au Vendeur le document de paiement convenu (chèque, billet à ordre, etc.), dans les 15 jours suivants la date de facturation.
Les mêmes conditions seront en vigueur pour les acomptes, au cas où est envisagé cette forme de paiement.
Indépendamment de la réception du document de paiement, le Produit ne sera pas considéré comme payé jusqu'à ce que la totalité du montant de ce dernier ait été reçu par La Société, tout document de paiement étant accepté par La Société, sauf bonne fin.
Dans le cas où le paiement n'est pas été reçu de la manière et à la date prévue, il sera appliqué ce que stipule la Loi 15/2010, du 5 juillet, qui établit les mesures de lutte contre les retards dans les opérations commerciales. L'Acheteur satisfera tous les coûts et frais, honoraires raisonnables d'avocat inclus, qui peuvent être encourus pour l'encaissements des quantités impayées.

8. RÉSERVE DE POUVOIR

La Société conservera le Produit fourni jusqu'au paiement de la totalité du montant de celui-ci. Jusque là, l'Acheteur ne pourra pas vendre ni transférer la propriété du Produit à un tiers sans autorisation par écrit de La Société. En cas de non-paiement de la facture à la date convenue, La Société aura le droit de reprendre le Produit sans avoir besoin d'assignation judiciaire, l'Acheteur abandonnant toute réclamation pour perte de biens.

La Société conserve la propriété et un droit pignoratif sur tous les produits vendus à l'Acheteur en vertu du présent document jusqu'à ce que le prix d'achat et autres coûts, s'il y en a, aient été satisfaits dans leur totalité. A la demande de La Société, l'Acheteur accordera tous les documents ou fournira toutes les notifications nécessaires pour perfectionner le droit de gage sur les produits vendus.

9. INSOLVABILITÉ DE L'ACHETEUR

Si l'Acheteur entamait, ou si d'autres entamaient contre lui, toute procédure d'appel sur la base des dispositions légales opportunes en la matière, ou si au moment où le matériel se trouve prêt pour une mise à disposition, la situation financière de l'Acheteur n'offrait pas, d'après La Société, sécurité quant aux termes de paiement établis, La Société se réserve le droit d'exiger le paiement intégral en espèce avant de mettre le Produit à disposition. Si ce paiement n'était pas reçu dans un délai de 15 jours après la notification de mise à disposition, La Société

pourra annuler la commande de tout élément non livré et exiger le paiement des frais d'annulation.

10. RETARDS

La Société ne sera en aucun cas responsable des retards causés par force majeur, des incendies, des grèves, des conflits de travail, actions gouvernementales ou militaires, retard dans le transport ou l'approvisionnement de matériels, ou pour n'importe quelles causes naturelles qui dépasseraient le control de La Société. Dans ce sens, aucune mesure ne s'appliquera pour indemnisation de dommages. L'Acheteur acceptera la livraison dans un délai de trente (30) jours après la réception de la notification de disponibilité.

11. CONTRÔLE

L'Acheteur ou son représentant est autorisé à contrôler les marchandises à l'usine de La Société, pourvu que cela n'interrompt pas le flux productif normal de La société, et à condition que l'Acheteur fournisse à La Société, par écrit et d'avance, une liste avec tout ce qu'il souhaite contrôler ainsi que les noms et positions des personnes qui assisteront à ce contrôle.

12. RÉCLAMATION SUR LES DÉFAUTS DE QUANTITÉ

On comprendra qu'il existe abandon de toute réclamation pour marchandises manquantes si celle-ci n'est pas effectuée par écrit dans les dix (10) jours suivants la réception du matériel objet de cette réclamation.

13. CONDITIONS OPÉRATIONNELLES ET CONSENTEMENT

Les recommandations et les offres seront effectuées sur la base des conditions opérationnelles spécifiées par l'Acheteur. Si les conditions réelles diffèrent de celles spécifiées et si le rendement du matériel est négativement touché pour cette raison, l'Acheteur assumera le coût de tous les changements requis de l'équipement de sorte que celui-ci puisse se conformer à de telles conditions.
La Société se réserve le droit d'annuler toute commande, l'Acheteur remboursera alors tous les coûts et frais engagés et le profit raisonnable du rendement. A cet effet, La Société se réserve le droit de rejeter toute commande basée sur une offre qui contient une erreur. Les dispositions de n'importe quelles caractéristiques ou tableau sont simplement descriptives, elles ne constituent pas de garanties ou d'engagements. La Société certifiera les données de service d'un produit particulier à la demande de l'intéressé. Les certifications sur le volume, la hauteur, et le rendement sont basées sur des essais d'usine et avec l'utilisation d'une eau propre, douce et à une température qui n'excède pas les 21/25ºC. Les certifications sont seulement basées sur ces paramètres concrets et ne couvrent pas un rendement continu tout au long d'aucune période ni dans des conditions différentes de celles exprimées précédemment et sont sujettes à des prix selon un tarif d'essais.

14. REGISTRES, AUDITS ET DONNÉES PATRIMONIALES

A moins qu'un directeur de La Société autorisé ne décide et n'exprime le contraire par écrit, ni l'Acheteur, ni un représentant de l'Acheteur, ni aucune personne, ne sera autorisée à examiner ou à exercer un audit sur les comptes de dépenses, les livres ou les registres de La Société, de n'importe quel type ou en rapport avec n'importe quel sujet, ni sera autorisée à avoir aucun contrôle sur des supports écrits, sur des projets ou sur des données techniques relatives à la production et à la technologie de La Société que celle-ci, à sa libre estimation, considèrerait entièrement ou en partie être sa propriété.

15. VIOLATION DE BREVET

La Société libèrera l'Acheteur de toute responsabilité par la violation de n'importe quel droit sur des machines protégées par un brevet émis à la date du Contrat, et dérivé de la vente ou de l'usage du matériel conçu et/ou fabriqué par La Société, dans la forme dans laquelle celle-ci l'a fourni.

La Société n'assumera pas de responsabilité en ce qui concerne des équipements spécifiques, bien pour La Société, bien pour l'Acheteur, mais qui n'ont pas été conçus et/ou fabriqués par La Société.

L'Acheteur dégagera La Société de toute responsabilité pour la violation d'un droit quelconque sur les machines protégées par un brevet, émis à la date du Contrat, et qui concernerait des équipements fournis par La Société en accord avec les projets et/ou caractéristiques fournies par l'Acheteur.

La partie qui assume la responsabilité, en fonction de ce qui est exprimé précédemment, sera immédiatement notifiée d'une déclaration de violation et disposera du contrôle absolu de la défense de sa cause, incluant des droits de conciliation, d'accord, de défense contre les actions légales et de la réalisation de changements de l'équipe pour éviter cette violation.

16. LIMITES DE LA RESPONSABILITÉ

La Société n'aura, en aucun cas, de responsabilité en ce qui concerne l'indemnisation de dommages, qu'il soient secondaires, indirects ou spécifiques, pertes de profits, pertes réelles, pertes de production ou progrès dans la construction, tant s'ils proviennent du retard dans livraison comme dans l'exécution, d'une violation de la garantie, d'une fabrication négligée ou de toute autre raison. La responsabilité totale de La Société par rapport à l'exécution de la présente la commande, par manquement au contrat ou à la garantie, négligence ou autres, ne dépassera en aucun cas le prix contractuel. L'Acheteur accepte de tenir La Société à l'écart de toute responsabilité en relation avec toutes réclamations de tiers relatifs à ces limitations.

Dans la mesure où l'observation des différentes dispositions légales et réglementaires, tant étatiques comme régionales, en matière de santé et d'hygiène au travail, ainsi que de pollution de l'environnement, soit touchée par l'usage, l'installation et le fonctionnement du matériel et autres éléments sur lesquels La Société n'a pas de contrôle, Bombas Ideal S.A. n'assumera aucune responsabilité en ce qui concerne l'observation de ces dispositions, ni sous forme d'indemnisation, de garantie ou autre.

17. GARANTIE

La garantie qui est jointe est exclusive et remplace toute autre garantie incluse, implicite ou explicite, sans caractère limitatif, toute garantie de commercialisation ou d'adéquation à un but précis.

18. AUTRES DROITS ET RECOURS

Outre les droits et les recours accordés à La Société en vertu de tout contrat dérivé de la présente offre, La Société jouira de tous les droits que la loi et l'équité confèrent, et elle ne sera pas obligée d'exécuter aucune commande dérivée de la présente offre si l'Acheteur commet un manquement à la dite commande ou à toute autre commande ou contrat conclus avec La Société.

19. DROIT ET JURIDICTION APPLICABLES AU CONTRAT

Toutes les commandes que La Société accepte se fieront et se réglementeront, quant à sa validité, son exécution, son interprétation, ses effets et autres aspects, au droit commun de l'Etat Espagnol, état où le centre principal d'activité de La Société est situé. Toutes les commandes que La Société accepte seront réalisées au centre d'activité principal de la société, situé á Massalfassar (Valencia), Espagne, et y seront remises également, à moins que La Société exprime le contraire par écrit. L'Acheteur accepte que toutes les actions et procédures judiciaires qu'ils suscitent, directement, indirectement, ou d'une autre manière, en relation, en connexion avec, ou à partir de toute commande acceptée par La Société, auront lieu, à la seule appréciation et choix de la société, dans les Cours et Tribunaux de Massamagrell (Valencia). L'Acheteur accepte de se soumettre à la juridiction de ces Cours et Tribunaux, et renonce à tout droit de transfert ou de changement de juridiction dans n'importe quel différend entamé par lui contre La Société, ou dans n'importe quel litige entamé par La Société contre lui.

The Company Bombas Ideal S.A. (hereinafter "the Company") hereby guarantees, to the extent of the guarantee established below, that each part of the Equipment is new, free of any flaws, both as regards material and finish, in normal conditions of use and operation for which it was designed and only and exclusively if it has been properly installed and used.

The Company's obligation in virtue of this guarantee is restricted to replacing or repairing at no cost on ex-works conditions, Incoterms 2010, at the point of manufacture, any faulty part or parts of the equipment that have been made by the company and which are returned to this at its premises in Massalfassar (Valencia) on condition that each part or parts is received at the Company's factory in the shorter of the following two periods: twelve (12) months from the time of installation, or eighteen (18) months from the date of being made available.

When the supplies come from another firm and in general, whenever these are not made by the Company, the latter will grant the Company the same guarantees as are given in this.

The Purchaser will have to notify the Company, by means of a registered letter with acknowledgement of receipt of any claim through breach of guarantee in a period of thirty (30) days from when it has learned of this, but never after the guarantee period in question has elapsed. It will otherwise be understood to relinquish the claim.

The Purchaser assumes all the risks and responsibilities stemming from using the equipment, either used individually or in combination with other equipment or machinery.

This guarantee will not apply to any equipment, nor any part of this that has been repaired or modified outside the Company's factory without the latter's prior consent, or that has been modified in such a way that in the Company's view this negatively affects the performance or reliability of the equipment, or that has been used in excessively severe conditions or conditions which in some way exceed the ones established in the specifications for said equipment.

Any manipulation of the product by persons not from the Company and without the latter's prior consent shall implicitly and automatically entail forfeiting the guarantee.

The following are totally excluded from the guarantee:

a) Any faults which may arise during transport, which shall always be for the Purchaser's account.
b) Any faults which arise through faulty installation, when this has not been done by the Company, improper use of the product or failure to comply with the instructions for getting the equipment underway and maintaining this as given by the manufacturer.
c) The parts subject to wear and normal corrosion and erosion effects, as well as any breakdowns stemming from using fluids other than the ones stated in the request for the offer or due to incomplete information about the composition of these.
d) Any costs of cranes, scaffolding, lifting devices and non-qualified labour which might be necessary for setting up and dismantling the pumps on site.

The guarantee is restricted only to the Product supplied and no claims for damages brought by the Purchaser (or any other party) for consequential damages or loss of profit will be accepted. In any event, the Company's full responsibility in relation with the characteristics of the order and in general for failure to comply with the obligations assumed by it in the Sales Terms shall not under any circumstances exceed the price of the Product which has given rise to the claim. The guarantee will be automatically forfeited through the Purchaser's failure to comply with the payment obligation.

This guarantee is issued to expressly replace any other guarantees, implicit or express, including any implicit marketing guarantee or for adaptation to any particular purpose which is not established in writing duly signed by an authorised representative of the Company.

The Company shall not under any circumstances be liable for any incident or damage stemming either directly or indirectly from the use or lack of use of the equipment. Without this entailing any limitation to the general nature of the previous statement, said lack of responsibility includes the Purchaser's costs through losses of usage or through generating losses of usage and/or any damages for which the Purchaser might be liable to third parties and/or damages to property and/or injuries and/or death of any person. Neither does the Company assume nor authorise anyone to assume on its behalf, any other responsibility in relation with the sale or usage of the equipment.

BOMBAS IDEAL, S.A.
P. Ind. Mediterraneo - CID 8
46560 Massalfassar (Valencia) Spain
Phone: +34 96 140 21 43 - Fax: + 34 96 140 21 31
bombasideal.com

Valencia Mercantile Register, section 3 for Public Limited Companies, tome 119, Companies Book, sheet 19, page 1499, VAT number: A-46002069

Bombas Ideal, S.A. (désormais La Société dans le texte) garantit, en vertu de la garantie établie par le suite, que chaque pièce de l'équipement est neuf et ne comporte aucun défaut, que ce soit matériel ou de fabrication, dans les conditions normales d'utilisation et de fonctionnement prévues, et seulement et exclusivement si elles ont été correctement installées et utilisées.

En vertu de cette garantie, La Société s'engage à remplacer ou réparer, gratuitement, dans les conditions EXW, Incoterms 2010, toute pièce ou partie de l'équipement défectueuse et fabriquée par La Société qui lui aurait été retournée à son siège situé à Massalfassar, Valence (Espagne), à condition que la-dite pièce ou partie soit reçue à l'usine de La Société dans un délai maximum de douze (12) mois après la date d'installation ou bien de dix-huit (18) mois après l'expédition, selon le délai qui prévaudra.

En ce qui concerne les pièces ou parties des équipements fournies mais non fabriquées par La Société, telles que les moteurs et accessoires, celles-ci seront sujettes à la garantie de leurs fabricants respectifs et n'engageront en aucun cas la responsabilité de garantie de La Société.

L'Acheteur devra notifier à La Société par lettre recommandée avec accusé de réception, toute réclamation contre cette garantie dans un délai de trente (30) jours après sa constatation, mais pas au-delà de la date d'expiration de cette garantie stipulée ci-dessous, sous peine de voir la réclamation refusée.

L'Acheteur assume le risque et la responsabilité pouvant résulter de l'utilisation de l'équipement, qu'il soit utilisé seul ou en combinaison avec d'autres équipements ou machinerie.

Cette garantie ne couvrira ni les équipements ni aucune pièce de ceux-ci, s'ils ont été réparés ou altérés hors de l'usine de La Société sans son consentement préalable par écrit, ou qui ont été altérés d'une manière qui, à l'avis de La Société, affecte négativement leurs performances ou leur fiabilité, ou s'ils ont fait l'objet d'une mauvaise utilisation, négligence ou accident, ou s'ils ont été utilisés sous des conditions plus éprouvantes que, ou autrement dit excédant, celles prévues dans leurs caractéristiques techniques.

Toute manipulation du produit par une personne étrangère à La Société et sans le consentement écrit d'un représentant de celle-ci, aura pour conséquence implicite et de manière automatique la perte de garantie.

Les cas suivants sont totalement exclus de la garantie:

a) Les dégâts qui peuvent se produire lors du transport; celles-ci seront toujours au compte de l'Acheteur.
b) Les pannes dues à mauvaise installation, lorsque celle-ci n'a pas été réalisée par La Société, une mauvaise utilisation du produit ou l'inexécution des instructions de mise en marche et d'entretien élaborées par le fabriquant.
c) Les pièces d'usure et les effets normaux de corrosion et d'érosion, ainsi que les pannes dues à l'utilisation de fluides différents à ceux indiqués dans la demande d'offre ou dues á une information incomplète sur la composition de ces derniers.
d) Les coûts de grues, échafaudages, les dispositifs de hissage et la main d'oeuvre non qualifiée qui pourrait être nécessaire au montage et démontage des pompes en chantier.

La garantie se limite exclusivement au Produit fourni et il ne sera admis aucune réclamation au titre de dommages ou préjudices initiée par l'Acheteur (ou par toute autre partie) pour séquelles ou perte de profit. Dans tous les cas, la responsabilité totale de La Société en relation avec les caractéristiques de la commande et en général par le manquement des obligations assumées par celle-ci dans les Conditions de Vente, n'excèdera en aucun cas le montant du produit qui a donné lieu à la réclamation. La garantie sera perdue automatiquement pour manquement à l'obligation de paiement de la part de l'Acheteur.

Cette garantie remplace explicitement toute autre garantie, explicite ou implicite, y compris toute garantie implicite de commercialisation ou de convenance faite dans une intention particulière mais non reprise dans un document écrit et signé par un représentant de La Société.

La Société ne sera pas tenu responsable pour toute perte ou dommage résultant, directement ou indirectement, de l'utilisation ou de la mauvaise utilisation du matériel. Sans limiter la généralité de ce qui a été exprimé antérieurement, cette exclusion de responsabilité comprend les frais de l'Acheteur pour non utilisation ou compensation de non-utilisation du matériel, et/ou les dommages pour lesquels l'Acheteur serait tenu responsable envers d'autres personnes, et/ou les dommages contre la propriété, et/ou les blessures ou le décès de toute personne. La Société n'accepte ni autorise personne à assumer pour son compte toute autre responsabilité en rapport avec la vente ou l'utilisation du matériel Bombas Ideal.

BOMBAS IDEAL, S.A.
P. Ind. Mediterráneo - Calle CID 8
45560 Massalfassar (Valence) Espagne.
Tél.: + 34 96 140 21 43 – Fax: +34 96 140 21 31
bombasideal.com

The evolution of a trademark
L'évolution d'une marque

bombas IDEAL

Bombas Ideal, S.A.
Pol. Ind. Mediterráneo. Calle Cid, 8
Teléfono: + 34 96 140 2143
Fax: + 34 96 140 21 31
46560 - Massalfassar - (Spain)
exporta@bombasideal.com
www.bombasideal.com